专业	姓名	日期	专业	姓名	日期
建筑			电气		
结构			暖通		
水卫					

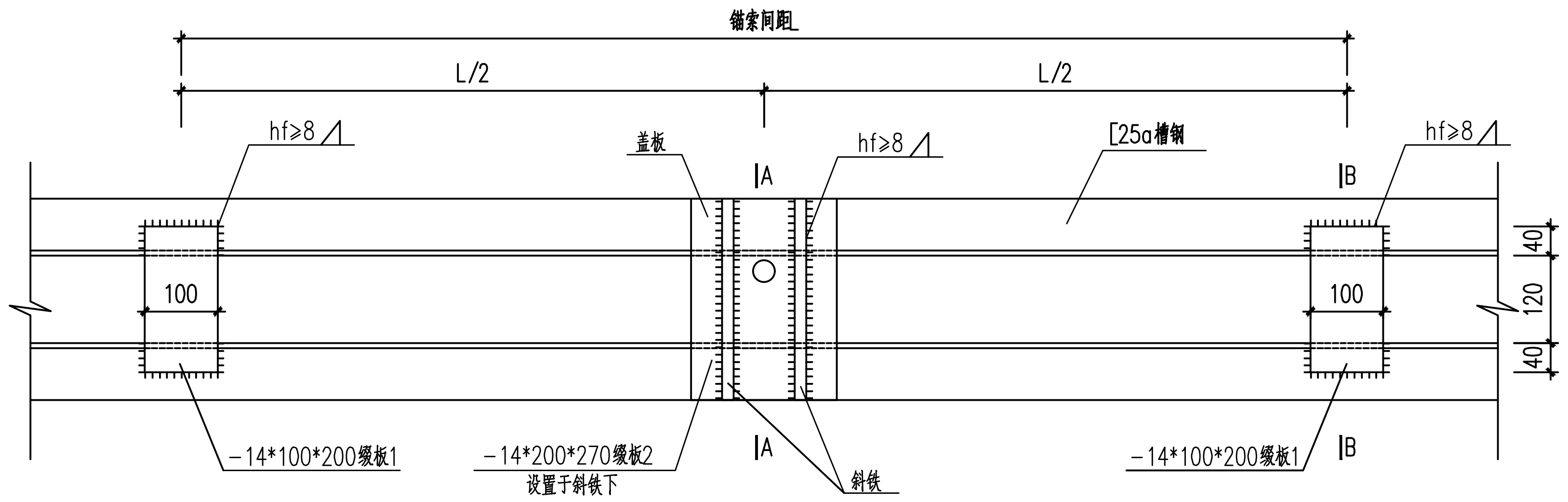
锚索间距L
L/2
L/2
hf≥8
盖板
hf≥8
[25a槽钢
hf≥8
A
A
B
B
100
100
40
120
40
−14*100*200缀板1
−14*200*270缀板2
设置于斜铁下
斜铁
−14*100*200缀板1

双拼槽钢腰梁大样

适用于型钢桩/钢板桩

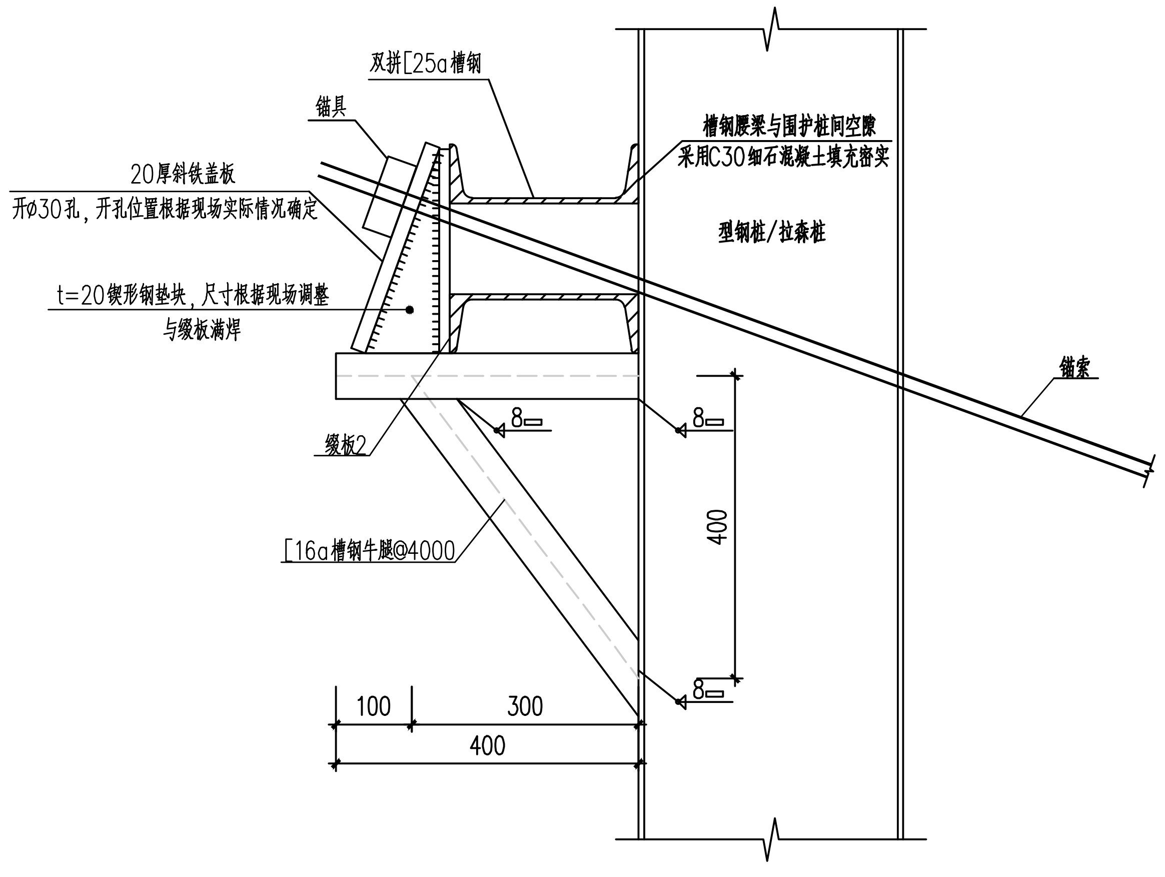
双拼[25a槽钢
锚具
20厚斜铁盖板
开ø30孔，开孔位置根据现场实际情况确定
t=20锲形钢垫块，尺寸根据现场调整
与缀板满焊
槽钢腰梁与围护桩间空隙
采用C30细石混凝土填充密实
型钢桩/拉森桩
锚索
缀板2
8
8
8
400
[16a槽钢牛腿@4000
100
300
400

A−A

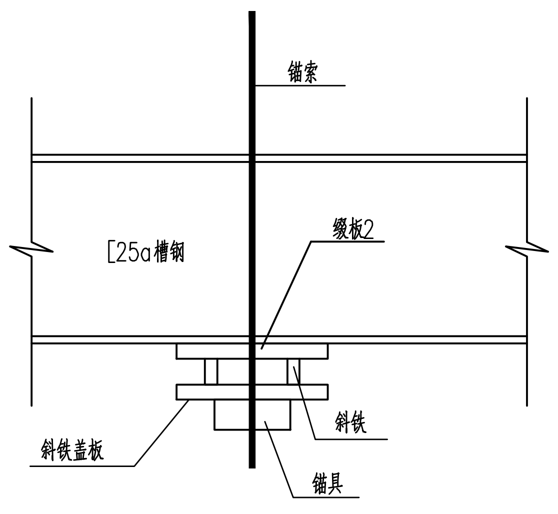
锚索
[25a槽钢
缀板2
斜铁盖板
斜铁
锚具

双拼槽钢与锚索连接大样（俯视图）

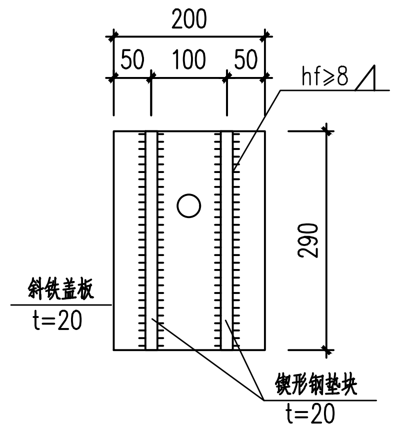
200
50
100
50
hf≥8
290
斜铁盖板
t=20
锲形钢垫块
t=20

斜铁盖板

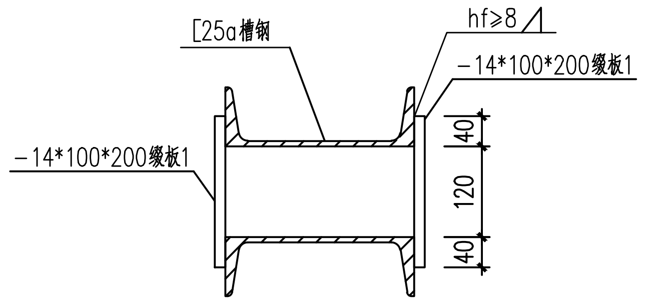
[25a槽钢
hf≥8
−14*100*200缀板1
−14*100*200缀板1
40
120
40

B−B

注册结构工程师执业章：

单位名称：

福建省建筑设计研究院有限公司

备注：

1、新版本出图后，旧版本图纸相应作废。

施工图审查批准单位：

施工图审查批准书证号：

图纸专用章1：

福建省工程勘察设计图纸专用章
福建省建筑设计研究院有限公司
资质 范围：工程勘察综合
等级：甲级 证号：B135004145
有效期至：2030年04月09日

图纸专用章2：

注册岩土工程师执业章：

中华人民共和国注册土木工程师（岩土）
姓 名： 闫铭
注册号：3500414-AY032
有效期：至2026年06月

修改内容：

房建（含超限）
一类
13020

版次	发行日期	摘要

版本	1.0	图幅	A2	部门	岩土工程设计所

工程名称：

南安市总医院霞美分院综合楼项目
基坑支护

建设单位：

南安市霞美镇卫生院

项目经理		
审定		
方案创作人		
工程负责人	沈铭龙	沈铭龙
专业负责人	闫铭	闫铭
审核	江涛	江涛
校对	刘阳辉	刘阳辉
设计	刘斯航	刘斯航
制图	刘斯航	刘斯航

图名：

大样图（二）

工程编号	202510002−YT
图别	护施
图号	18
日期	2025.10

7609424750329