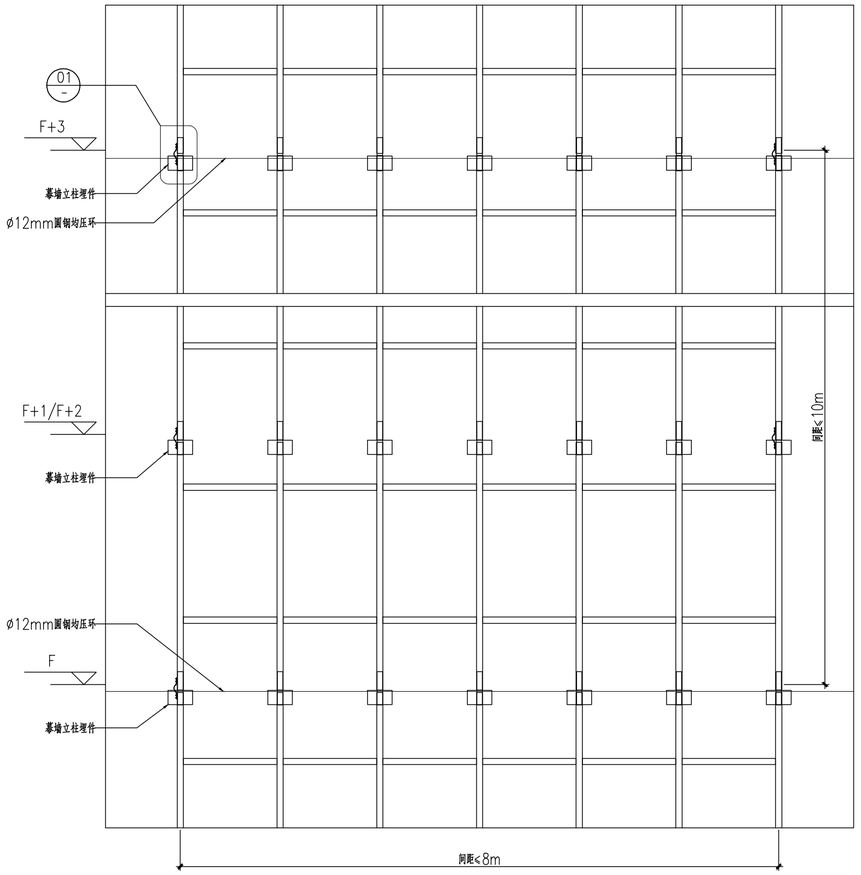


防雷立面布置示意图

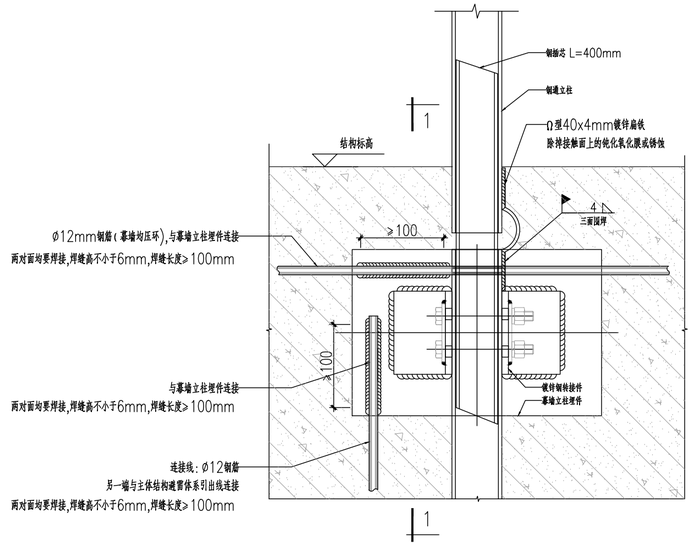


01 幕墙钢骨架与主体避雷连接节点图 1:5

注:幕墙钢骨架横梁与立柱自身形成了导电通路
故不再设置构件之间的跨接。

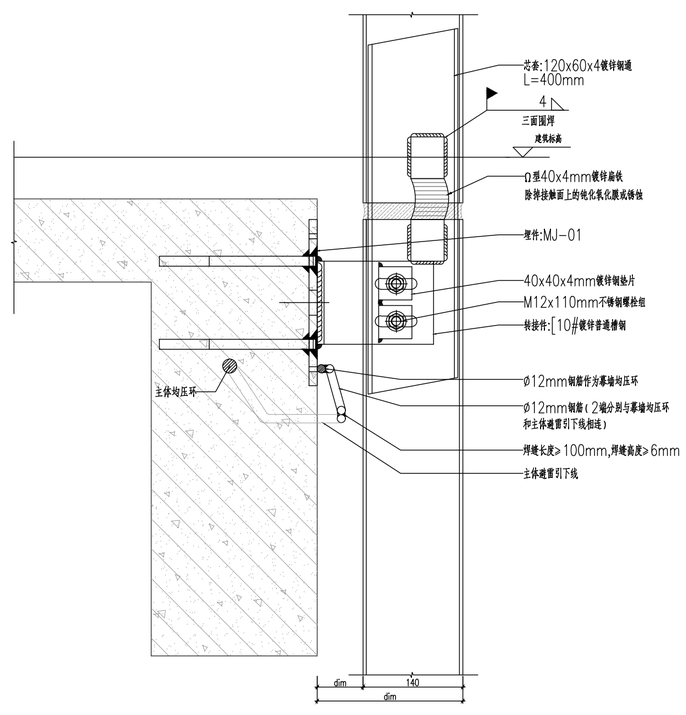


1—1 竖剖节点图

防雷说明:

1.幕墙防雷设计依据《建筑物防雷设计规范》GB50057-2010和《民用建筑电气设计规范》GB51348-2019

2.根据规范的分类范围和建筑物特点,幕墙防雷设计符合规范GB50057-2010的二类防雷;

3.幕墙防雷设计应形成自身的防雷体系,并与主体结构的防雷体系可靠连通;

4.安装防雷导线前应先除掉接触面上的钝化氧化膜或锈蚀;

5.主体结构每二或三层(小于10m)设置一圈Ø12mm圆钢作为均压环;

6.幕墙在1层、3层、屋面层和屋顶构架层阳台处设置均压环,均压环在间距不超过10m处设置防雷点;

7.在女儿墙顶部、檐口处、挑檐处均应设置接闪带,并将雨蓬、悬挑金属构件与防雷装置可靠连接;

8.采用Ø12mm圆钢将均压环与主体结构引下线的接头处可靠连接,焊接时采用对面焊,圆钢搭接长度不小于100mm,焊缝高不小于6mm,外露表面二道防锈漆处理;

9.将均压环与作为防雷引下线的立柱相连接间距不大于10m,在转角部位必须将立柱设计成引下线,安装完成后,冲击接地电阻不大于1欧姆。

| 专业 | 姓名 | 日期 |
|---|---|---|
| 建筑 | | |
| 结构 | | |
| 水 | | |
| 电气 | | |
| 暖通 | | |

单位名称:

福建省建筑设计研究院有限公司

施工图审查批准单位:

施工图审查批准书证号:

图纸专用章:

福建省工程勘察设计图纸专用章
福建省建筑设计研究院有限公司
资质 范围: 建筑工程
等级:甲级 证号:A135004145
有效期至:2029年08月28日

注册建筑师执业章:

中华人民共和国一级注册建筑师
姓名: 翁亮
注册号: 3500414-060
有效期: 至2027年06月

注册工程师执业章:

中华人民共和国一级注册结构工程师
姓名: 吴剑滨
注册号: 3500414-S052
有效期: 至2026年12月

修改内容:

| 版次 | 发行日期 | | | 抽要 | |
|---|---|---|---|---|---|
| 版本 | 1.0 | 图幅 | A2 | 部门 | 建筑设计二院 |

工程名称:

南安市总医院霞美分院综合楼项目
门窗工程

建设单位:

南安市霞美镇卫生院

| | | |
|---|---|---|
| 项目经理 | 翁亮 | 翁亮 |
| 审定 | | |
| 方案创作人 | | |
| 工程负责人 | 翁亮 | 翁亮 |
| 专业负责人 | 吴剑滨 翁亮 | 吴剑滨 翁亮 |
| 审核 | 林捷 | 林捷 |
| 校对 | 翁亮 | 翁亮 |
| 设计 | 陈文 黄黎琳 | 陈文 黄黎琳 |
| 制图 | 陈文 黄黎琳 | 陈文 黄黎琳 |

图名:

防雷大样图

| | |
|---|---|
| 工程编号 | 202509037 |
| 图别 | 留施 |
| 图号 | AZ-06 |
| 日期 | 2025.10 |

福建省建筑工程施工图审查专用章
福建省房建(含超限)施工图审查机构
一级
13020
施工图审查专用章

7 615565 810167