工程编号：KS0208

2024年农村生活污水提升治理项目
--鸿山镇（邱下村）
施工图设计

全一册

科设勘察设计有限公司
KESHE Keshe Survey and Design Co.,Ltd.

二零二四年十月

项 目 名 称： 2024年农村生活污水提升治理项目（设计）

建 设 单 位： 石狮市循环经济发展有限公司

设 计 单 位： 科设勘察设计有限公司

工 程 编 号： KS0208

设 计 证 书 号： A251024817

资质名称	资质等级	证书编号
市政行业（给水工程）	乙级	A251024817
市政行业（道路工程）	乙级	A251024817
市政行业（环境卫生工程）	乙级	A251024817
市政行业（排水工程）	乙级	A251024817
市政行业（桥梁工程）	乙级	A251024817
市政行业（风景园林工程设计专项）	乙级	A251024817
公路行业（公路）	丙级	A251024817

法 人 代 表： 陈晓玲 高级工程师

技 术 负 责 人： 曾朝银 教授级高级工程师

项 目 负 责 人： 曾德飞 高级工程师（注册设备工程师）

孙亚芹 高级工程师

专 业 负 责 人：

工 艺：童 辉_____工程师

结 构 工 程：王 淦_____工程师（一级注册结构师）

电 气（自控）：陈银坤_____工程师（注册电气工程师）

工 程 经 济：吴圆圆_____注册造价工程师

主 要 参 加 人 员： 童辉 王涛 邹德姣

科设勘察设计有限公司
KESHE Keshe Survey and Design Co.,Ltd.

二零二四年十月

工程设计资质证书

企业名称： 科设勘察设计有限公司

详细地址： 四川省成都市天府新区永兴街道永兴场社区土主庙街44号附7号

统一社会信用代码（或营业执照注册号）： 91510100MA61WQ2W9K **经济性质：** 有限责任公司（自然人投资或控股）

证书编号： A251024817 **有效期：** 至2024年12月31日

法定代表人： 陈晓玲

资质类别及等级：

市政行业（排水工程、道路工程、环境卫生工程、桥梁工程、给水工程）专业乙级；建筑行业（建筑工程）专业乙级；风景园林设计专项乙级******

发证机关：

四川省住房和城乡建设厅

2024年7月23日

本 册 目 录

2024年农村生活污水提升治理项目（设计）

序 号	图 表 名 称	图 号	页 数	备 注
1	**第一篇 设计总说明**			
2	施工图设计总说明	SS-00-01	6	
3	**第二篇 污水管道工程**			
4	邱下村区位图	SS-01-01	1	
5	邱下村现状污水管网	SS-01-02	1	
6	邱下村污水总平面图	SS-01-03	1	
7	邱下村污水索引图	SS-01-04	1	
8	邱下村污水平面图	SS-01-05	32	
9	邱下村污水纵断面图	SS-01-06	52	
10	邱下村检查井表	SS-01-07	9	
11	邱下村材料表	SS-01-08	2	
12	**第三篇 通用图部分**			
13	开槽敷设管道设计说明	SS-02-01	1	
14	管道沟槽开挖断面及支护图	SS-02-02	1	
15	排水管道钢板桩支撑挖填断面图	SS-02-03	2	
16	道路破除修复大样图	SS-02-04	1	
17	路面接缝大样图	SS-02-05	3	
18	检查井周边路面补强图	SS-02-06	1	
19	井盖大样图	SS-02-07	1	
20	检查井安全网安装详图	SS-02-08	1	
21	起始检查井连接	SS-02-09	1	
22	两根排出管连接	SS-02-10	1	
23	多根排出管连接	SS-02-11	1	
24	坡度或角度调整连接大样图(可变角、弯头)	SS-02-12	1	
25	附加接头、井筒多接头连接	SS-02-13	1	
26	检查井井座与连接管道变径连接	SS-02-14	1	
27	检查井大样图	SS-02-15	1	
28	防护盖座基础尺寸选用表	SS-02-16	1	
29	塑料管道与检查井连接图	SS-02-17	1	
30	接户管示意	SS-02-18	1	
31	现状给水管保护大样图	SS-02-19	1	
32	施工围挡大样图	SS-02-20	3	
33	化粪池破坏恢复设计图	SS-02-21	1	
34	盖板配筋大样图	SS-02-22	1	
35	化粪池设计说明	SS-02-23	2	

序 号	图 表 名 称	图 号	页 数	备 注
36	化粪池埋设大样图	SS-02-24	1	
37	化粪池地基处理	SS-02-25	1	
38	拉管大样图	SS-02-26	2	
39	现状管道封堵大样图	SS-02-27	1	
40	支管穿合流暗渠大样图	SS-02-28	1	
41	立管大样图	SS-02-29	1	
42	屋面通气立管及雨水斗改造大样图	SS-02-30	1	
43				
44				
45				
46				
47				
48				
49				
50				
51				
52				
53				
54				
55				
56				
57				
58				
59				
60				
61				
62				
63				
64				
65				
66				
67				
68				
69				
70				

邱下村施工图设计总说明

1、工程概况

本项目位于石狮市鸿山镇邱下村。邱下村位于石狮市的东北部，属于丘陵地带，北交湖西村，南连莲厝村，西邻莲塘村，东部与西墩村接壤。

经现场调研邱下村污水配套设施滞后，生活污水均采用合流暗沟直接排放，严重影响居民生活环境质量和生活幸福指数，为营造良好的生活环境，改善居民生活质量，本项目以区域污染防治为主线，结合邱下村的房屋布置和地形地貌，重新构建污水系统，提高污水收集率，使得项目区内生活污水得到有效控制，改善明显改善农村面貌和农村人居环境，进一步有推动社会主义新农村的建设。

工程主要建设内容如下：设计污水管道全长 27534m。其中 De160~200PVC-U 实壁排水管 26020m、DN300 玻璃纤维增强塑料连续缠绕夹砂管 1066m、DN300FPPE 增强改性聚丙烯拉管 430m、DN300Q235B 焊接钢管 18 米，φ900 混凝土模块式检查井 285 座以及巷道内φ315 塑料检查井 661 座，φ450 塑料沉砂井 93 座。

2、设计依据

1．中标通知书；

2．1：1000 地形图；

3．《泉州市城市总体规划(2008-2030)》；

4．《石狮市生活污水专项规划(2024-2035 年)》中国市政工程西北设计研究院有限公司 ；

5．《石狮市鸿山镇邱下村排水改造工程（竣工图）》（福建中荣市政园林有限公司）2018.02；

6．《鑫强路污水成果报告》2020.08；

7．《祥鸿大道污水成果报告》2020.08；

8．《石祥路（学府路-沿海大通道）城市主干道地下管网提质增效项目 》竣工图 2023.1；

9．《城乡排水工程项目规范》（GB 55027-2022）；

10．《城市工程综合管线规划规范》（GB50289-2016）；

11．《室外排水设计标准》（GB 50014-2021）；

12．《给水排水管道工程施工及验收规范》（GB 50268-2008）；

13．《埋地塑料排水管道工程技术规程》（CJJ 143-2010）；

14．《地用聚乙烯（PE）结构壁管道系统 第 1 部分：聚乙烯双壁波纹管材》（GB-T 19472.1-2019）；

15．《地用聚乙烯（PE）结构壁管道系统 第 2 部分：聚乙烯缠绕结构壁管材》（GB-T 19472.2-2017）；

16. 《塑料排水检查井应用技术规程》（CJJ/T 209-2013）；

17．《玻璃纤维增强塑料连续缠绕夹砂管》（JC/T 2538-2019）；

18．《混凝土模块式排水检查井》（12S522）；

19．《建筑小区塑料排水检查井》（08SS523）；

20．《中华人民共和国文物保护法》

21.建设单位及其他专业提供的资料和要求；

22.国家、行业、地方其它现行相关技术标准和规范。

3、一般说明

1．图中所注尺寸，除特别标注外，管径、井径以 mm 计，其余以 m 计；

2．本次设计坐标系采用 2000 国家大地坐标系，高程采用 1985 国家高程基准。

4、工程设计

4.1 现状村庄问题

1、经调研发现邱下村共一个自然村，户籍人口 1826 人，常驻人口 1987 人，现有楼栋数 540 栋（无新建计划），已建化粪池 497 座（无新建计划）。

2、邱下村现状污水管道覆盖率低，生活污水直排合流暗沟，且形式各异，大部分雨污合流暗沟已被新建道路覆盖，无从考察。

3、项目区域范围内鑫强路北侧石狮高新产业园区的污水和连心路东侧厂房污水已纳入现状市政管网，不在本次设计范围内。

4、村庄地势南北高中部低，生活污水汇入祥华路现状合流暗沟，最终流入鑫强路现状市政管网。

5、项目区餐饮店主要分布在祥华路道路两侧，但由于餐饮行业更新换代较快，无法确定

其具体位置。

6、部分区域地势复杂，房屋紧密且存在老旧房屋，施工难度大，甚至不具备施工条件;

7、项目区部分区域采用箱涵形式作为居住区的主要通道，导致该区域不具备施工条件。

8、项目区内大型公共设施有：石狮邱厦小学

9、经调研了解，邱下村有楼映朝霞、上帝公宫、天祝楼 3 处文物保护点。

4.2 污水计算

1.流量公式

$$Q=A\times v$$

式中：Q——管段流量（m^3/s）

A——水流有效断面积（m^2）

v——水流断面的平均流速（m/s）

2.流速公式

$$V=\frac{1}{n}R^{\frac{2}{3}}i^{\frac{1}{2}}$$

式中：i——水力坡降，重力流管渠按管渠底坡降计算

R——水力半径（m），R=A/P，P——湿周（m）

n——粗糙系数（按 n=0.01 计）

3．设计流量

污水设计流量：

Q=Qdr×kz+Qs

式中，Qdr——旱季平均日污水量；

kz——总变化系数；

Qs ——截流雨水量，根据截流的日降雨厚度、汇水面积及相应调蓄措施计算确定。

1）污水量总变化系数（K 总）

表 4.2-1 生活污水总变化系数

污水平均日流量（L/s）	5	15	40	70	100	200	500	≥1000
变化系数	2.7	2.4	2.1	2.0	1.9	1.8	1.6	1.5

2）最小设计流速

污水管道在设计充满度下的最小设计流速为 0.6m/s。

3）设计最大充满度

污水管道按非满流计算，截流井溢流管按满流计算。

4）设计最小坡度

排水管道坡度一般保持与地面坡度一致，在地面坡向条件不利时，管径 DN300，管道设计最小坡度为 0.003；管径 DN200，管道设计最小坡度为 0.004；管径 DN150，管道设计最小坡度为 0.005。

5）污水量计算表

根据《石狮市生活污水专项规划》，综合生活用水量指标，邱下村位于鸿山镇综合用水量定额取 200L/（人·d），污水排放系数取 0.85，污水收集率根据村庄实际情况，不低于 90%，日变化系数 1.25，地下水入渗率 10%。

序号	名称	常驻人口（人）	用水指标（人·d）	日变化系数	污水排放系数	污水收集率	地下水入渗系数	平均日污水量（m3/d）
1	邱下村	1987	200	1.25	0.85	95%	1.1	282.40

综上所述本次设计范围内邱下村平均日污水量约为 282.40m3/d。

4.3 管材、接口与管基

1.污水主管 DN≥300 采用玻璃纤维增强塑料连续缠绕夹砂管，整体橡胶密封圈套筒接头连接；支管采用 DN200PVC-U 平壁管，采用胶粘剂接口，详见国标 06MS201-2（页 23、24）；本次污水管接用户的接户管参照当地习惯做法采用 De160 PVC-U 平壁管，采用胶粘剂接口，详见国标 06MS201-2（页 23、24）；管道与检查井连接做法详见国标 06MS201-2（页 56、57）。

玻璃纤维增强塑料连续缠绕夹砂管，材料应采用有合格证书厂家的合格产品，其质量应符合国家标准《玻璃纤维增强塑料夹砂管》（JC/T 2538-2019）的要求；管道安装前应进行外观检查,发现龟裂、空鼓等缺陷使用前应修补并经鉴定合格后方可使用，管材强度：管道埋深≤4m

时环刚度不小于 8KN/m2，4m＜管道埋深＜6m 时环刚度不小于 10KN/m2，管道埋深＞6m 时环刚度不小于 12KN/m2。

2.PVC-U 平壁实壁排水管，环刚度不小于 8kN/㎡，同时落锤冲击试验、纵向回缩率、二氯甲烷浸渍试验等均须满足现行《无压埋地排污、排水用硬聚氯乙烯（PVC-U）管材》规范要求，管材性能应达到规范规定的公称环刚度 SN8 的技术性能要求。

3.本次材料表中接户管长度为暂定 35m 预留，管径 De160,供沟渠周边民宅衔接，现场结合实际情况进行铺设，对支管位置、支管检查井数量等作适当增减、调整，管底标高、井顶标高等可做相应调整。地面标高以实测为准，控制管道覆土，覆土不足时，应根据现场实际情况对管道进行满包。接化粪池排出管开始，巷道内污水支管均采用管径 DN200。

4.污水主管及收集支管管道基础均采用砂垫层基础。

5.拉管采用 FPPE 增强改性聚丙乙烯管。

6.当污水管道无条件埋地敷设时沿挡墙挂管采用焊接钢管，检查口材料与管材一致，排水管起点可设置堵头代替检查口。局部节点可设置清扫口代替检查口，排水管上直线段上检查口或清扫口之间的最大距离应不大于 20m，清扫口图集参 04S301 选用。架空管道采用胀锚螺栓单管托架配套管卡固定，每隔 2 米设置一个管托架。

7.管道基础应落在有一定承载能力（fak≥100kN/m²）的原状土层上，否则应进行地基处理:如遇槽底土质为非原状土或淤泥质土或因开挖不慎引起的槽底超挖，其管道土基须进行换土处理，当换土深度≤0.20m 时，采用粗砂密实回填；当换土深度＞0.20m 时，管底以下 0.20m 采用粗砂密实回填，其余视其换土深度确定换土处理方法（抛石挤淤或砂石回填）。

8.对管道与检查井连接处，当地基较差时容易造成连接不好的情况，应局部采取相应措施，以确保工程质量。

9.管道施工过程中可依据现场实际状况进行微调。

10.如遇不良地基应及时与设计人员联系处理方式。

4.4 构筑物

1.检查井

本次设计车行道下采用混凝土模块式检查井，做法详见《混凝土模块式排水检查井》（12S522-20）；设计巷道内采用塑料检查井，做法详见《建筑小区塑料排水检查井》（08SS523），应业主要求污水检查井底部加深 300㎜ 沉泥槽，沉泥井按规范沉泥 50cm，检查井地基承载力不低于 100KN/㎡。

除特殊情况外，检查井均设计为流槽井。检查井位于路面内时，井顶标高应与路面平齐；位于绿化带和农田内时，井顶标高应高出地面 15cm。

检查井井室周围的回填材料应采用砂，回填宽度不小于 400㎜，严禁回填素土、废料等。塑料检查井地基及基础做法、回填密实度要求采用图集《建筑小区塑料排水检查井》(08SS523-31)实施。

模块式检查井壁内外墙用 1:2 防水水泥砂浆抹面至井顶,厚 20㎜;检查井内设置铸铁踏步，踏步需做防腐处理，踏步安装详见给水排水标准图集《市政排水管道工程及附属设施》（06MS201-6-16、17）。

2.化粪池

化粪池采用玻璃钢制三格式化粪池(材质选择可根据当地市场实际情况进行选择)，位置可根据实际情况进行调整，本次设计数量现场踏勘统计数据考虑，结算时以实际发生量计算，材料及施工质量应满足《福建省农村生活污水处理技术指南》(福建省住房和城乡建设厅)的要求。

3.隔油池

餐饮店室外考虑设置隔油池，数量暂按现场踏勘统计数据，由于餐饮店业态变化快，具体以现场实际施工为准，采用玻璃钢材质，参见《玻璃钢隔油池选用及安装》图集，采用室外地埋式安装，地基成在即特征值 fak≥100kPa，有效容积按用餐人数、建筑物类型、生活用水量标准，使用时间等选取，其它生活污水不得排入隔油池。玻璃钢隔油池在出厂前应做满水试验，24h 应无渗漏。

4.井盖与井座

位于现状路面井盖须与地面平，车行道下采用φ700 重型防盗球墨铸铁井盖、井座，巷道内采用φ450 轻型防盗球墨铸铁井盖，检查井内需加装安全网，具体做法及要求详见《检查井盖》(GB/T23858-2009)。井盖类别：荷载等级为 D400，荷载最小值 P≥400KN。人行道和绿化带下采用类别为 C250，实验荷载不小于 250KN。井盖、井座应采用柔性连接（设置橡胶圈）。防止车速过快造成井盖振动，该产品是经过省级质检部门检验认定的质量合格产品。施工时要求严格遵守相关的技术指标，井盖面层应标注“污水”字样作为标示。车行道下井座周边需采用钢筋网加固处理，具体详见大样图。

检查井井框、井座下部间隙＞30mm 的应采用 C30 细石混凝土填充密实，不得采用水泥砂浆坐浆处理。井室周围的回填材料应采用中粗砂，回填宽度不小于 400mm，严禁回填素土、废料等。

根据《给水排水工程构筑物结构设计规范》（GB50069-2002）第 3.0.11.3 条规定砌筑砂浆应采用水泥砂浆，并不低于 M10。

5.安全网

材料：选用尼龙绳为防护网，抗冲击为：150Kg～200Kg；

固定螺栓：选用 304 不锈钢防腐材料，其强度为 45Kg/mm2，屈服强度为 20Kg/mm2；

尺寸：根据井口的大小相应调整；

使用要求：安装后，安全网上的所有节点应固定，受力时不能出现松动；在使用过程中受人或重物撞击过 2-3 次的安全网，宜更换新安全网，具体要求详见：《福建省城镇排水管道检查井防坠落安全网标准》(DBJ/T13-184-2014)，做法详见大样图。

6.管道与检查井的连接

管道和检查井应采用柔性连接，设计采用现浇砼包封连接。管道敷设到位后，再砌筑检查井井壁。首先，将自膨胀橡胶密封圈插入井壁管端的中间部位，然后，砌筑检查井井壁。采用现浇砼包封插入井壁的管端，砼包封厚度不小于 100mm，强度等级不低于 C20。

7.管径以毫米计，管坡以千分率计，其余尺寸及高程均以米计，管径代号 DN 表示公称内径，其与外径 De 及设计最小坡度对应关系见下表：

管道外径 De 及设计最小坡度对应表

公称内径 DN(mm)	外径 De(mm)	设计最小坡度
300	315	0.003
200	225	0.004
150	160	0.005
100	110	0.01

4.5 金属管道防腐及安装

1、钢制管件的防腐处理，采用高分子防腐涂料。在涂刷涂料前所有需作防腐处理的管件均须作表面处理，除去表面的油、水、尘土、焊渣、氧化皮以及疏松的锈蚀物，附着紧密的锈蚀物可不清除，具体作法要求如下：

1）直接埋入砼内的钢管铁件只作表面除锈处理；

2）表面除锈处理至 Sa2.5 级；

3）埋地钢管及钢制件外防腐：高分子防腐涂料二布四油，黑色，漆膜厚度 250～300μm。

4）钢管内壁及浸泡在水中管件、铁梯、支架等防腐：高分子防腐涂料两底两面，黑色，漆膜厚度 180～200μm；

5）外露管道及铁件等防腐：高分子防腐涂料两底两面，银灰色，漆膜厚度 220～250μm；

6）预埋管件均在土建施工前预先加工完毕，并与构筑物混凝土浇筑一起施工，严禁事后打凿；

2、防腐操作注意事项：

1）为保证焊缝处的漆膜厚度，涂刷时应先将焊缝部位涂刷二道，然后再全面涂刷防腐漆；

2）在雨天和大气湿度在 85%以上时，不得在露天涂漆；

3）应在前一道的涂漆干透后，方可进行再次涂漆；

4）涂刷后的漆件表面应光洁、无流挂、无皱痕、无露底、无开裂等现象，漆面应均匀；

5）工地管件焊缝两侧各留 100mm 不涂漆，待安装完毕后，再按要求进行涂漆；

6）管道在运输吊装过程中应避免与异物硬性磨擦，以防损伤防腐层，若有损伤应即时修补至合格为止。

防腐施工及验收按建设部和国家技术监督局联合发布的《给水排水管道工程施工及验收规范》（GB50268-2008）及《城市污水处理厂工程质量验收规范》（GB50334-2017）执行。

3、架管敷设管道安装

1）管道安装前应先做外观检查，发现裂纹，空鼓等缺陷应先修补并经鉴定合格后方可投入使用。

2）污水管道铺设安装时，管底坡度应严格按设计图施工，严禁倒流水。

3）管道架管敷设时，需按要求在规定长度内设置伸缩节、固定管卡、滑动管卡及检查口，并需保障安装在方便维修、拆卸的位置。

4）架设管道接入埋地检修井时，应配合相关排水设施进行预留接入口，同时按要求进行管井衔接。

5）管道敷设时，应做好管道开口临时封堵，避免施工杂物堵塞管道，同时管道安装完成后需对管道进行清通。

6）管道吊装敷设时，横管及立管安装应尽可能紧贴墙面或柱边，立管及水平管支、吊架安装详国标 03S402。所有竖管底部应加支墩或铁架固定。

7）管道施工墙面打孔时，需保证不影响现状房屋结构安全性，同时保障房屋不因管道施工而出现渗水、漏水等不利影响。

8）排水管安装后应做灌水试验，暗装或埋地排水管在隐蔽前必须做灌水试验。满水 15min 后，再灌满延续 5min，液面不下降为合格。新建立管灌水高度必须到每根立管最上部的通气帽。

9）所有排水管道及卫生洁具等安装应按国家有关规定、标准进行验收。

10）管道施工时，所有尺寸及标高施工标准参照一般管道敷设安装。

5、沟槽开挖及回填要求

1.本次设计管道新建敷设方式原则上均采用开挖敷设方式。

其中管槽挖深≤1.5m 采用直槽开挖，1.5m<挖深≤2m 之间采用板式支护，2m<挖深≤2.5m 采用槽钢支护，埋深＞2.5m 拉森钢板桩支护。

2.沟槽开挖要求

1）管道沟槽底部的开挖宽度按《给水排水管道工程施工及验收规范》（GB50268-2008）第 3.2.1 条执行。

2）沟槽放坡应根据沟槽的土质、地下水位等情况确定，一般可按《给水排水管道工程施工及验收规范》（GB50268-2008）中 14～15 页第 4.3.3 条的要求进行确定。

3）开挖沟槽应严格控制不要超挖。基底设计标高以上 0.2～0.3m 的原状土，应在敷设管道前人工清理至设计标高。如遇超挖或扰动，严禁用杂土回填，可换填粒径 10～15mm 天然级配砂石料，整平夯实，其密实度应达到沟槽回填密实度要求。

4）如遇地下水，地下水位应抽降至沟底最低点以下 30～50cm。待回填至管径以上一倍时，方可停止抽降地下水。施工中如遇到软土地基，请与设计单位联系解决。

5）沟槽边堆土，应距槽边 0.8m 以上，高度不得超过设计计算荷载且不应超过 1.5m。

6）本工程主管施工人工与机械比例为 1：9，支管施工人工与机械比例为 7:3，接户管施工均为人工施工。实际施工过程中人工与机械比例，依据现场实际状况调整。

3.沟槽回填要求

1）沟槽回填从管底至管顶以上 0.5m 范围内采用中粗砂回填，其余按道路要求回填素土；回填压实度按《给水排水管道工程施工及验收规范》(GB50286-2008）表 4.6.3-1/2 执行，且满足路基设计密实度要求。

2）沟槽回填从管底基础部位开始至管顶 0.5m 范围内，必须采用人工回填；管顶 0.5m 以上可采用机械回填，但必须从管道两侧同时回填同时夯实；每层回填高度应不大于 200mm。

3)分段回填压实时，相邻段的接茬应呈阶梯形，且不得漏夯。采用轻型压实设备夯实，不得采用机械推土回填，回填、夯实时应分层对称进行，夯夯相连,每层回填土高度不应大于 200mm，不得单侧回填，确保夯填密实度；采用机械回填压实时，应从管轴线两侧同时均匀进行，并夯实、碾压。

4)回填过程中，沟槽内不允许有积水，不允许带水回填。如遇雨季施工排水有困难时，可采取边下管边回填的措施。

6、路面破除恢复

1、破除恢复宽度：

路面破除恢复宽度参照《管道沟槽开挖断面及支护图》。

2、排水单元路面和绿化恢复原则上按照《道路破除修复大样图》进行恢复，但不低于现状标准。路面破除恢复后道路表面应平整、坚实，接缝紧密，无枯焦；不应有明显轮迹、推挤裂缝、脱落、烂边、油斑、掉渣等现象，不得污染其他构筑物。面层与路缘石、平石及其他构筑物应接顺，不得有积水现象。

7、工程管线抗震设计

本工程抗震设防烈度为 8 度，设计地震动峰值加速度为 0.2g，设计地震分组为第二组；因此，本工程采用的管材为柔性管材，接口为柔性构造，且每个接口的允许轴向拉、压变位不小于 10mm，根据《室外给水排水和燃气热力工程抗震设计规范》(GB 50032-2003)验算，满足相关要求。检查井及其他附属设施参照的标准图集设计抗震设防烈度为 7 度，附属构筑物均满足相关规范抗震设计要求，管道与检查井井壁连接方式采用柔性接头连接。

8、管道密闭性检验

管道闭水试验方法，按《给水排水管道工程施工及验收规范》（GB50268-2008）中的试验方法执行，闭水试验进行时，应进行外观检查，不得有漏水现象，且符合以下要求，管道渗水量 q（渗水量 m^3/24h·km）≤0.0046D（管径 mm），管道闭水试验为合格。

9、施工要求

1．施工前应对接入或排出的现状污水管道高程进行校核，若与设计高程不符合，应及时与业主和设计人员联系，另行商讨处理方法。

2．沟槽采用机械开挖时，沟底应预留 0.2 米的土层暂不挖去，铺管道前必须用人工清理至设计标高；如局部超挖，则应用中粗砂回填至设计标高。

3．施工前应对现状化粪池进行排查，复核出水标高等，做好对化粪池污水的衔接，如有问题应及时联系设计人员进行调整。

4．管道应在沟底标高、基础垫层厚度、表面有无扰动等作业项目检查合格后方准铺设安装。

5．塑料管道变形率应小于管内径的 3%。

6．安装和铺设管道时，应按照从下坡往上坡和承口向前的原则进行。

7．施工期间应注意基坑排水，防止结构抗浮失稳破坏。

8．其余未详部分详见有关的设计及施工规范、规定。

10、注意事项

(1)本工程暂无地勘报告情况，施工前先调查现状地质情况，如有问题及时反馈业主，联系设计单位进行处理。

(2)所有构筑物中的Ⅰ级钢筋 HPB235 已不采用，应改为 HPB300（参 GB50010-2010）；检查井、排出口中的墙身用水泥砂浆应有 M7.5 改为 M10（参 GB50069-2002 第 3.0.11.3 条）。

(3)本工程开挖深度均在 3m 以下，若因现场地形图标高等不符导致开挖深度超过 3m，施工时应严格遵守《危险性较大的分部分项工程安全管理规定》住房和城乡建设部令 2018 年第 37 号所规定的相关要求。

1) 施工单位应在工程施工前组织工程技术人员编制专项施工方案。

2) 对于超过一定规模的危大工程，施工单位应当组织召开专家论证会对专项施工方案进行论证。由施工总承包单位组织召开专家论证会。专家论证前专项施工方案应当通过施工单位审核和总监理工程师审查。

3) 监理单位应当结合危大工程专项施工方案编制监理实施细则，并对危大工程施工实施专项巡视检查。

4) 对于按照规定需要进行第三方监测的危大工程，建设单位应当委托具有相应勘察资质的单位进行监测，监测单位应当编制监测方案并开展监测，及时向建设单位报送监测成果，并对监测成果负责；发现异常时，及时向建设、设计、施工、监理单位报告，建设单位应当组织相关单位采取处置措施。

具体要求详见《危险性较大的分部分项工程安全管理规定》住房和城乡建设部令 2018 年第 37 号。

（5）若在管道施工的工程建设中发现地下文物遗迹遗存，应立即保护现场，第一时间报告文物保护部门依规处理。

(6)邱下村设计污水管道末端接入鑫强路 DN300 现状污水管道，仅对接入段区间 DN300 污水管道进行清淤，鑫强路 DN300 现状污水管道的后续改工程造由石狮高新开发区管委会建设完成。

（7）项目应加强对现状村庄道路路面、人行道等相关结构修复工程的施工质量控制。

（8）其余未尽事宜详相关规范、标准要求。

11、危险较大的分部分项工程施工安全的意见

（1）根据《危险性较大的分部分项工程安全管理规定》（部令 37 号文）及《住房城乡建设部办公厅关于实施《危险性较大的分部分项工程安全管理规定》有关问题的通知建办质〔2018〕31 号》中涉及深基坑、支撑体系、高大模板、吊装、拆除等危险性较大的工程范围或存在对周边环境安全影响的工序，施工单位应当补充识别危险性较大的分部分项工程，并组织召开专家论证会对专项施工方案进行论证。

（2）设计依据

《危险性较大的分部分项工程安全管理规定》2018 年 2 月 12 日；

《建筑深基坑工程施工安全技术规范》GJ311-2013；

住建部 37 号文，《危险性较大的分部分项工程安全管理规定》

（3）危大工程的重点部位和环节

1) 本工程排水管道沟槽开挖深度局部超过 2m，或开挖深度虽未超过 2 米，但地质条件、周围环境和地下管线复杂，或影响相邻建筑的沟槽开挖支护。故本工程危大工程的重点部位和环节为：排水管道沟槽开挖。

2) 本工程为排水工程改造项目，工人需下井有限空间作业也属于危大工程环节。

（4）危大工程施工安全的意见

1) 建筑周边管道开挖深度较浅，开挖深度约为 1m，且开挖至回填施工周期较短，对于基坑检测内容及频率按一级基坑对应的要求执行。

2) 依据土质情况确定开挖深度≥2m 采用 22#B 型槽钢及拉森钢板桩支护，钢板桩采用Ⅳ型拉森式钢板桩支护，横撑采用 D200 钢管间距 3 米。桩身之间采用纵梁搭接，钢板桩插入基底以下深度不小于 1.2 倍埋深。沟槽开挖时机械作业区横撑必须固定。开挖沟槽边缘要设置防护绳，设立警戒线防止闲人靠近，当天开挖的沟槽要做好支护，未回填前应派专人巡视，过沟通道口要有明显标志，需遮盖的沟坑，须严密。

3) 施工前复核地下管线与周边房屋基础，不得扰动房屋基础。同时应全线勘明地下地质情况，确定能否拉管。

4) 开挖前项目部应对施工操作人员进行安全技术交底，开挖出来的土方应及时清运以减少土壤对管道边缘的压载，避免发生塌方、滑坡现象，土质松软地段及较深位置，必须派专人在管槽边沿观察，发现滑坡或塌方隐患，应及时通告槽底人员疏散，管沟开挖后周围用绳子围起来并设醒目标志和路障，夜间用红灯警示以防行人跌倒。

5) 施工单位应当在危大工程施工前组织工程技术人员编制专项施工方案。

6) 本工程为排水工程项目，工人需下井作业，排水管渠总的污水通常析出硫化氢、甲烷、二氧化碳等气体，工人下井前必须先将安全灯放入井内，检测是否有有害气体和爆炸性气体，如有需建相邻检查井的井盖打开一段时间，或抽风机抽出，排气后复查。工人下井时，需有安全措施，如不得携带有明火的灯，不得点火或抽烟，必要时戴有气袋的防毒面具，穿系有绳子的防护腰带，井外必须留人，以备随时给予井下人员必要的援助。

（5）结论

1) 施工单位应按照《危险性较大的分部分项工程安全管理规定》住建部 37 号令和“关于实施《危险性较大的分部分项工程安全管理规定》有关问题的通知”补充识别危险性较大的分部分项工程。

2) 在施工的整个过程中，监理应起到应有的监督作用。若发现现场实际情况与设计有出入，施工方应及时报监理及业主单位并联系设计方，共同协商解决。施工单位应当在危大工程施工前组织专项施工方案论证。

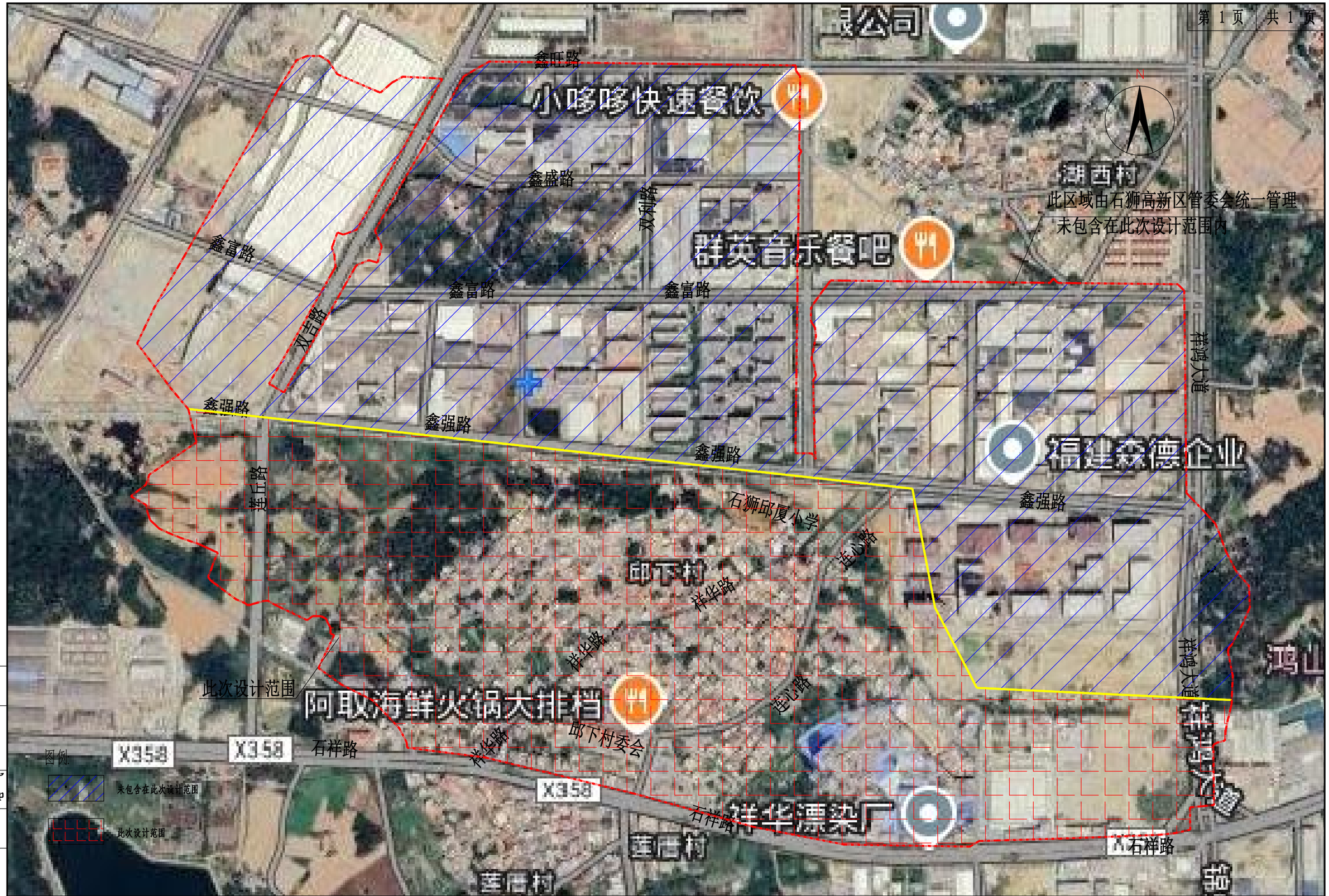

专业	签字	日期	专业	签字	日期
道路			排水		
结构			电气		

科设勘察设计有限公司 KESHE Keshe Survey and Design Co., Ltd.

工程名称 Project	2024年农村生活污水提升治理项目（设计）	项目负责 Design Person in Charge	曾德飞	专业负责 Specialized Person in Charge	童辉	校对 Check	王涛	审定 Approved	陈晓玲	工程编号 Project No.	KS0208	图别 Drawing Sort	施工图
图名 Drawing Name	邱下村区位图		孙亚芹	制图/设计 Drawing / Design	邹德姣	审查 Examiner	曾朝银	图号 Drawing No.	SS-01-01	版次 Version No.	A	日期 Date	2024.10

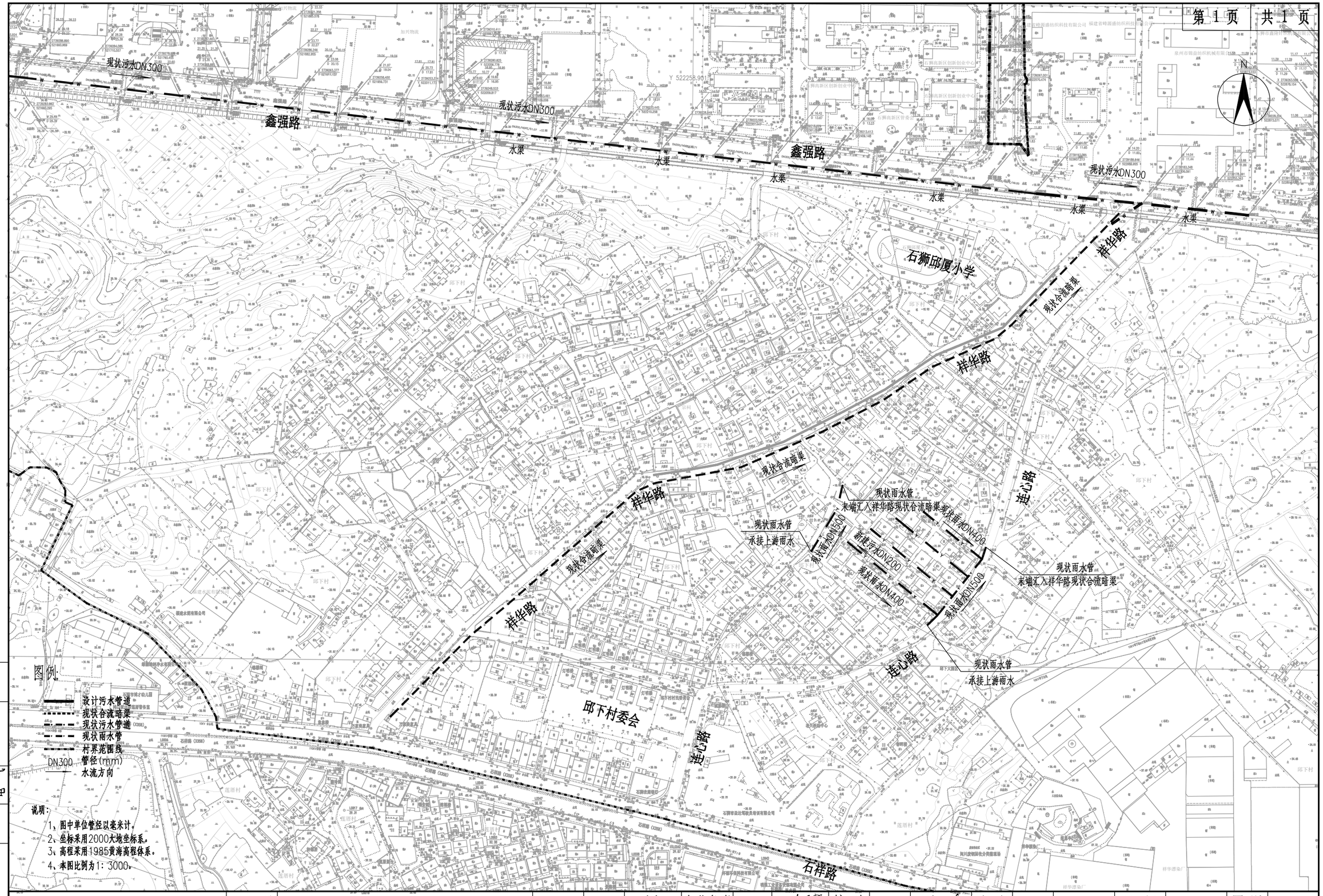

专业	签字	日期	专业	签字	日期
道路			排水		
结构			电气		

科设勘察设计有限公司
KESHE Keshe Survey and Design Co., Ltd.

工程名称 Project	2024年农村生活污水提升治理项目—鸿山镇（邱下村）	项目负责 Design Person in Charge	曾德飞	专业负责 Specialized Person in Charge	童辉	校对 Check	王涛	审定 Approved	陈晓玲	工程编号 Project No.	KS0208	图别 Drawing Sort	施工图
图名 Drawing Name	邱下村现状排水系统图		孙亚芹	制图/设计 Drawing / Design	邹德姣	审查 Examiner	曾朝银	图号 Drawing No.	SS-01-02	版次 Version No.	A	日期 Date	2024.10

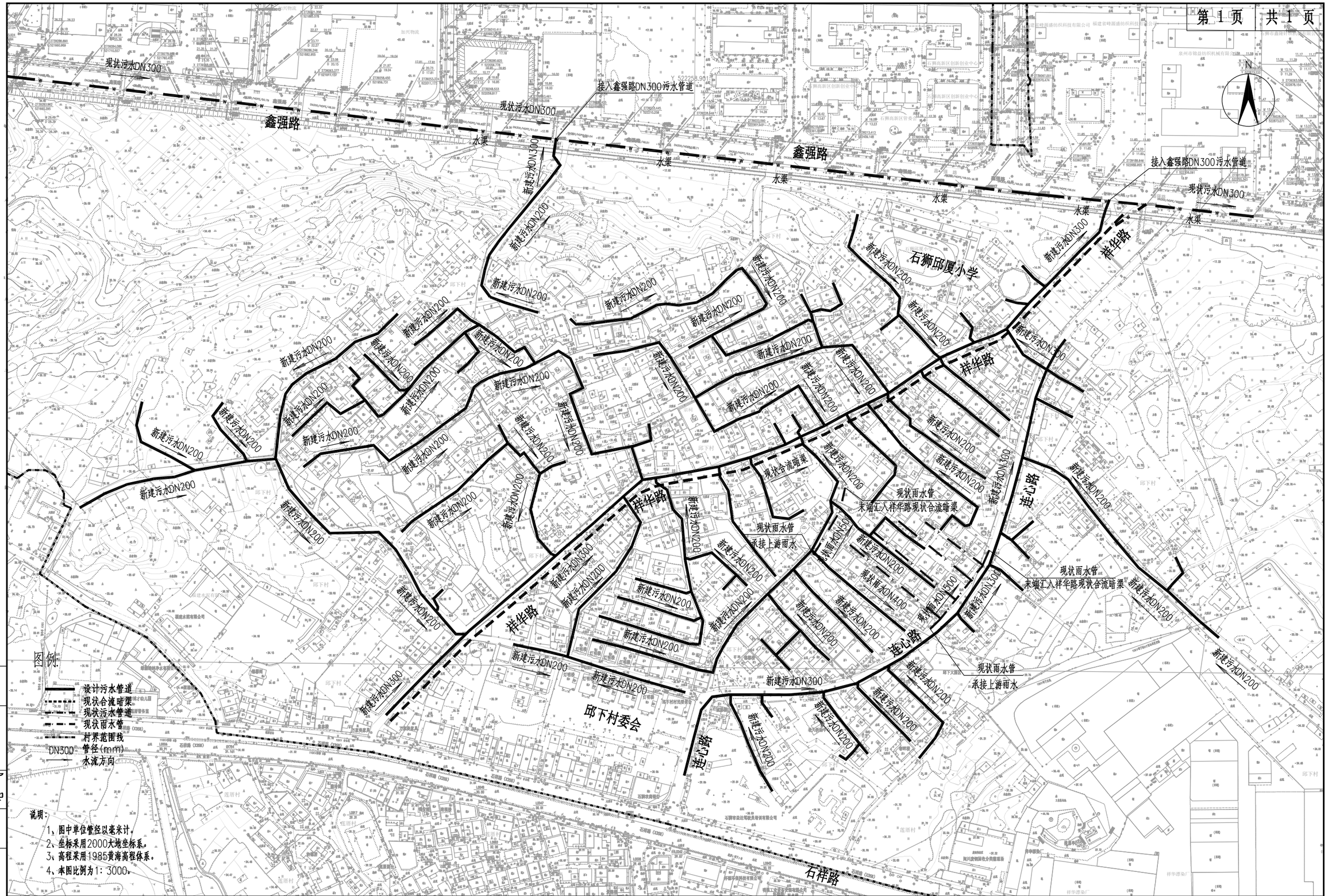

专业	签字	日期	专业	签字	日期
道路			排水		
结构			电气		

科设勘察设计有限公司 Keshe Survey and Design Co., Ltd.	工程名称 Project	2024年农村生活污水提升治理项目—鸿山镇（邱下村）	项目负责 Design Person in Charge	曾德飞		专业负责 Specialized Person in Charge	童辉		校对 Check	王涛		审定 Approved	陈晓玲		工程编号 Project No.	KS0208	图别 Drawing Sort	施工图
	图名 Drawing Name	邱下村污水管道系统图		孙亚芹		制图/设计 Drawing / Design	邹德姣		审查 Examiner	曾朝银		图号 Drawing No.	SS-01-03		版次 Version No.	A	日期 Date	2024.10

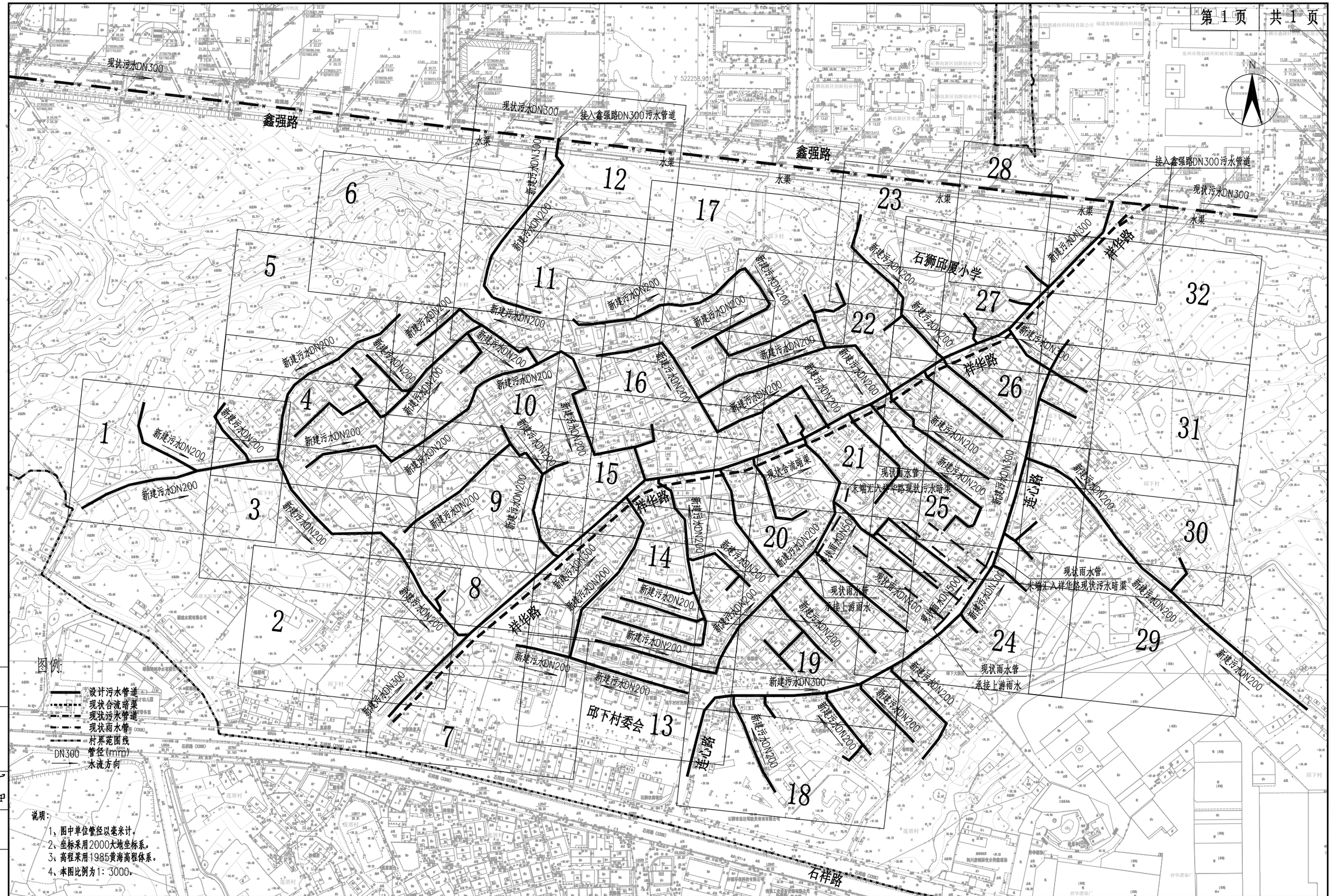

专业	签字	日期	专业	签字	日期
道路			排水		
结构			电气		

科设勘察设计有限公司
KESHE Keshe Survey and Design Co., Ltd.

工程名称 Project	2024年农村生活污水提升治理项目—鸿山镇（邱下村）	项目负责 Design Person in Charge	曾德飞	专业负责 Specialized Person in Charge	童辉	校对 Check	王涛	审定 Approved	陈晓玲	工程编号 Project No.	KS0208	图别 Drawing Sort	施工图
图名 Drawing Name	邱下村平面分区索引图		孙亚芹	制图/设计 Drawing / Design	邹德姣	审查 Examiner	曾朝银	图号 Drawing No.	SS-01-04	版次 Version No.	A	日期 Date	2024.10

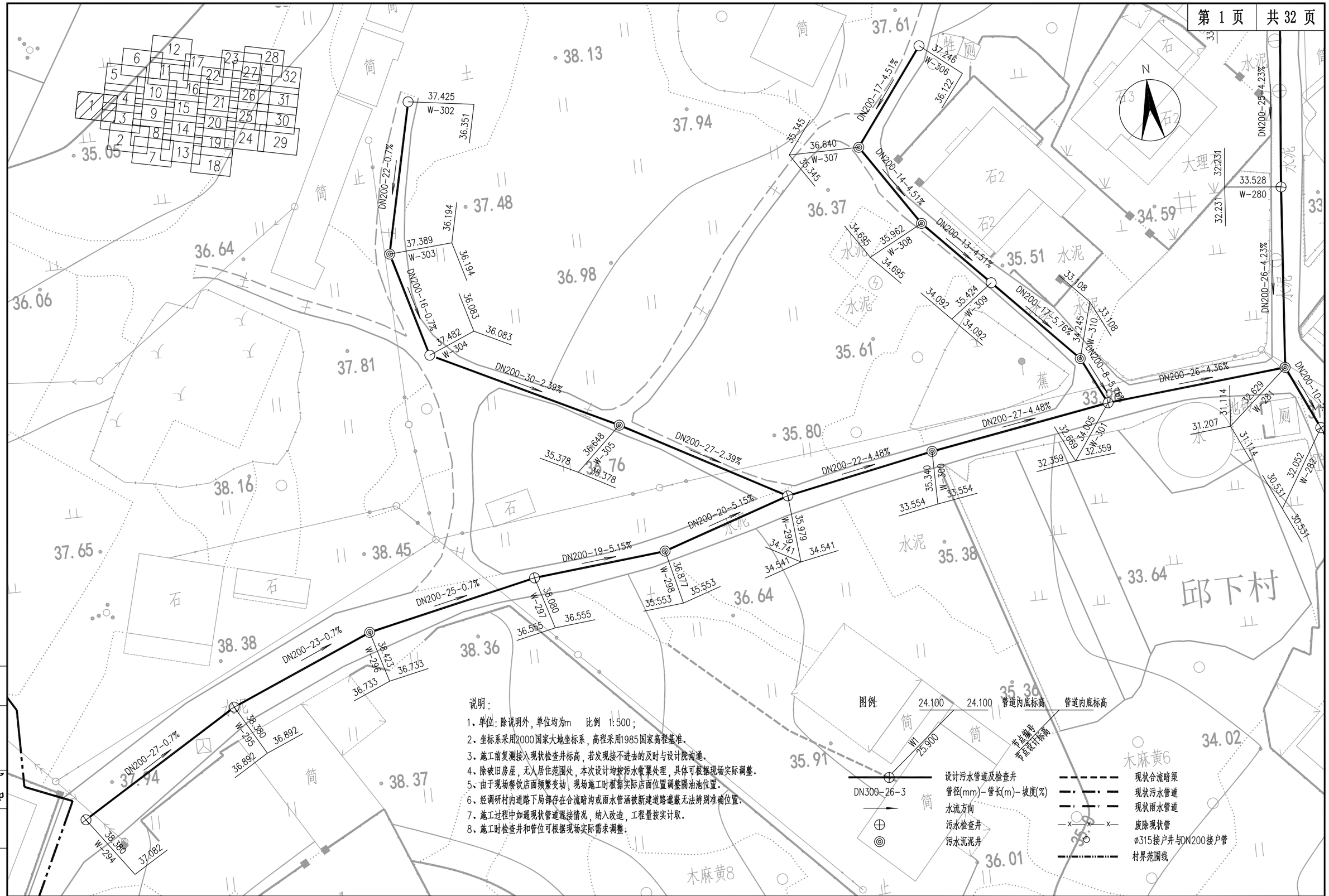

专业	签字	日期	专业	签字	日期
道路			排水		
结构			电气		

科设勘察设计有限公司 Keshe Survey and Design Co., Ltd.	工程名称 Project	2024年农村生活污水提升治理项目—鸿山镇（邱下村）	项目负责 Design Person in Charge	曾德飞	专业负责 Specialized Person in Charge	童辉	校对 Check	王涛	审定 Approved	陈晓玲	工程编号 Project No.	KS0208	图别 Drawing Sort	施工图
	图名 Drawing Name	邱下村污水管道平面图		孙亚芹	制图/设计 Drawing / Design	邹德姣	审查 Examiner	曾朝银	图号 Drawing No.	SS-01-05	版次 Version No.	A	日期 Date	2024.10

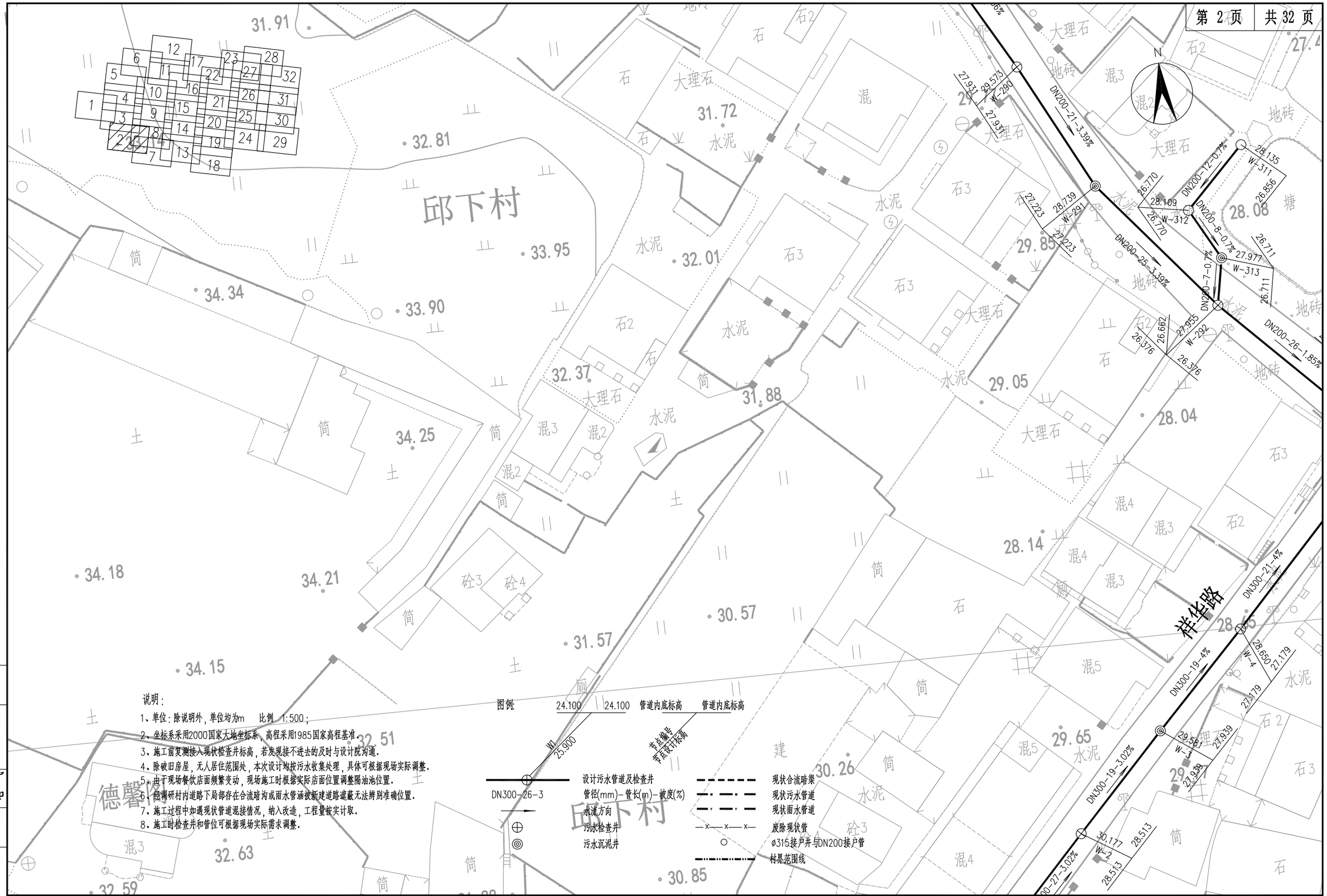

说明：

1、单位：除说明外，单位均为m　比例 1:500；
2、坐标系采用2000国家大地坐标系，高程采用1985国家高程基准.
3、施工前复测接入现状检查井标高，若发现接不进去的及时与设计院沟通.
4、除破旧房屋，无人居住范围处，本次设计均按污水收集处理，具体可根据现场实际调整.
5、由于现场餐饮店面频繁变动，现场施工时根据实际店面位置调整隔油池位置.
6、经调研村内道路下局部存在合流暗沟或雨水管涵被新建道路遮蔽无法辨别准确位置.
7、施工过程中如遇现状管道混接情况，纳入改造，工程量按实计取.
8、施工时检查井和管位可根据现场实际需求调整.

图例：

24.100　24.100　管道内底标高　管道内底标高

W1　25.900　井点编号　井底设计标高

DN300-26-3

设计污水管道及检查井
管径(mm)-管长(m)-坡度(%)
水流方向
污水检查井
污水沉泥井
现状合流暗渠
现状污水管道
现状雨水管道
废除现状管
ø315接户井与DN200接户管
村界范围线

专业	签字	日期	专业	签字	日期
道路			排水		
结构			电气		

科设勘察设计有限公司 KESHE Keshe Survey and Design Co., Ltd.	工程名称 Project	2024年农村生活污水提升治理项目—鸿山镇（邱下村）	项目负责 Design Person in Charge	曾德飞	专业负责 Specialized Person in Charge	童辉	校对 Check	王涛	审定 Approved	陈晓玲	工程编号 Project No.	KS0208	图别 Drawing Sort	施工图
	图名 Drawing Name	邱下村污水管道平面图		孙亚芹	制图/设计 Drawing / Design	邹德姣	审查 Examiner	曾朝银	图号 Drawing No.	SS-01-05	版次 Version No.	A	日期 Date	2024.10

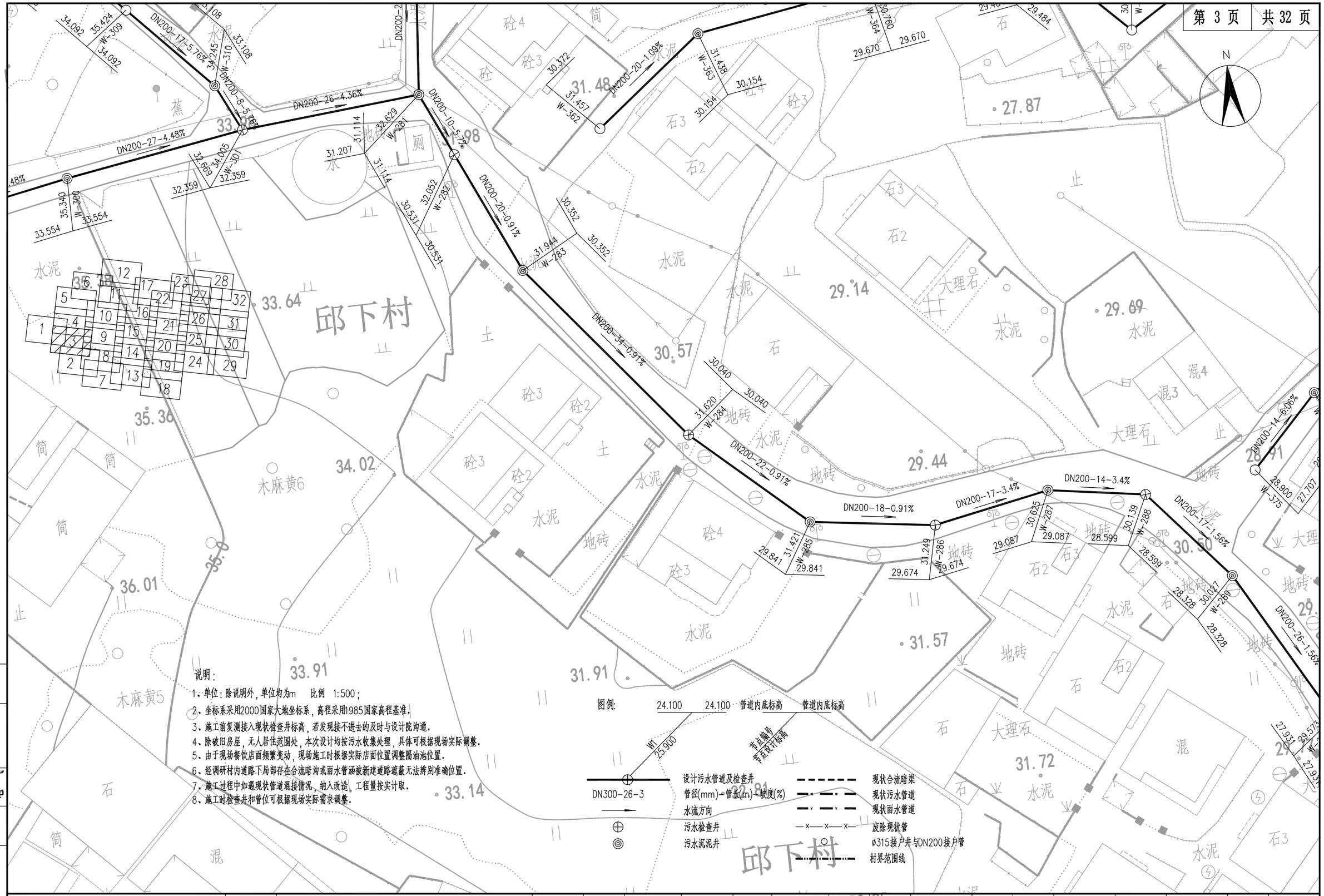

说明:

1、单位:除说明外,单位均为m 比例 1:500;
2、坐标系采用2000国家大地坐标系,高程采用1985国家高程基准.
3、施工前复测接入现状检查井标高,若发现接不进去的及时与设计院沟通.
4、除破旧房屋,无人居住范围处,本次设计均按污水收集处理,具体可根据现场实际调整.
5、由于现场餐饮店面频繁变动,现场施工时根据实际店面位置调整隔油池位置.
6、经调研村内道路下局部存在合流暗沟或雨水管涵被新建道路遮蔽无法辨别准确位置.
7、施工过程中如遇现状管道混接情况,纳入改造,工程量按实计取.
8、施工时检查井和管位可根据现场实际需求调整.

专业	签字	日期	专业	签字	日期
道路			排水		
结构			电气		

科设勘察设计有限公司 Keshe Survey and Design Co., Ltd.	工程名称 Project	2024年农村生活污水提升治理项目—鸿山镇（邱下村）	项目负责 Design Person in Charge	曾德飞	专业负责 Specialized Person in Charge	童辉	校对 Check	王涛	审定 Approved	陈晓玲	工程编号 Project No.	KS0208	图别 Drawing Sort	施工图
	图名 Drawing Name	邱下村污水管道平面图		孙亚芹	制图/设计 Drawing / Design	邹德姣	审查 Examiner	曾朝银	图号 Drawing No.	SS-01-05	版次 Version No.	A	日期 Date	2024.10

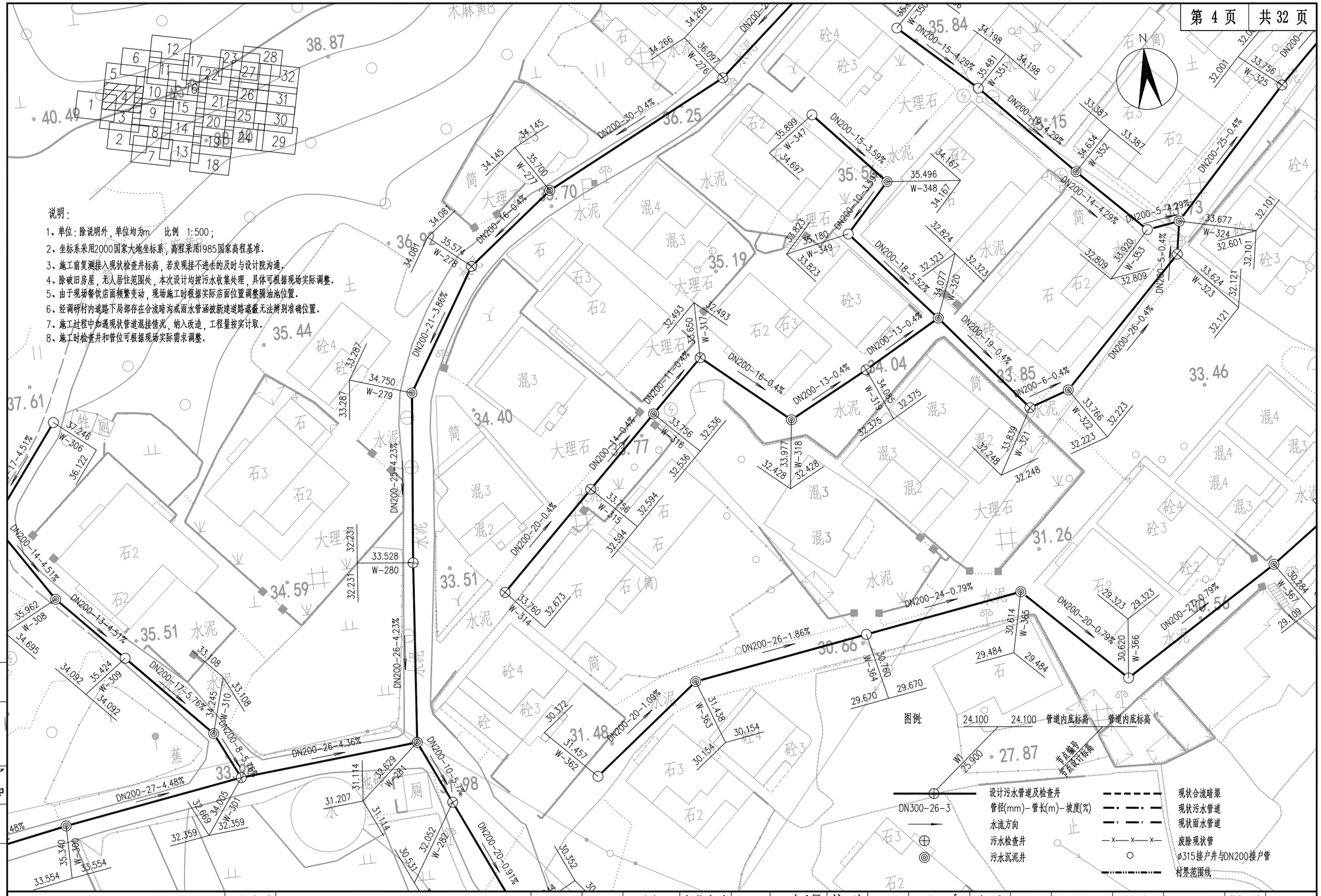

专业	签字	日期	专业	签字	日期
道路			排水		
结构			电气		

科设勘察设计有限公司 KESHE Keshe Survey and Design Co., Ltd.	工程名称 Project	2024年农村生活污水提升治理项目—鸿山镇（邱下村）	项目负责 Design Person in Charge	曾德飞	专业负责 Specialized Person in Charge	童辉	校对 Check	王涛	审定 Approved	陈晓玲	工程编号 Project No.	KS0208	图别 Drawing Sort	施工图
	图名 Drawing Name	邱下村污水管道平面图		孙亚芹	制图/设计 Drawing / Design	邹德姣	审查 Examiner	曾朝银	图号 Drawing No.	SS-01-05	版次 Version No.	A	日期 Date	2024.10

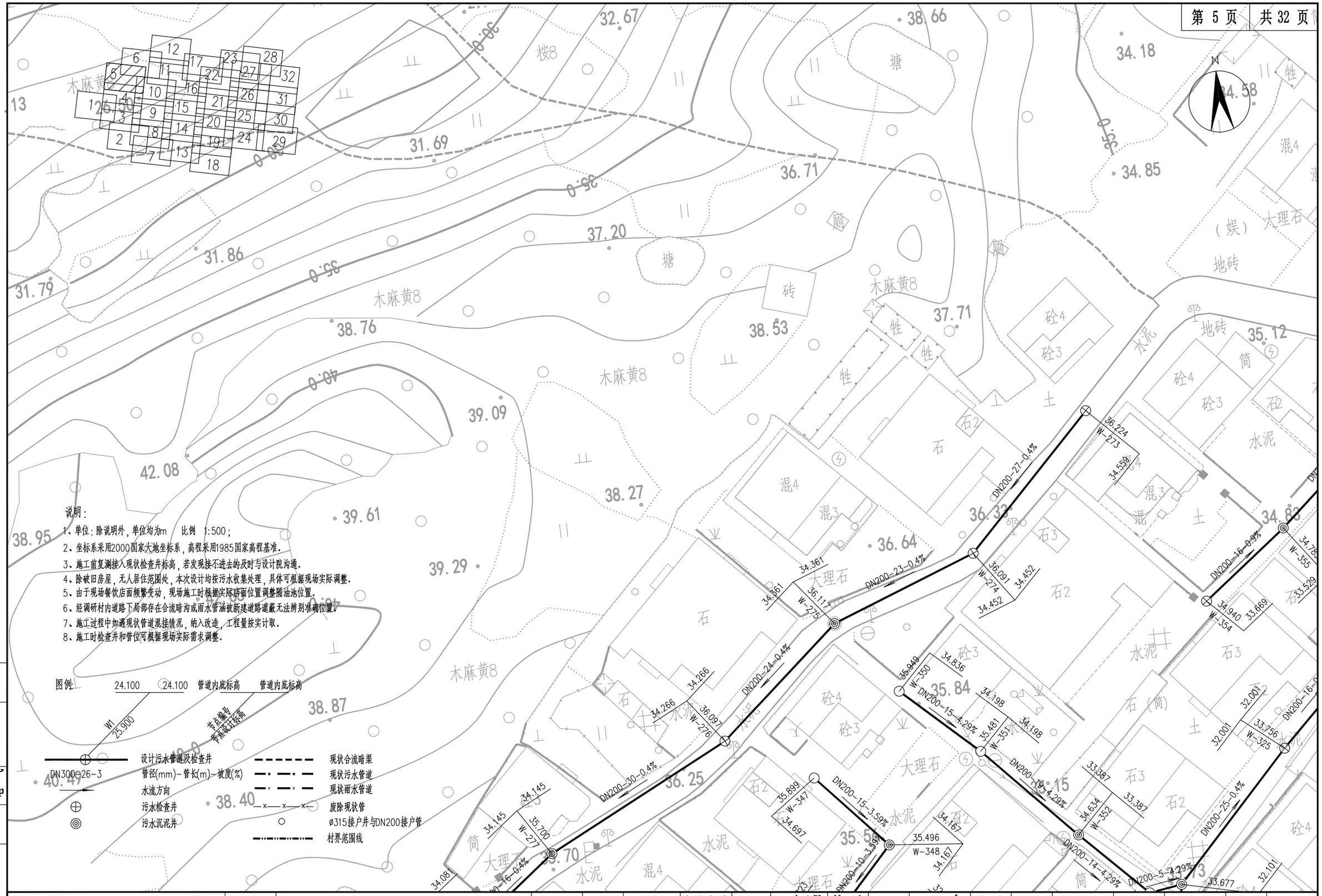

科设勘察设计有限公司 KESHE Keshe Survey and Design Co., Ltd.	工程名称 Project	2024年农村生活污水提升治理项目—鸿山镇（邱下村）	项目负责 Design Person in Charge	曾德飞	专业负责 Specialized Person in Charge	童辉	校对 Check	王涛	审定 Approved	陈晓玲	工程编号 Project No.	KS0208	图别 Drawing Sort	施工图
	图名 Drawing Name	邱下村污水管道平面图		孙亚芹	制图/设计 Drawing / Design	邹德姣	审查 Examiner	曾朝银	图号 Drawing No.	SS-01-05	版次 Version No.	A	日期 Date	2024.10

专业	签字	日期	专业	签字	日期	专业	签字	日期
道路			排水			电气		
结构								

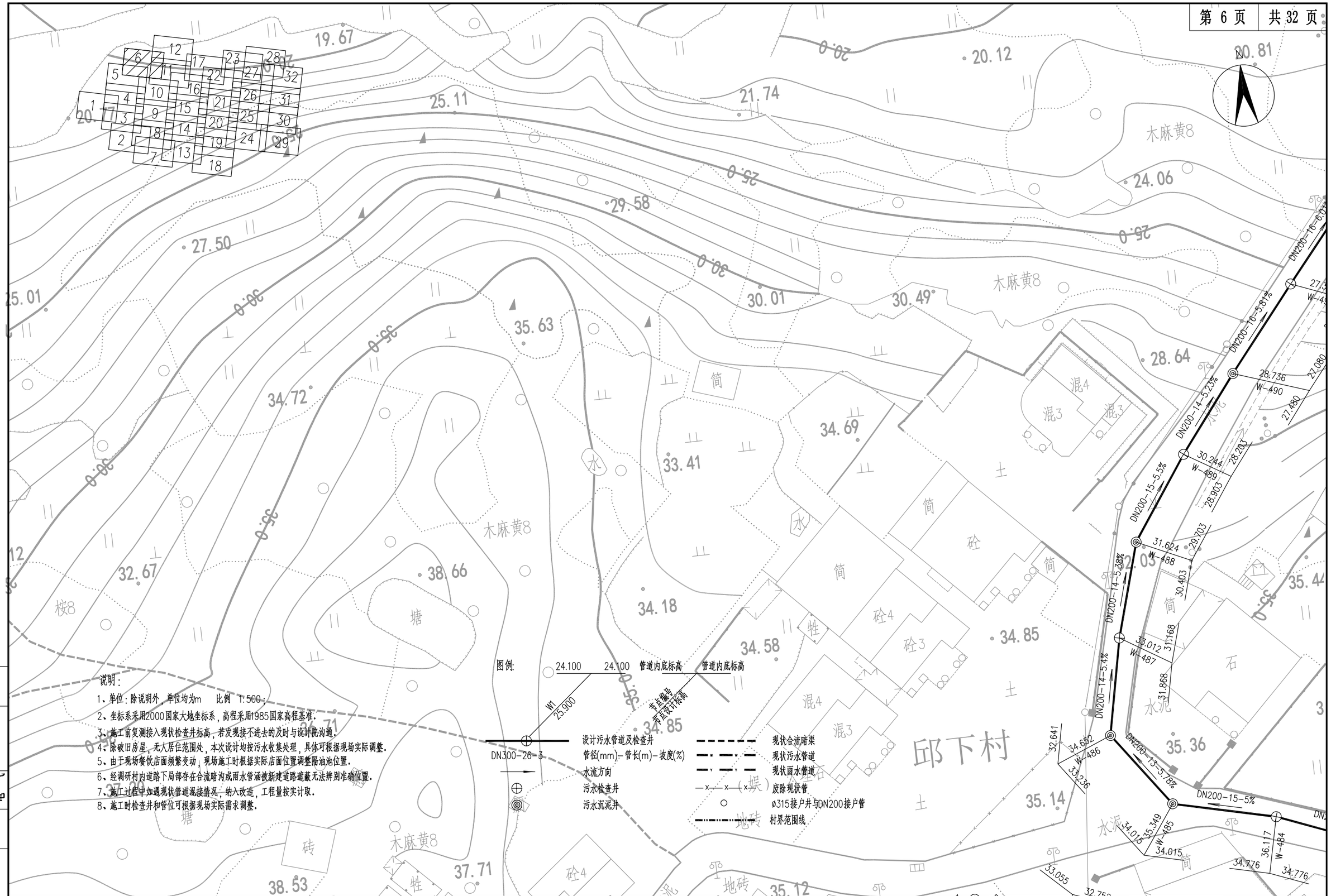

说明:

1、单位:除说明外,单位均为m 比例 1:500;
2、坐标系采用2000国家大地坐标系,高程采用1985国家高程基准.
3、施工前复测接入现状检查井标高,若发现接不进去的及时与设计院沟通.
4、除破旧房屋,无人居住范围处,本次设计均按污水收集处理,具体可根据现场实际调整.
5、由于现场餐饮店面频繁变动,现场施工时根据实际店面位置调整隔油池位置.
6、经调研村内道路下局部存在合流暗沟或雨水管涵被新建道路遮蔽无法辨别准确位置.
7、施工过程中如遇现状管道混接情况,纳入改造,工程量按实计取.
8、施工时检查井和管位可根据现场实际需求调整.

专业	签字	日期	专业	签字	日期
道路			排水		
结构			电气		

科设勘察设计有限公司 KESHE Keshe Survey and Design Co., Ltd.	工程名称 Project	2024年农村生活污水提升治理项目—鸿山镇（邱下村）	项目负责 Design Person in Charge	曾德飞	专业负责 Specialized Person in Charge	童辉	校对 Check	王涛	审定 Approved	陈晓玲	工程编号 Project No.	KS0208	图别 Drawing Sort	施工图
	图名 Drawing Name	邱下村污水管道平面图		孙亚芹	制图/设计 Drawing / Design	邹德姣	审查 Examiner	曾朝银	图号 Drawing No.	SS-01-05	版次 Version No.	A	日期 Date	2024.10

说明：

1、单位：除说明外，单位均为m　比例 1:500；
2、坐标系采用2000国家大地坐标系，高程采用1985国家高程基准。
3、施工前复测接入现状检查井标高，若发现接不进去的及时与设计院沟通。
4、除破旧房屋，无人居住范围处，本次设计均按污水收集处理，具体可根据现场实际调整。
5、由于现场餐饮店面频繁变动，现场施工时根据实际店面位置调整隔油池位置。
6、经调研村内道路下局部存在合流暗沟或雨水管涵被新建道路遮蔽无法辨别准确位置，
7、施工过程中如遇现状管道混接情况，纳入改造，工程量按实计取。
8、施工时检查井和管位可根据现场实际需求调整。

图例：

24.100 / 24.100 管道内底标高	管道内底标高
W1 / 25.900	节点编号 / 节点设计标高
DN300-26-3	设计污水管道及检查井
	管径(mm)-管长(m)-坡度(%)
	水流方向
	污水检查井
	污水沉泥井
	现状合流暗渠
	现状污水管道
	现状雨水管道
	废除现状管
	ø315接户井与DN200接户管
	村界范围线

专业	签字	日期	专业	签字	日期
道路			排水		
结构			电气		

科设勘察设计有限公司 KESHE Keshe Survey and Design Co., Ltd.	工程名称 Project	2024年农村生活污水提升治理项目—鸿山镇（邱下村）	项目负责 Design Person in Charge	曾德飞	专业负责 Specialized Person in Charge	童辉	校对 Check	王涛	审定 Approved	陈晓玲	工程编号 Project No.	KS0208	图别 Drawing Sort	施工图
	图名 Drawing Name	邱下村污水管道平面图		孙亚芹	制图/设计 Drawing / Design	邹德姣	审查 Examiner	曾朝银	图号 Drawing No.	SS-01-05	版次 Version No.	A	日期 Date	2024.10

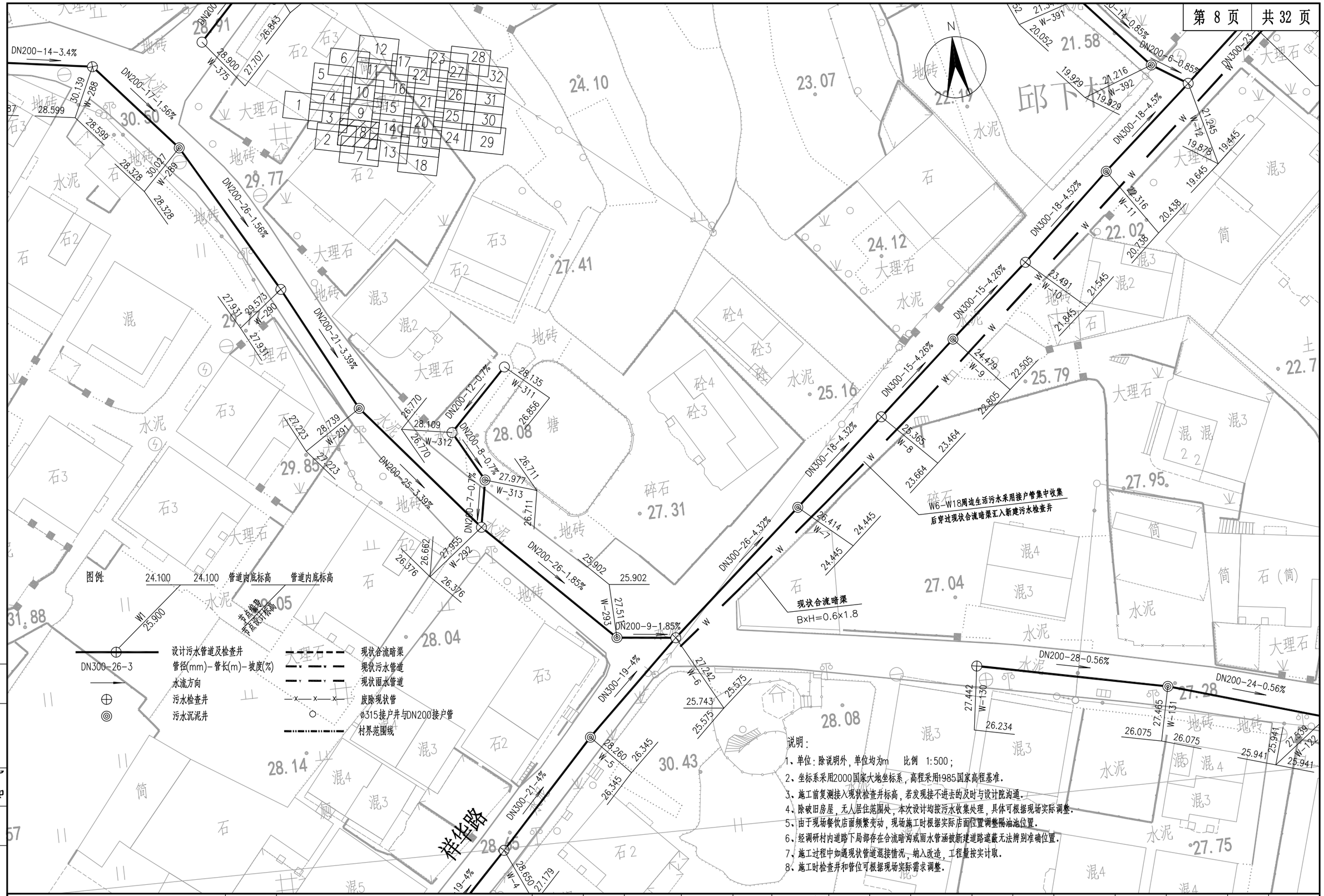

说明:

1、单位:除说明外,单位均为m 比例 1:500;
2、坐标系采用2000国家大地坐标系,高程采用1985国家高程基准.
3、施工前复测接入现状检查井标高,若发现接不进去的及时与设计院沟通.
4、除破旧房屋,无人居住范围外,本次设计均按污水收集处理,具体可根据现场实际调整.
5、由于现场餐饮店面频繁变动,现场施工时根据实际店面位置调整隔油池位置.
6、经调研村内道路下局部存在合流暗沟或雨水管涵被新建道路遮蔽无法辨别准确位置.
7、施工过程中如遇现状管道混接情况,纳入改造,工程量按实计取.
8、施工时检查井和管位可根据现场实际需求调整.

专业	签字	日期	专业	签字	日期
道路			排水		
结构			电气		

科设勘察设计有限公司 KESHE Keshe Survey and Design Co., Ltd.	工程名称 Project	2024年农村生活污水提升治理项目—鸿山镇（邱下村）	项目负责 Design Person in Charge	曾德飞	专业负责 Specialized Person in Charge	童辉	校对 Check	王涛	审定 Approved	陈晓玲	工程编号 Project No.	KS0208	图别 Drawing Sort	施工图
	图名 Drawing Name	邱下村污水管道平面图		孙亚芹	制图/设计 Drawing / Design	邹德姣	审查 Examiner	曾朝银	图号 Drawing No.	SS-01-05	版次 Version No.	A	日期 Date	2024.10

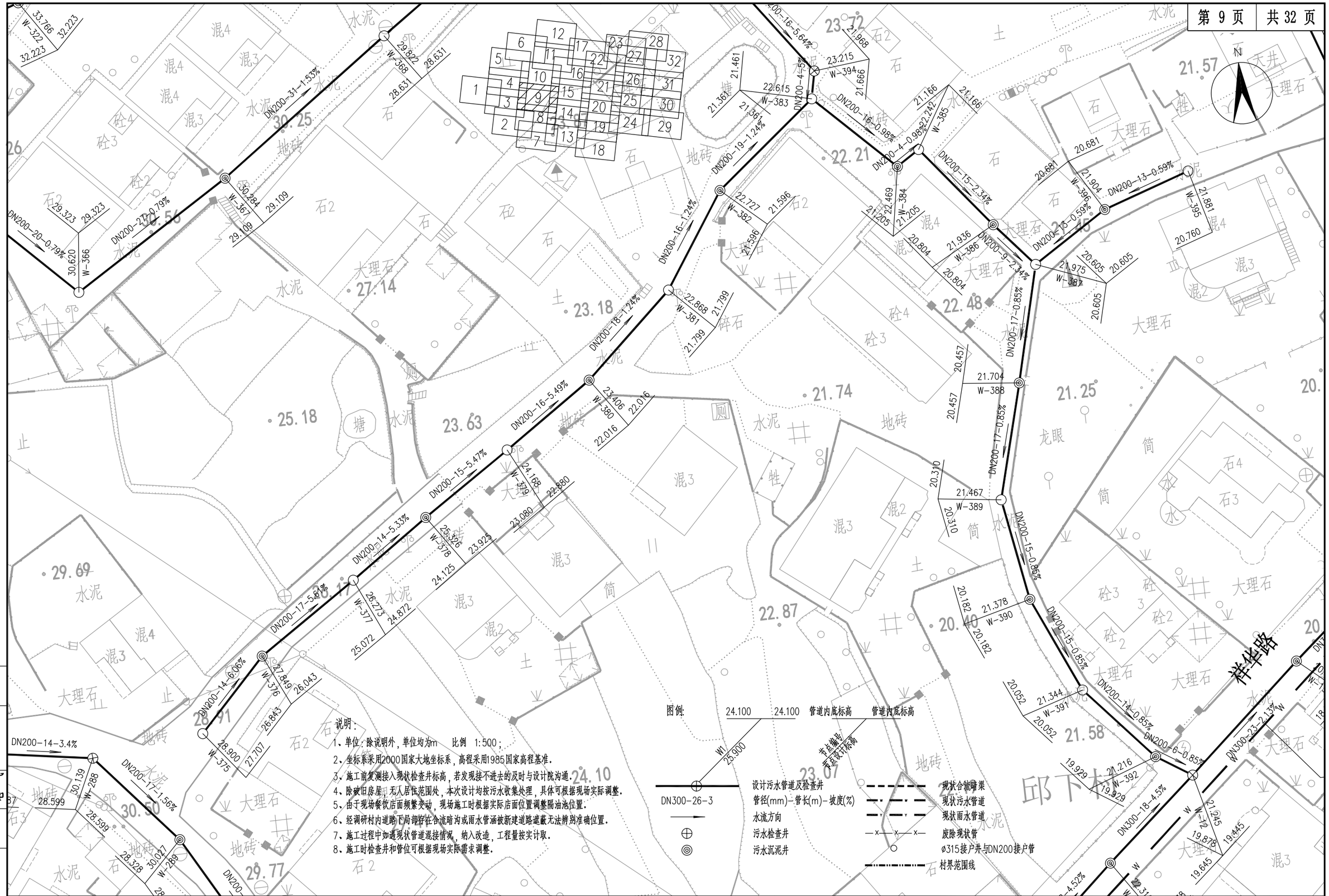

说明:

1、单位:除说明外,单位均为m 比例 1:500;
2、坐标系采用2000国家大地坐标系,高程采用1985国家高程基准.
3、施工前复测接入现状检查井标高,若发现接不进去的及时与设计院沟通.
4、除破旧房屋,无人居住范围处,本次设计均按污水收集处理,具体可根据现场实际调整.
5、由于现场餐饮店面频繁变动,现场施工时根据实际店面位置调整隔油池位置.
6、经调研村内道路下局部存在合流暗沟或雨水管涵被新建道路遮截无法辨别准确位置.
7、施工过程中如遇现状管道混接情况,纳入改造,工程量按实计取.
8、施工时检查井和管位可根据现场实际需求调整.

专业	签字	日期	专业	签字	日期
道路			排水		
结构			电气		

科设勘察设计有限公司 KESHE Keshe Survey and Design Co., Ltd.	工程名称 Project	2024年农村生活污水提升治理项目—鸿山镇（邱下村）	项目负责 Design Person in Charge	曾德飞		专业负责 Specialized Person in Charge	童辉		校对 Check	王涛		审定 Approved	陈晓玲		工程编号 Project No.	KS0208	图别 Drawing Sort	施工图
	图名 Drawing Name	邱下村污水管道平面图		孙亚芹		制图/设计 Drawing / Design	邹德姣		审查 Examiner	曾朝银		图号 Drawing No.	SS-01-05		版次 Version No.	A	日期 Date	2024.10

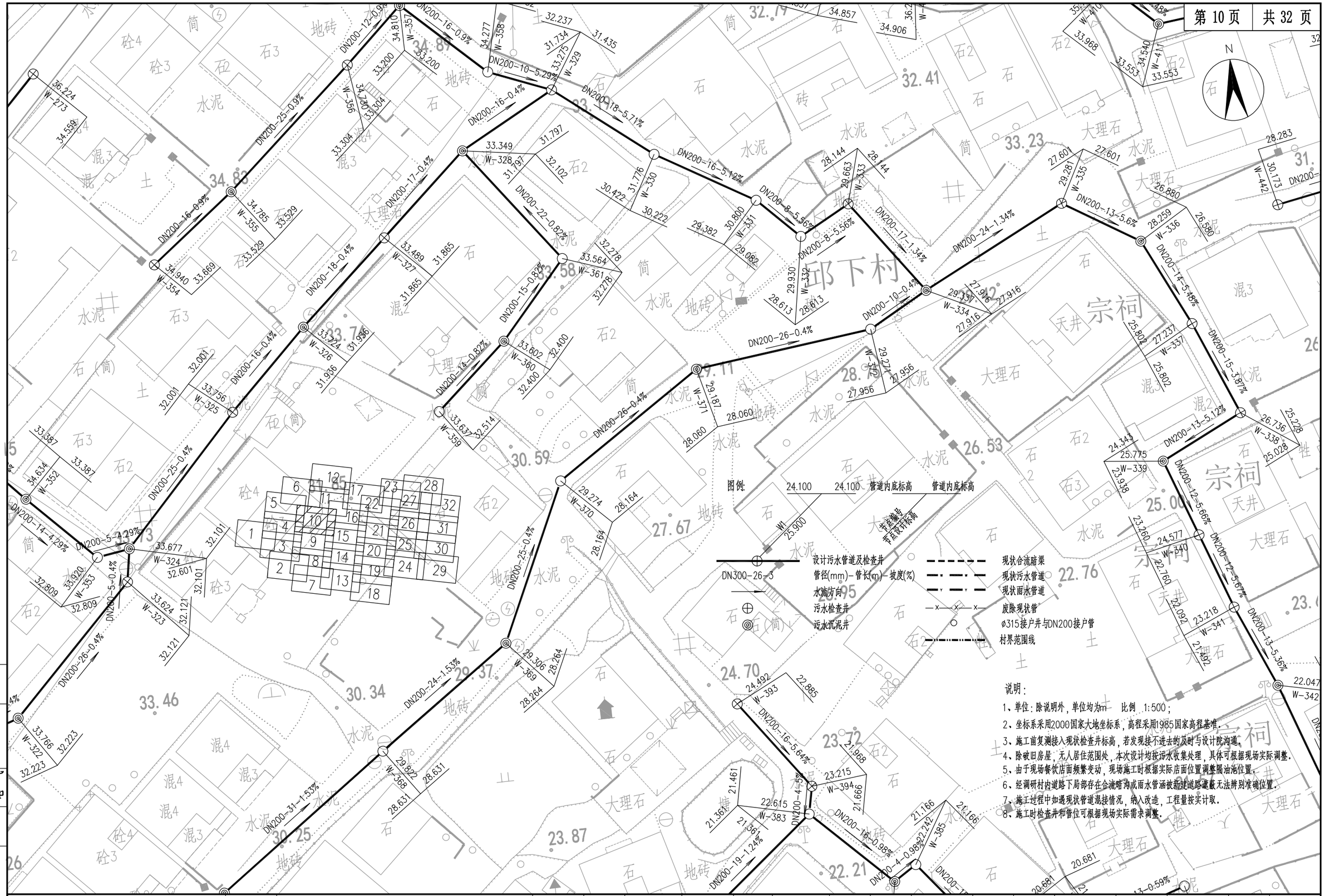

说明:

1、单位:除说明外,单位均为m 比例 1:500;
2、坐标系采用2000国家大地坐标系,高程采用1985国家高程基准.
3、施工前复测接入现状检查井标高,若发现接不进去的及时与设计院沟通.
4、除破旧房屋,无人居住范围处,本次设计均按污水收集处理,具体可根据现场实际调整.
5、由于现场餐饮店面频繁变动,现场施工时根据实际店面位置调整隔油池位置.
6、经调研村内道路下局部存在合流暗沟或雨水管涵被新建道路遮蔽无法辨别准确位置.
7、施工过程中如遇现状管道混接情况,纳入改造,工程量按实计取.
8、施工时检查井和管位可根据现场实际需求调整.

专业	签字	日期	专业	签字	日期
道路			排水		
结构			电气		

科设勘察设计有限公司 KESHE Keshe Survey and Design Co., Ltd.	工程名称 Project	2024年农村生活污水提升治理项目—鸿山镇(邱下村)	项目负责 Design Person in Charge	曾德飞	专业负责 Specialized Person in Charge	童辉	校对 Check	王涛	审定 Approved	陈晓玲	工程编号 Project No.	KS0208	图别 Drawing Sort	施工图
	图名 Drawing Name	邱下村污水管道平面图		孙亚芹	制图/设计 Drawing / Design	邹德姣	审查 Examiner	曾朝银	图号 Drawing No.	SS-01-05	版次 Version No.	A	日期 Date	2024.10

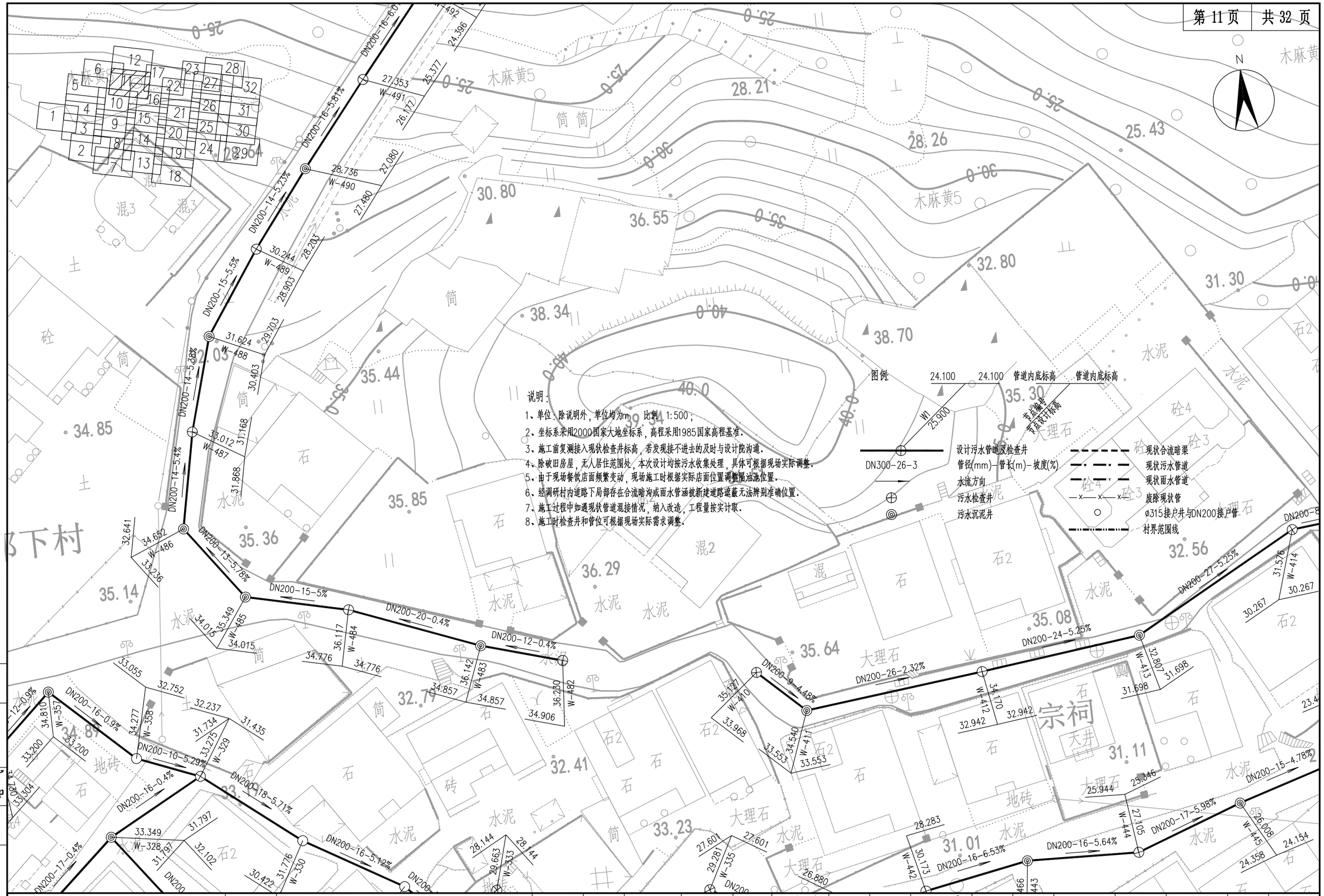

说明:

1、单位:除说明外,单位均为m。比例1:500;
2、坐标系采用2000国家大地坐标系,高程采用1985国家高程基准.
3、施工前复测接入现状检查井标高,若发现接不进去的及时与设计院沟通.
4、除破旧房屋,无人居住范围处,本次设计均按污水收集处理,具体可根据现场实际调整.
5、由于现场餐饮店面频繁变动,现场施工时根据实际店面位置调整隔油池位置.
6、经调研村内道路下局部存在合流暗沟或雨水管涵被新建道路遮蔽无法辨别准确位置.
7、施工过程中如遇现状管道混接情况,纳入改造,工程量按实计取.
8、施工时检查井和管位可根据现场实际需求调整.

专业	签字	日期	专业	签字	日期
道路			排水		
结构			电气		

科设勘察设计有限公司 KESHE Keshe Survey and Design Co., Ltd.	工程名称 Project	2024年农村生活污水提升治理项目—鸿山镇（邱下村）	项目负责 Design Person in Charge	曾德飞	专业负责 Specialized Person in Charge	童辉	校对 Check	王涛	审定 Approved	陈晓玲	工程编号 Project No.	KS0208	图别 Drawing Sort	施工图
	图名 Drawing Name	邱下村污水管道平面图		孙亚芹	制图/设计 Drawing / Design	邹德姣	审查 Examiner	曾朝银	图号 Drawing No.	SS-01-05	版次 Version No.	A	日期 Date	2024.10

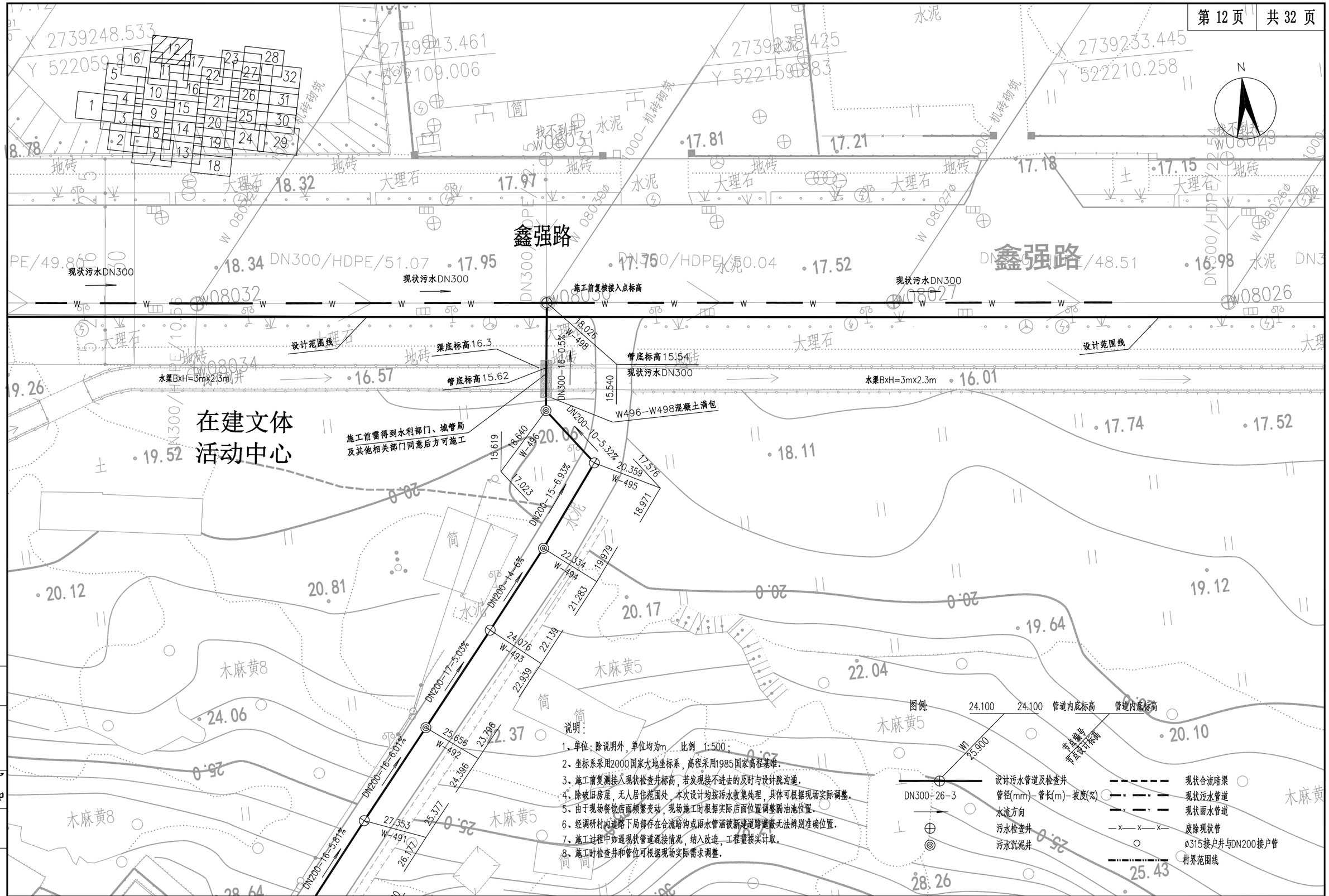

说明:

1、单位:除说明外,单位均为m 比例 1:500;
2、坐标系采用2000国家大地坐标系,高程采用1985国家高程基准.
3、施工前复测接入现状检查井标高,若发现接不进去的及时与设计院沟通.
4、除破旧房屋,无人居住范围处,本次设计均按污水收集处理,具体可根据现场实际调整.
5、由于现场餐饮店面频繁变动,现场施工时根据实际店面位置调整隔油池位置.
6、经调研村内道路下局部存在合流暗沟或雨水管涵被新建道路道路无法辨别准确位置.
7、施工过程中如遇现状管道遥接情况,纳入改造,工程量按实计取.
8、施工时检查井和管位可根据现场实际需求调整.

专业	签字	日期	专业	签字	日期
道路			排水		
结构			电气		

科设勘察设计有限公司 KESHE Keshe Survey and Design Co., Ltd.	工程名称 Project	2024年农村生活污水提升治理项目—鸿山镇（邱下村）	项目负责 Design Person in Charge	曾德飞	专业负责 Specialized Person in Charge	童辉	校对 Check	王涛	审定 Approved	陈晓玲	工程编号 Project No.	KS0208	图别 Drawing Sort	施工图
	图名 Drawing Name	邱下村污水管道平面图		孙亚芹	制图/设计 Drawing / Design	邹德姣	审查 Examiner	曾朝银	图号 Drawing No.	SS-01-05	版次 Version No.	A	日期 Date	2024.10

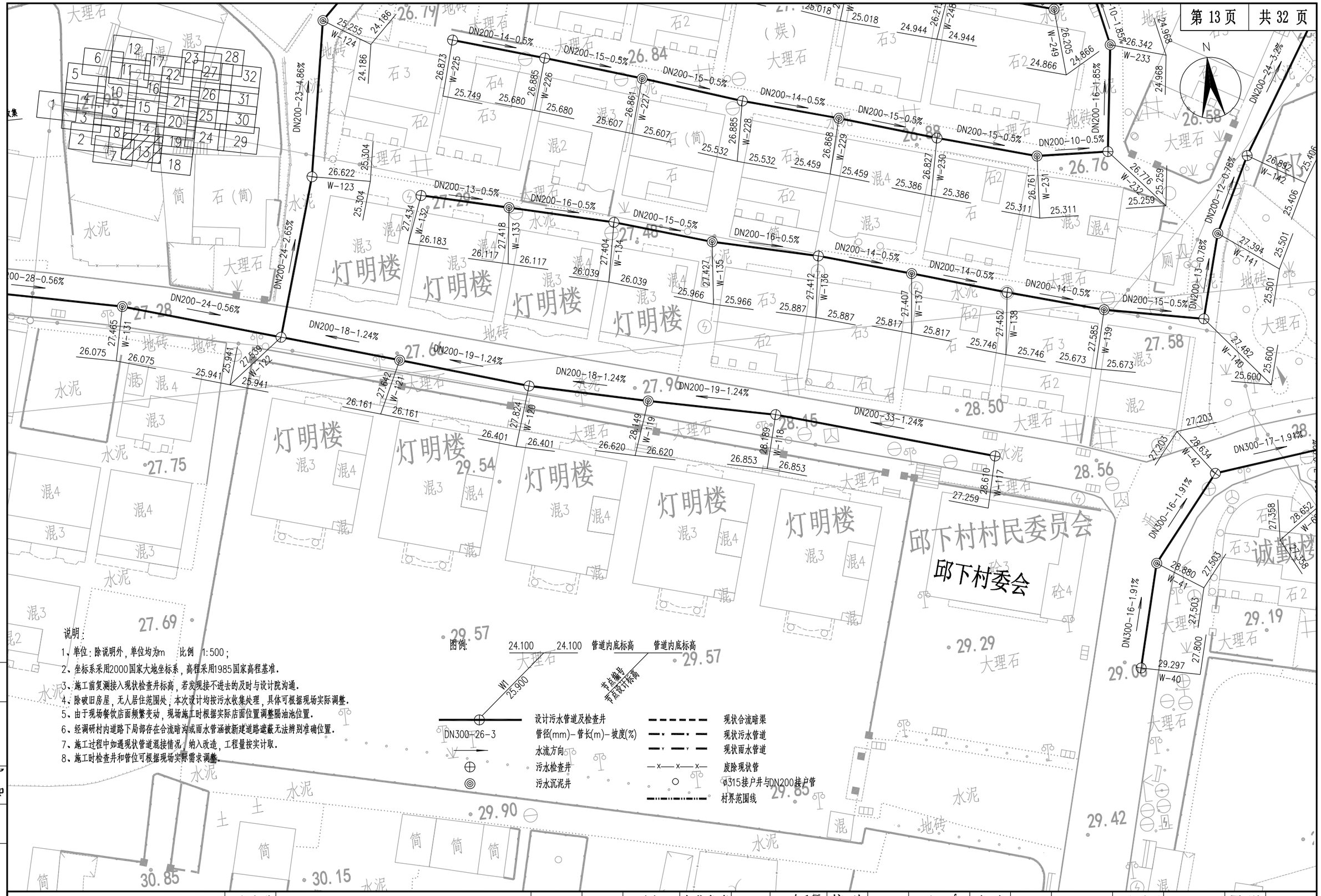

说明:

1、单位:除说明外,单位均为m 比例 1:500;
2、坐标系采用2000国家大地坐标系,高程采用1985国家高程基准.
3、施工前复测接入现状检查井标高,若发现接不进去的及时与设计院沟通.
4、除破旧房屋,无人居住范围处;本次设计均按污水收集处理,具体可根据现场实际调整.
5、由于现场餐饮店面频繁变动,现场施工时根据实际店面位置调整隔油池位置.
6、经调研村内道路下局部存在合流暗沟或雨水管涵被新建道路遮蔽无法辨别准确位置.
7、施工过程中如遇现状管道混接情况,纳入改造,工程量按实计取.
8、施工时检查井和管位可根据现场实际需求调整.

专业	签字	日期	专业	签字	日期
道路			排水		
结构			电气		

科设勘察设计有限公司 KESHE Keshe Survey and Design Co., Ltd.	工程名称 Project	2024年农村生活污水提升治理项目—鸿山镇（邱下村）	项目负责 Design Person in Charge	曾德飞	专业负责 Specialized Person in Charge	童辉	校对 Check	王涛	审定 Approved	陈晓玲	工程编号 Project No.	KS0208	图别 Drawing Sort	施工图
	图名 Drawing Name	邱下村污水管道平面图		孙亚芹	制图/设计 Drawing / Design	邹德姣	审查 Examiner	曾朝银	图号 Drawing No.	SS-01-05	版次 Version No.	A	日期 Date	2024.10

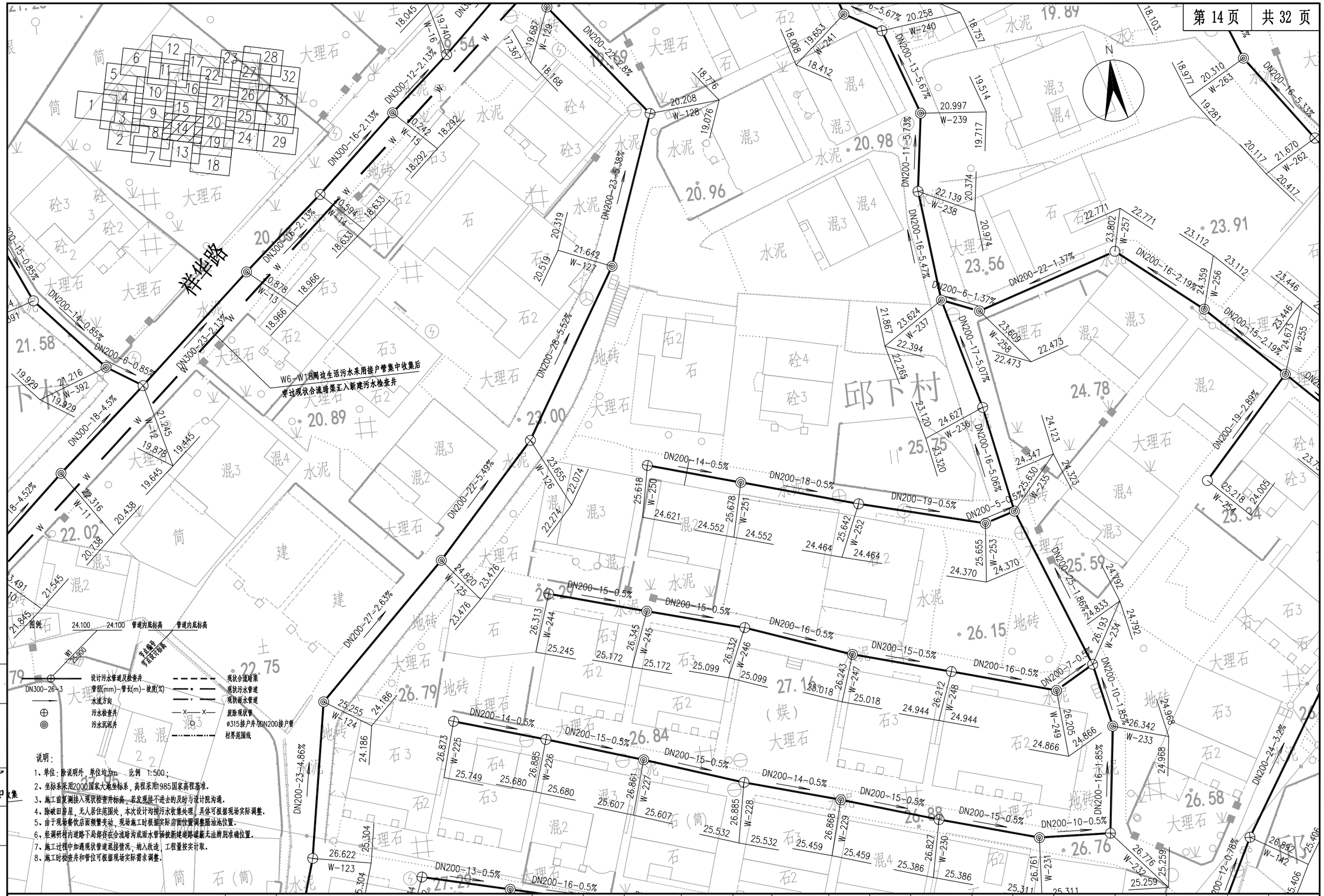

专业	签字	日期	专业	签字	日期
道路			排水		
结构			电气		

科设勘察设计有限公司 Keshe Survey and Design Co., Ltd.	工程名称 Project	2024年农村生活污水提升治理项目—鸿山镇（邱下村）	项目负责 Design Person in Charge	曾德飞	专业负责 Specialized Person in Charge	童辉	校对 Check	王涛	审定 Approved	陈晓玲	工程编号 Project No.	KS0208	图别 Drawing Sort	施工图
	图名 Drawing Name	邱下村污水管道平面图		孙亚芹	制图/设计 Drawing / Design	邹德姣	审查 Examiner	曾朝银	图号 Drawing No.	SS-01-05	版次 Version No.	A	日期 Date	2024.10

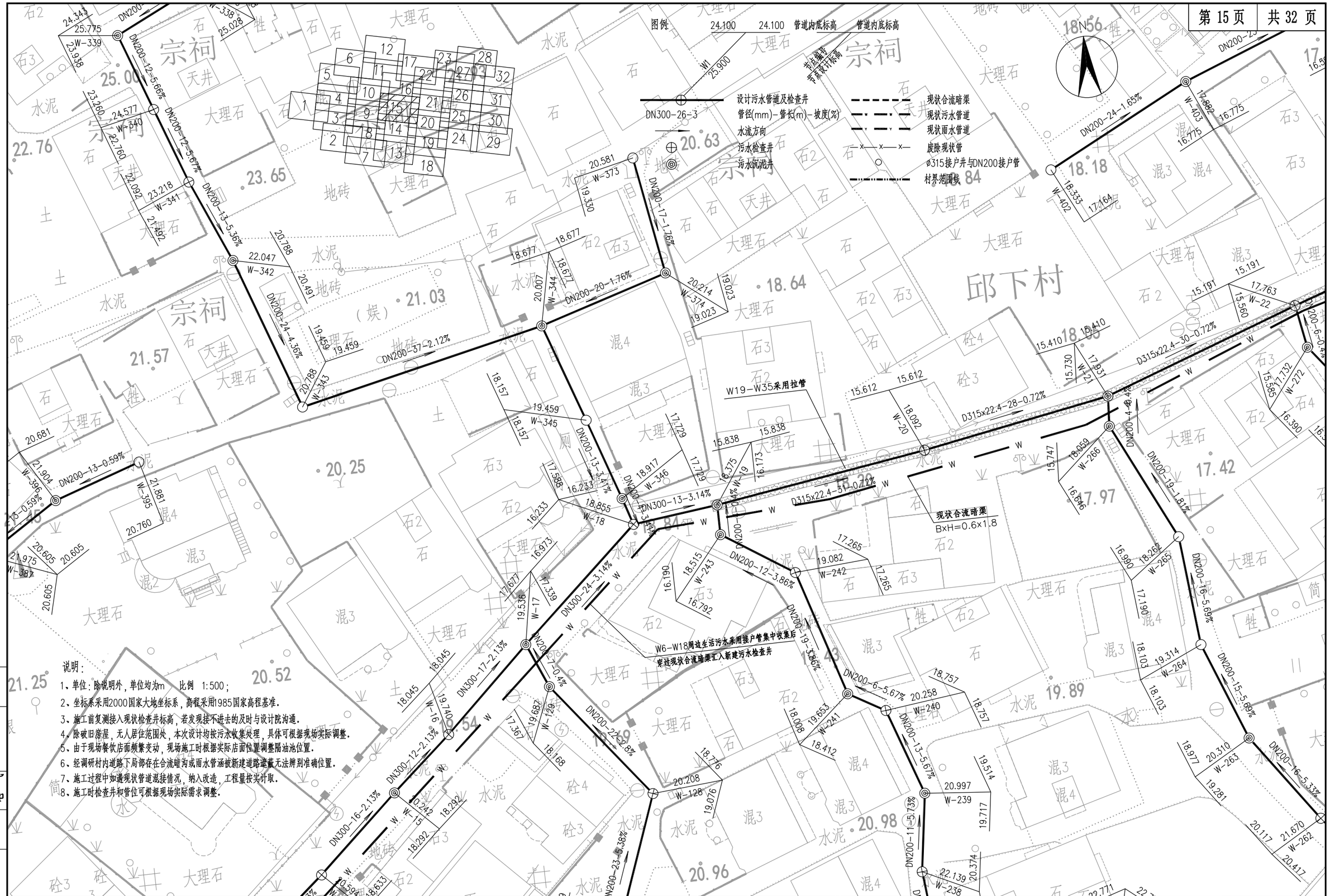

说明:

1、单位:除说明外,单位均为m 比例 1:500;
2、坐标系采用2000国家大地坐标系,高程采用1985国家高程基准.
3、施工前复测接入现状检查井标高,若发现接不进去的及时与设计院沟通.
4、除破旧房屋,无人居住范围处,本次设计均按污水收集处理,具体可根据现场实际调整.
5、由于现场餐饮店面频繁变动,现场施工时根据实际店面位置调整隔油池位置.
6、经调研村内道路下局部存在合流暗沟或雨水管涵被新建道路遮截无法辨别准确位置.
7、施工过程中如遇现状管道混接情况,纳入改造,工程量按实计取.
8、施工时检查井和管位可根据现场实际需求调整.

专业	签字	日期	专业	签字	日期
道路			排水		
结构			电气		

科设勘察设计有限公司 KESHE Keshe Survey and Design Co., Ltd.	工程名称 Project	2024年农村生活污水提升治理项目—鸿山镇(邱下村)	项目负责 Design Person in Charge	曾德飞	专业负责 Specialized Person in Charge	童辉	校对 Check	王涛	审定 Approved	陈晓玲	工程编号 Project No.	KS0208	图别 Drawing Sort	施工图
	图名 Drawing Name	邱下村污水管道平面图		孙亚芹	制图/设计 Drawing / Design	邹德姣	审查 Examiner	曾朝银	图号 Drawing No.	SS-01-05	版次 Version No.	A	日期 Date	2024.10

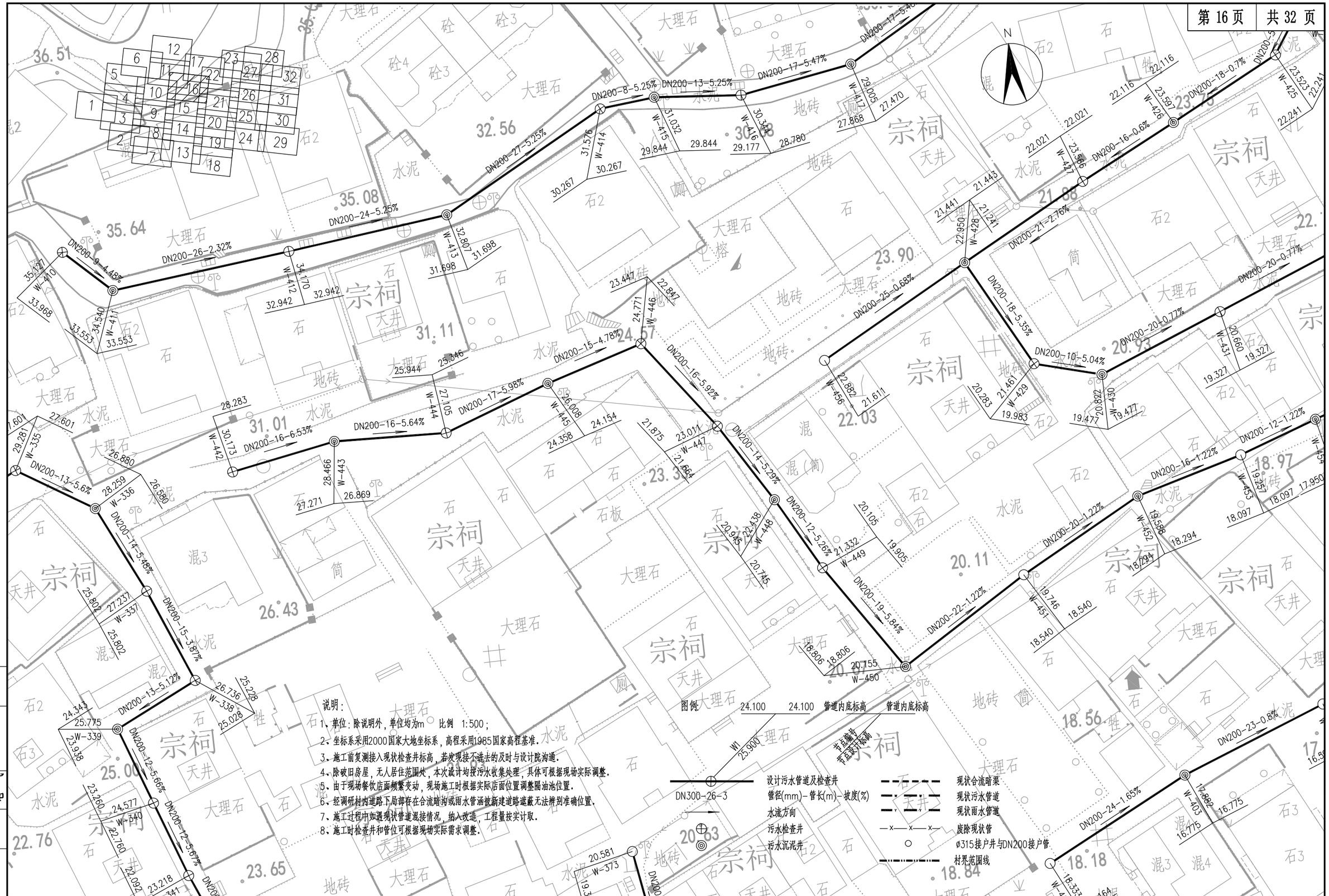

说明:

1、单位:除说明外,单位均为m 比例 1:500;
2、坐标系采用2000国家大地坐标系,高程采用1985国家高程基准.
3、施工前复测接入现状检查井标高,若发现接不进去的及时与设计院沟通.
4、除破旧房屋,无人居住范围处,本次设计均按污水收集处理,具体可根据现场实际调整.
5、由于现场餐饮店面频繁变动,现场施工时根据实际店面位置调整隔油池位置.
6、经调研村内道路下局部存在合流暗沟或雨水管涵被新建道路遮蔽无法辨别准确位置.
7、施工过程中如遇现状管道混接情况,纳入改造,工程量按实计取.
8、施工时检查井和管位可根据现场实际需求调整.

专业	签字	日期	专业	签字	日期
道路			排水		
结构			电气		

科设勘察设计有限公司 KESHE Keshe Survey and Design Co., Ltd.	工程名称 Project	2024年农村生活污水提升治理项目—鸿山镇(邱下村)	项目负责 Design Person in Charge	曾德飞	专业负责 Specialized Person in Charge	童辉	校对 Check	王涛	审定 Approved	陈晓玲	工程编号 Project No.	KS0208	图别 Drawing Sort	施工图
	图名 Drawing Name	邱下村污水管道平面图		孙亚芹	制图/设计 Drawing / Design	邹德姣	审查 Examiner	曾朝银	图号 Drawing No.	SS-01-05	版次 Version No.	A	日期 Date	2024.10

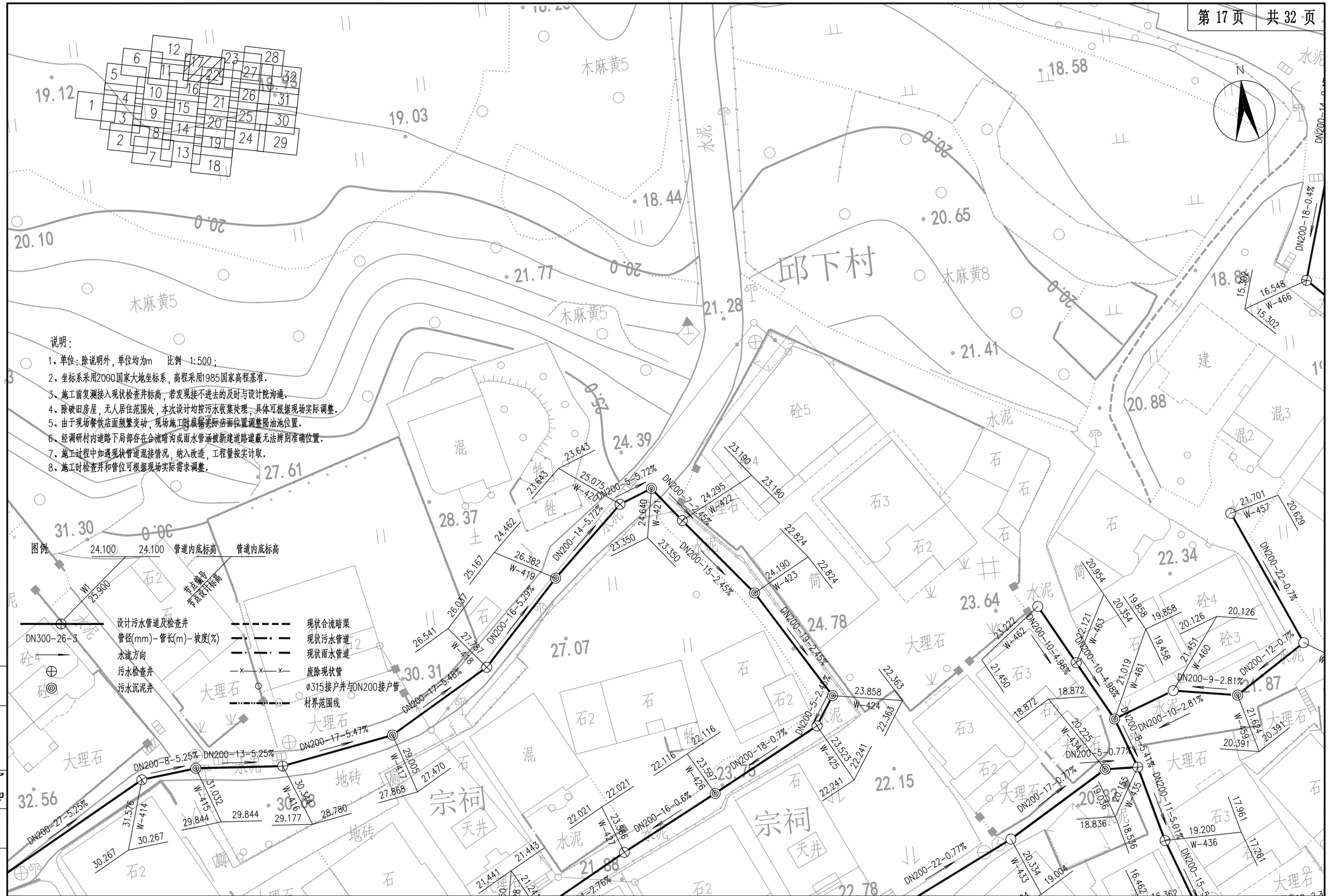

说明：

1、单位：除说明外，单位均为m　比例 1:500；
2、坐标系采用2000国家大地坐标系，高程采用1985国家高程基准.
3、施工前复测接入现状检查井标高，若发现接不进去的及时与设计院沟通.
4、除破旧房屋，无人居住范围处，本次设计均按污水收集处理，具体可根据现场实际调整.
5、由于现场餐饮店面频繁变动，现场施工时根据实际店面位置调整隔油池位置.
6、经调研村内道路下局部存在合流暗沟或雨水管涵被新建道路遮蔽无法辨别准确位置.
7、施工过程中如遇现状管道混接情况，纳入改造，工程量按实计取.
8、施工时检查井和管位可根据现场实际需求调整.

图例：

24.100	管道内底标高
24.100	管道内底标高
W1 25.900	节点编号 管底设计标高
DN300-26-3	设计污水管道及检查井
	管径(mm)-管长(m)-坡度(%)
	水流方向
	污水检查井
	污水沉泥井
	现状合流暗渠
	现状污水管道
	现状雨水管道
	废除现状管
	ø315接户井与DN200接户管
	村界范围线

专业	签字	日期	专业	签字	日期
道路			排水		
结构			电气		

科设勘察设计有限公司 KESHE Keshe Survey and Design Co., Ltd.	工程名称 Project	2024年农村生活污水提升治理项目—鸿山镇（邱下村）	项目负责 Design Person in Charge	曾德飞	专业负责 Specialized Person in Charge	童辉	校对 Check	王涛	审定 Approved	陈晓玲	工程编号 Project No.	KS0208	图别 Drawing Sort	施工图
	图名 Drawing Name	邱下村污水管道平面图		孙亚芹	制图/设计 Drawing / Design	邹德姣	审查 Examiner	曾朝银	图号 Drawing No.	SS-01-05	版次 Version No.	A	日期 Date	2024.10

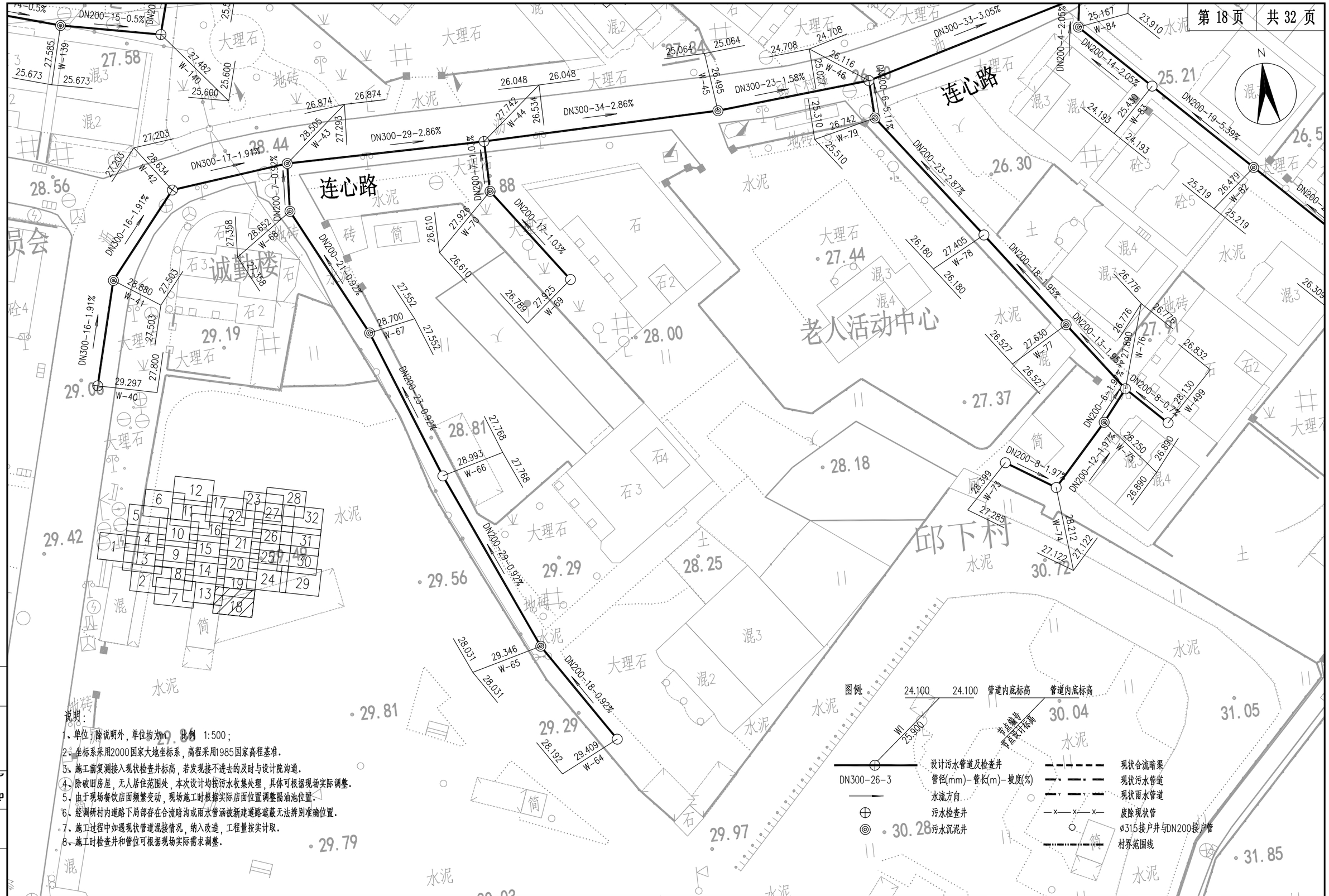

说明:

1、单位:除说明外,单位均为m 比例 1:500;
2、坐标系采用2000国家大地坐标系,高程采用1985国家高程基准.
3、施工前复测接入现状检查井标高,若发现接不进去的及时与设计院沟通.
4、除破旧房屋,无人居住范围处,本次设计均按污水收集处理,具体可根据现场实际调整.
5、由于现场餐饮店面频繁变动,现场施工时根据实际店面位置调整隔油池位置.
6、经调研村内道路下局部存在合流暗沟或雨水管涵被新建道路遮蔽无法辨别准确位置.
7、施工过程中如遇现状管道混接情况,纳入改造,工程量按实计取.
8、施工时检查井和管位可根据现场实际需求调整.

专业	签字	日期	专业	签字	日期
道路结构			排水 电气		

科设勘察设计有限公司 Keshe Survey and Design Co., Ltd.	工程名称 Project	2024年农村生活污水提升治理项目—鸿山镇（邱下村）	项目负责 Design Person in Charge	曾德飞	专业负责 Specialized Person in Charge	童辉	校对 Check	王涛	审定 Approved	陈晓玲	工程编号 Project No.	KS0208	图别 Drawing Sort	施工图
	图名 Drawing Name	邱下村污水管道平面图		孙亚芹	制图/设计 Drawing / Design	邹德姣	审查 Examiner	曾朝银	图号 Drawing No.	SS-01-05	版次 Version No.	A	日期 Date	2024.10

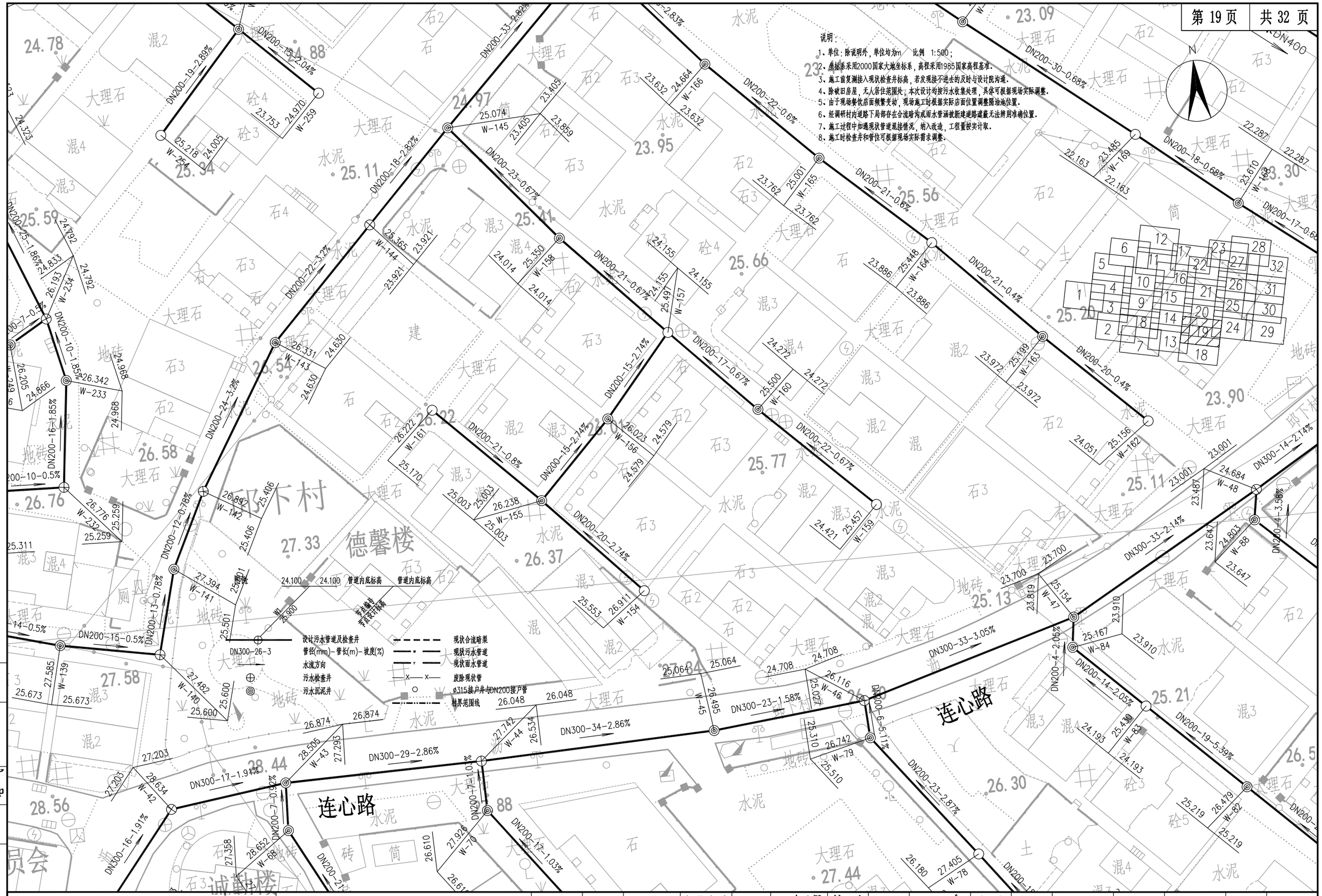

专业	签字	日期	专业	签字	日期
道路			排水		
结构			电气		

科设勘察设计有限公司 KESHE Keshe Survey and Design Co., Ltd.	工程名称 Project	2024年农村生活污水提升治理项目—鸿山镇（邱下村）	项目负责 Design Person in Charge	曾德飞		专业负责 Specialized Person in Charge	童辉		校对 Check	王涛		审定 Approved	陈晓玲		工程编号 Project No.	KS0208	图别 Drawing Sort	施工图
	图名 Drawing Name	邱下村污水管道平面图		孙亚芹		制图/设计 Drawing / Design	邹德姣		审查 Examiner	曾朝银		图号 Drawing No.	SS-01-05		版次 Version No.	A	日期 Date	2024.10

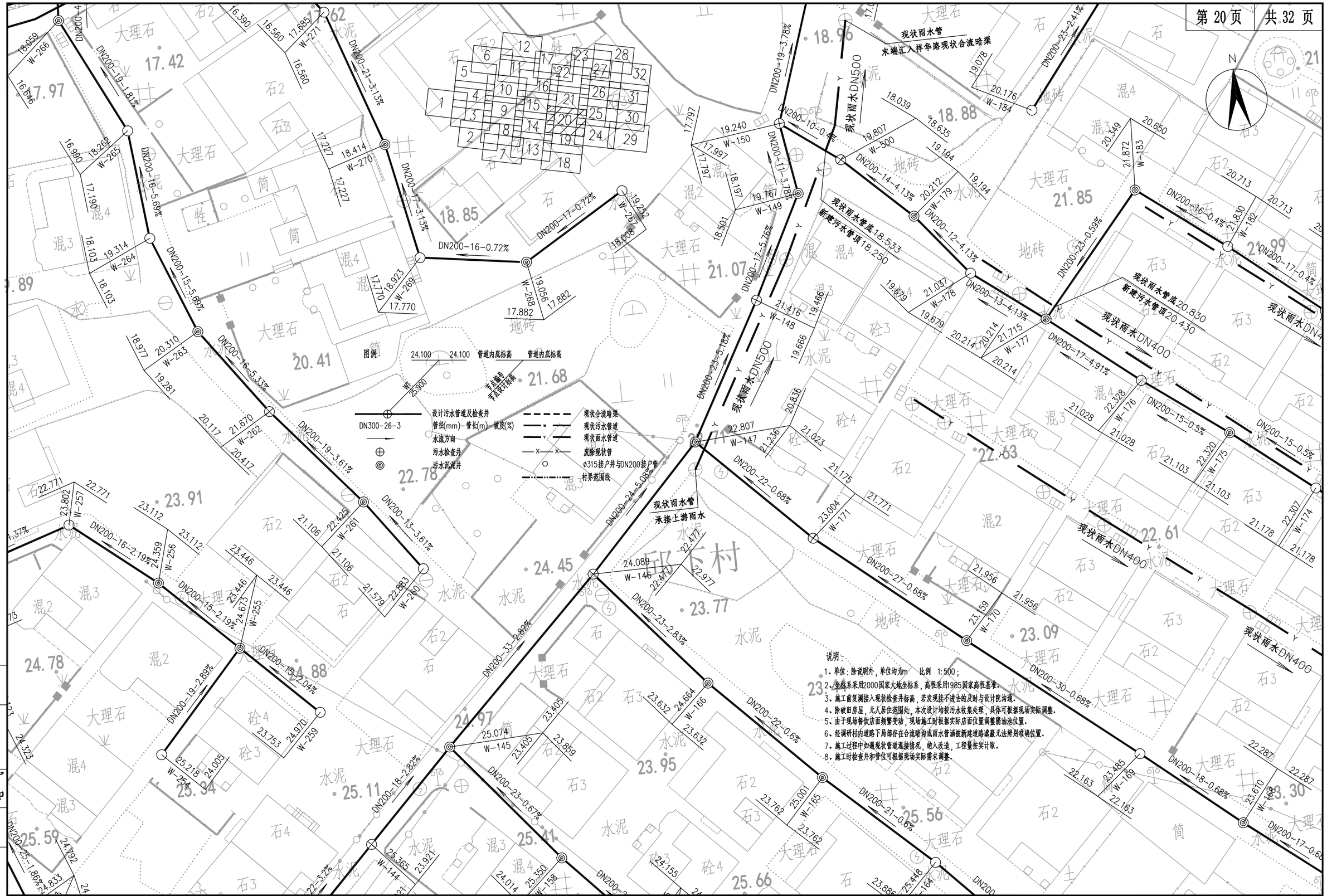

说明：

1、单位：除说明外，单位均为m 比例 1:500；
2、坐标系采用2000国家大地坐标系，高程采用1985国家高程基准。
3、施工前复测接入现状检查井标高，若发现接不进去的及时与设计院沟通。
4、除破旧房屋，无人居住范围处，本次设计均按污水收集处理，具体可根据现场实际调整。
5、由于现场餐饮店面频繁变动，现场施工时根据实际店面位置调整隔油池位置。
6、经调研村内道路下局部存在合流暗沟或雨水管涵被新建道路遮蔽无法辨别准确位置。
7、施工过程中如遇现状管道混接情况，纳入改造，工程量按实计取。
8、施工时检查井和管位可根据现场实际需求调整。

专业	签字	日期	专业	签字	日期
道路			排水		
结构			电气		

科设勘察设计有限公司 KESHE Keshe Survey and Design Co., Ltd.	工程名称 Project	2024年农村生活污水提升治理项目—鸿山镇（邱下村）	项目负责 Design Person in Charge	曾德飞	专业负责 Specialized Person in Charge	童辉	校对 Check	王涛	审定 Approved	陈晓玲	工程编号 Project No.	KS0208	图别 Drawing Sort	施工图
	图名 Drawing Name	邱下村污水管道平面图		孙亚芹	制图/设计 Drawing / Design	邹德姣	审查 Examiner	曾朝银	图号 Drawing No.	SS-01-05	版次 Version No.	A	日期 Date	2024.10

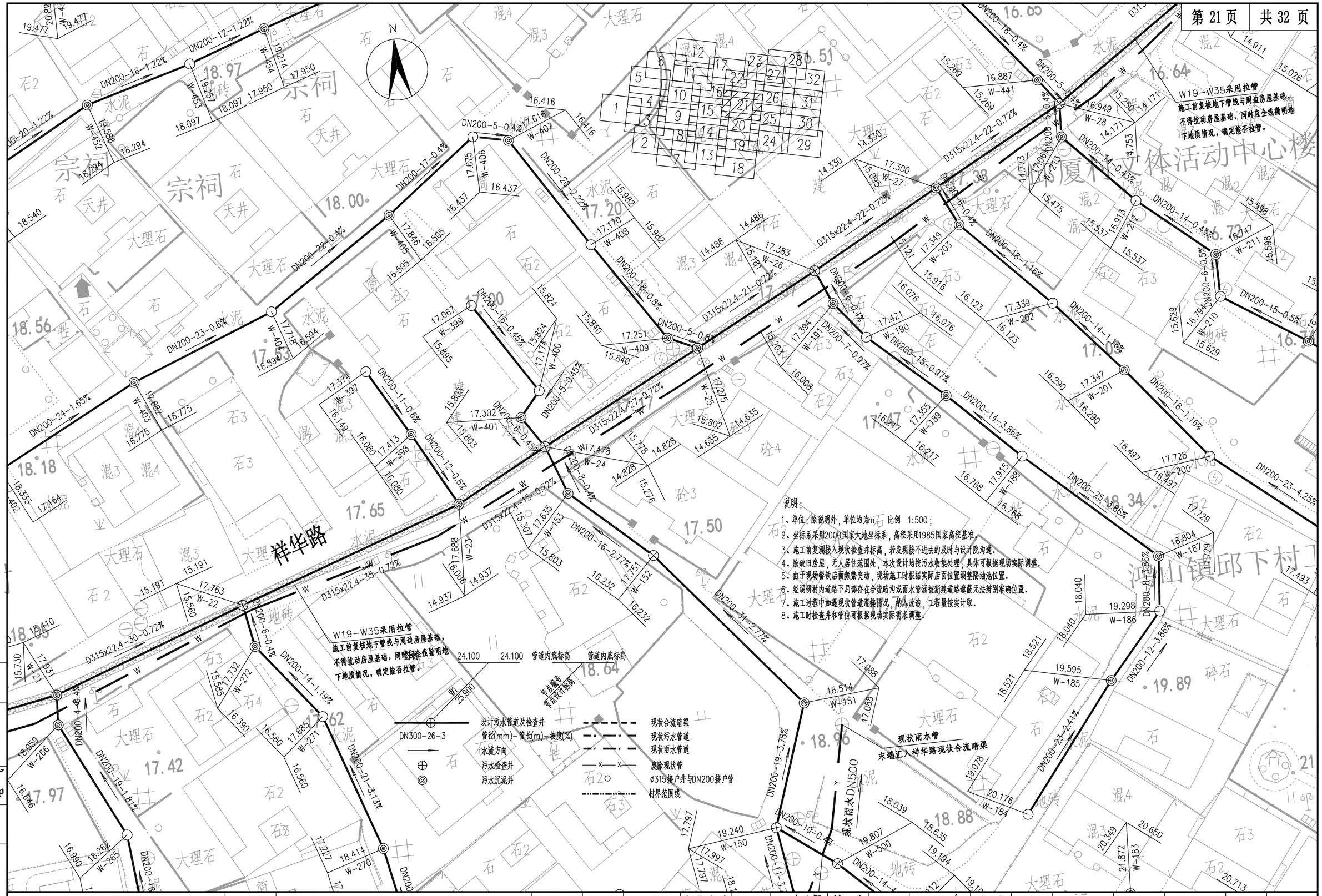

说明：

1、单位：除说明外，单位均为m 比例 1:500；
2、坐标系采用2000国家大地坐标系，高程采用1985国家高程基准。
3、施工前复测接入现状检查井标高，若发现接不进去的及时与设计院沟通。
4、除破旧房屋，无人居住范围处，本次设计均按污水收集处理，具体可根据现场实际调整。
5、由于现场餐饮店面频繁交动，现场施工时根据实际店面位置调整隔油池位置。
6、经调研村内道路下局部存在合流暗沟或雨水管涵被新建道路遮蔽无法辨别准确位置。
7、施工过程中如遇现状管道混接情况，纳入改造，工程量按实计取。
8、施工时检查井和管位可根据现场实际需求调整。

专业	签字	日期	专业	签字	日期
道路结构			排水		
			电气		

科设勘察设计有限公司 Keshe Survey and Design Co., Ltd.	工程名称 Project	2024年农村生活污水提升治理项目—鸿山镇（邱下村）	项目负责 Design Person in Charge	曾德飞	专业负责 Specialized Person in Charge	童辉	校对 Check	王涛	审定 Approved	陈晓玲	工程编号 Project No.	KS0208	图别 Drawing Sort	施工图
	图名 Drawing Name	邱下村污水管道平面图		孙亚芹	制图/设计 Drawing / Design	邹德姣	审查 Examiner	曾朝银	图号 Drawing No.	SS-01-05	版次 Version No.	A	日期 Date	2024.10

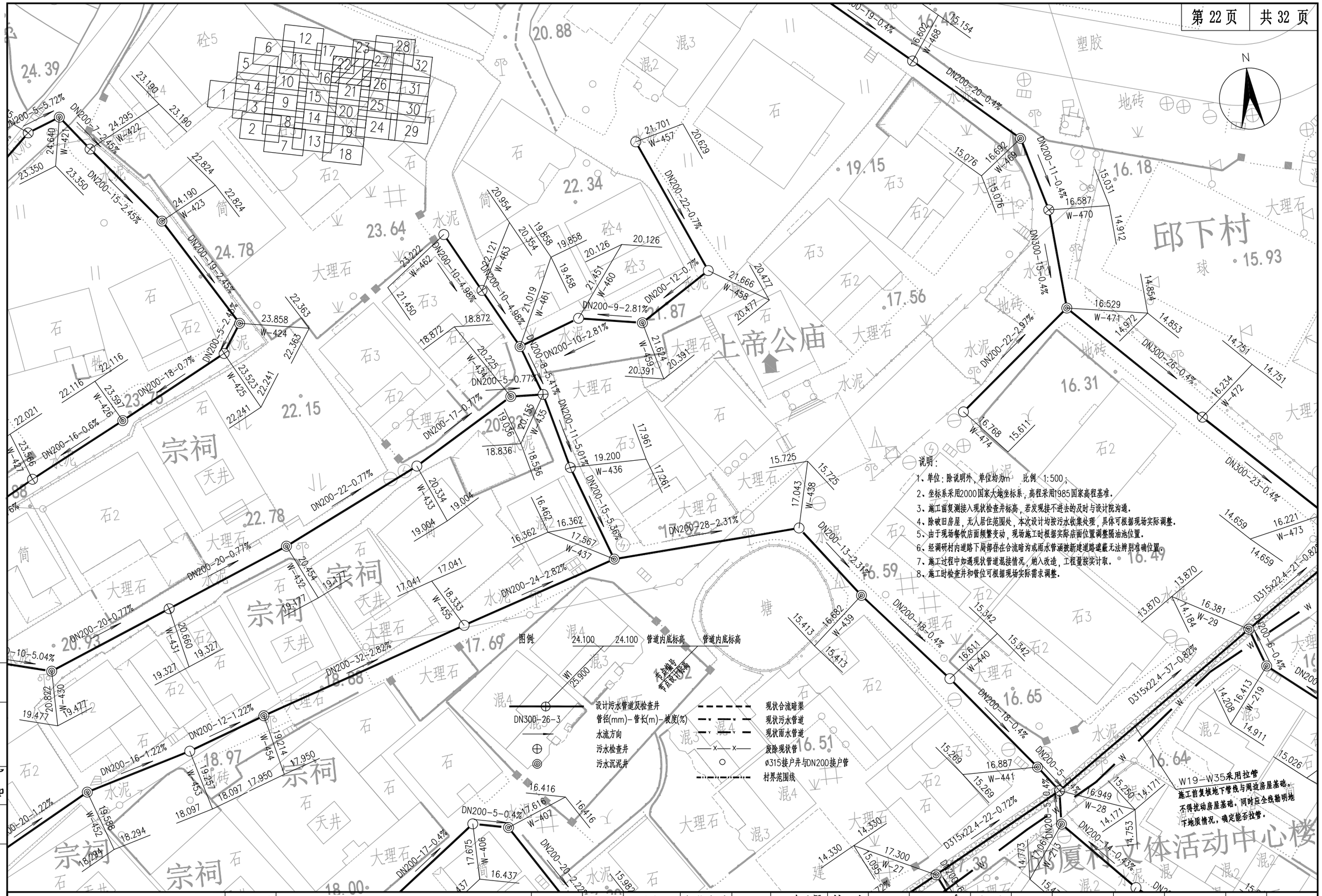

说明:

1、单位:除说明外，单位均为m，比例 1:500；
2、坐标系采用2000国家大地坐标系，高程采用1985国家高程基准.
3、施工前复测接入现状检查井标高，若发现接不进去的及时与设计院沟通.
4、除破旧房屋，无人居住范围处，本次设计均按污水收集处理，具体可根据现场实际调整.
5、由于现场餐饮店面频繁变动，现场施工时根据实际店面位置调整隔油池位置.
6、经调研村内道路下局部存在合流暗沟或雨水管涵被新建道路遮蔽无法辨别准确位置.
7、施工过程中如遇现状管道混接情况，纳入改造，工程量按实计取.
8、施工时检查井和管位可根据现场实际需求调整.

专业	签字	日期	专业	签字	日期
道路结构			排水电气		

科设勘察设计有限公司 KESHE Keshe Survey and Design Co., Ltd.	工程名称 Project	2024年农村生活污水提升治理项目—鸿山镇（邱下村）	项目负责 Design Person in Charge	曾德飞	专业负责 Specialized Person in Charge	童辉	校对 Check	王涛	审定 Approved	陈晓玲	工程编号 Project No.	KS0208	图别 Drawing Sort	施工图
	图名 Drawing Name	邱下村污水管道平面图		孙亚芹	制图/设计 Drawing / Design	邹德姣	审查 Examiner	曾朝银	图号 Drawing No.	SS-01-05	版次 Version No.	A	日期 Date	2024.10

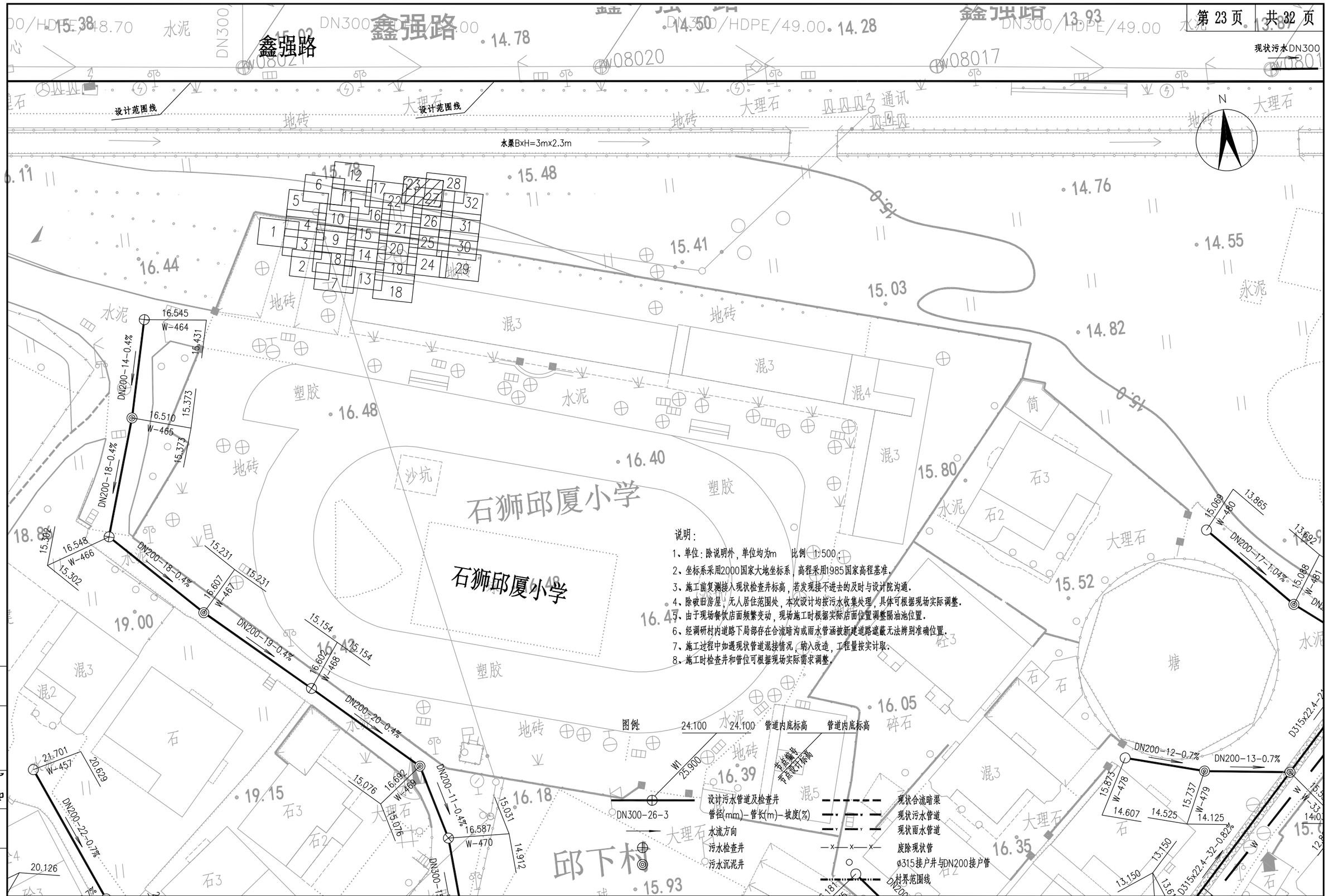

说明:

1、单位:除说明外,单位均为m 比例 1:500;
2、坐标系采用2000国家大地坐标系,高程采用1985国家高程基准。
3、施工前复测接入现状检查井标高,若发现接不进去的及时与设计院沟通。
4、除被旧房屋,无人居住范围处,本次设计均按污水收集处理,具体可根据现场实际调整。
5、由于现场餐饮店面频繁变动,现场施工时根据实际店面位置调整隔油池位置。
6、经调研村内道路下局部存在合流暗沟或雨水管涵被新建道路遮蔽无法辨别准确位置。
7、施工过程中如遇现状管道混接情况,纳入改造,工程量按实计取。
8、施工时检查井和管位可根据现场实际需求调整。

专业	签字	日期
道路		
结构		

专业	签字	日期
排水		
电气		

科设勘察设计有限公司 KESHE Keshe Survey and Design Co., Ltd.	工程名称 Project	2024年农村生活污水提升治理项目—鸿山镇(邱下村)	项目负责 Design Person in Charge	曾德飞		专业负责 Specialized Person in Charge	童辉		校对 Check	王涛		审定 Approved	陈晓玲		工程编号 Project No.	KS0208	图别 Drawing Sort	施工图
	图名 Drawing Name	邱下村污水管道平面图		孙亚芹		制图/设计 Drawing / Design	邹德姣		审查 Examiner	曾朝银		图号 Drawing No.	SS-01-05		版次 Version No.	A	日期 Date	2024.10

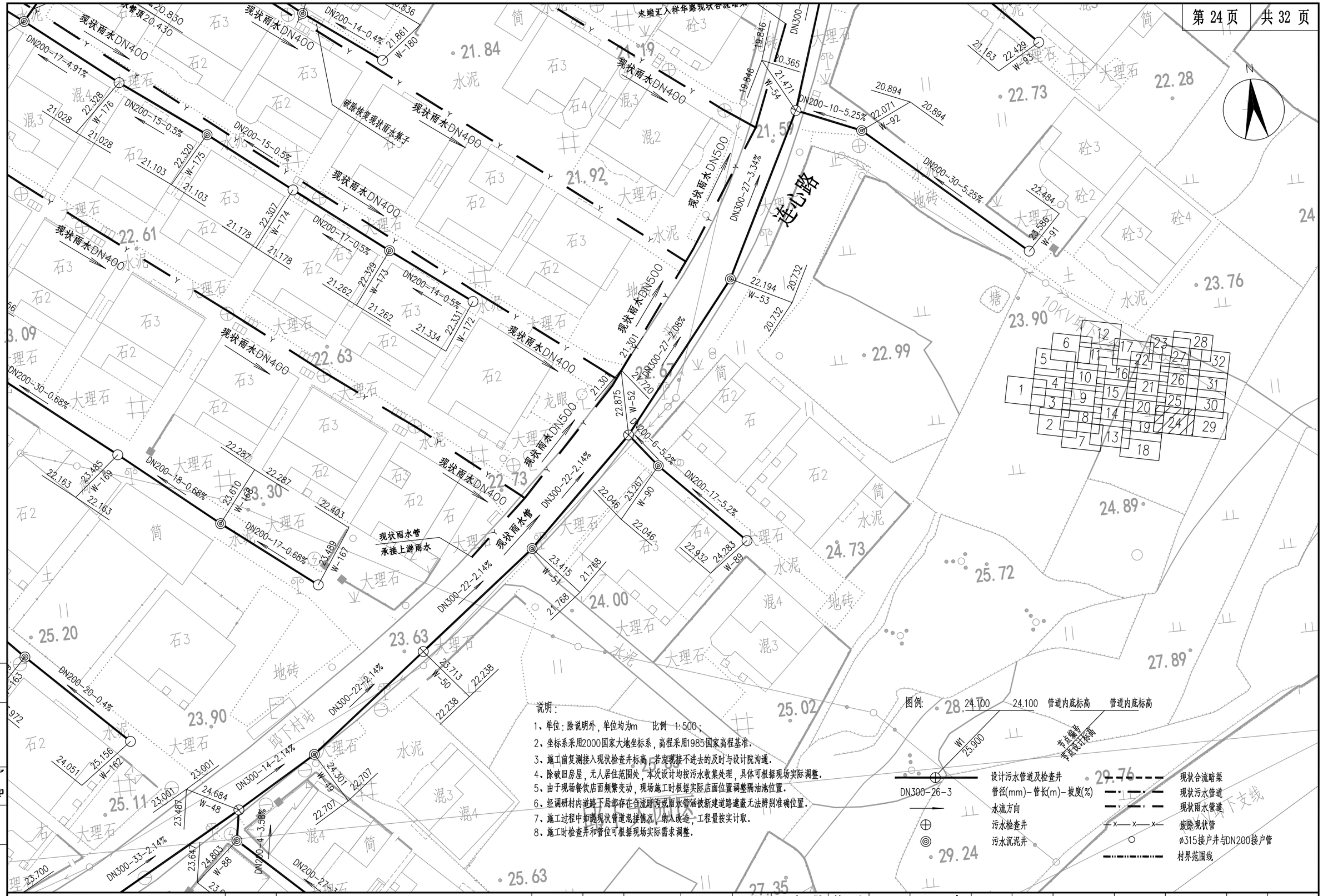

说明:

1、单位:除说明外,单位均为m 比例 1:500;
2、坐标系采用2000国家大地坐标系,高程采用1985国家高程基准.
3、施工前复测接入现状检查井标高,若发现接不进去的及时与设计院沟通.
4、除破旧房屋,无人居住范围处,本次设计均按污水收集处理,具体可根据现场实际调整.
5、由于现场餐饮店面频繁变动,现场施工时根据实际店面位置调整隔油池位置.
6、经调研村内道路下局部存在合流暗沟或雨水管涵被新建道路遮蔽无法辨别准确位置.
7、施工过程中如遇现状管道混接情况,纳入改造,工程量按实计取.
8、施工时检查井和管位可根据现场实际需求调整.

专业	签字	日期	专业	签字	日期
道路			排水		
结构			电气		

科设勘察设计有限公司 KESHE Keshe Survey and Design Co., Ltd.	工程名称 Project	2024年农村生活污水提升治理项目—鸿山镇（邱下村）	项目负责 Design Person in Charge	曾德飞	专业负责 Specialized Person in Charge	童辉	校对 Check	王涛	审定 Approved	陈晓玲	工程编号 Project No.	KS0208	图别 Drawing Sort	施工图
	图名 Drawing Name	邱下村污水管道平面图		孙亚芹	制图/设计 Drawing / Design	邹德姣	审查 Examiner	曾朝银	图号 Drawing No.	SS-01-05	版次 Version No.	A	日期 Date	2024.10

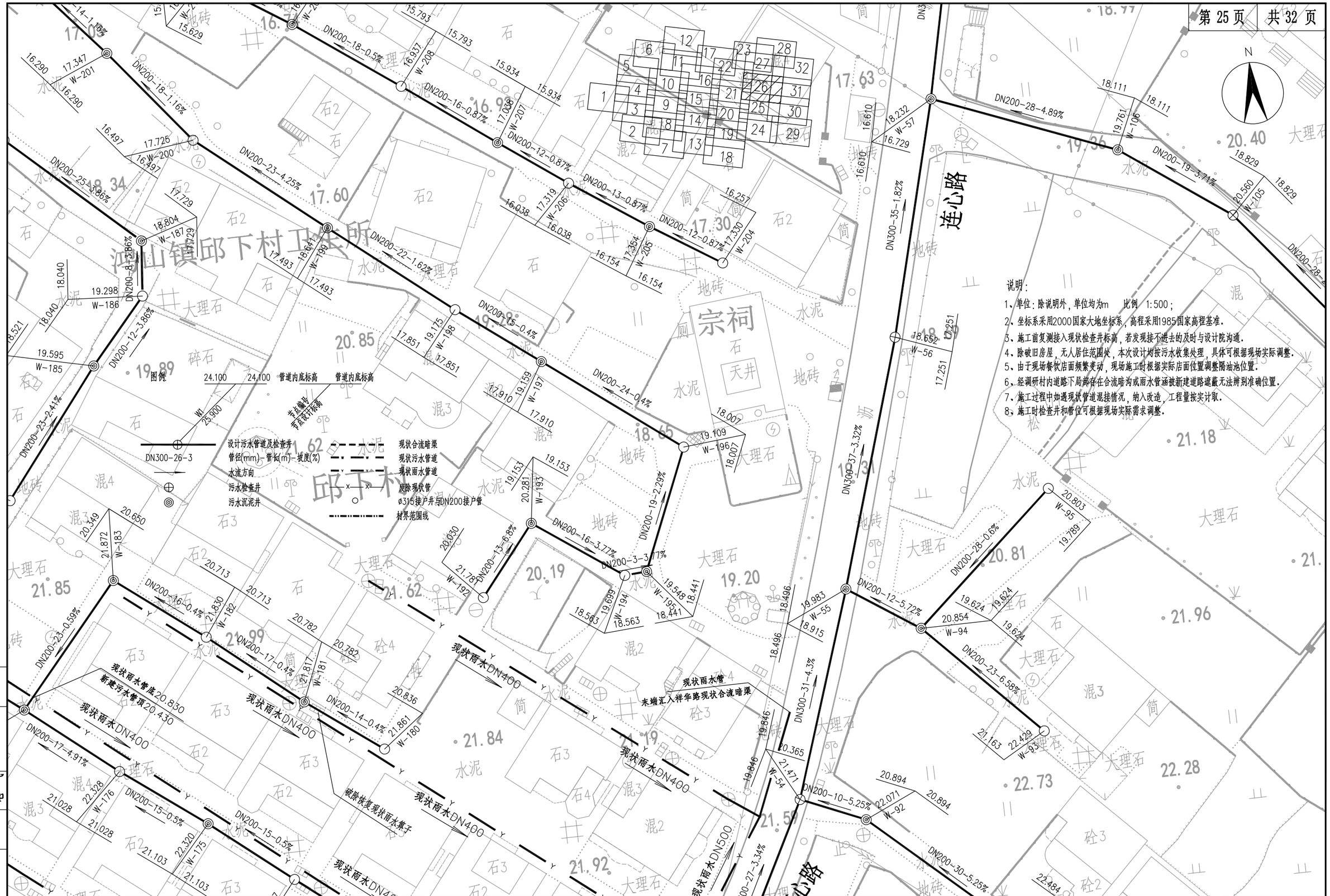

说明：

1、单位：除说明外，单位均为m 比例 1:500；
2、坐标系采用2000国家大地坐标系，高程采用1985国家高程基准.
3、施工前复测接入现状检查井标高，若发现接不进去的及时与设计院沟通.
4、除破旧房屋，无人居住范围处，本次设计均按污水收集处理，具体可根据现场实际调整.
5、由于现场餐饮店面频繁变动，现场施工时根据实际店面位置调整隔油池位置.
6、经调研村内道路下局部存在合流暗沟或雨水管涵被新建道路遮蔽无法辨别准确位置.
7、施工过程中如遇现状管道混接情况，纳入改造，工程量按实计取.
8、施工时检查井和管位可根据现场实际需求调整.

专业	签字	日期	专业	签字	日期
道路			排水		
结构			电气		

科设勘察设计有限公司 KESHE Keshe Survey and Design Co., Ltd.	工程名称 Project	2024年农村生活污水提升治理项目—鸿山镇（邱下村）	项目负责 Design Person in Charge	曾德飞	专业负责 Specialized Person in Charge	童辉	校对 Check	王涛	审定 Approved	陈晓玲	工程编号 Project No.	KS0208	图别 Drawing Sort	施工图
	图名 Drawing Name	邱下村污水管道平面图		孙亚芹	制图/设计 Drawing / Design	邹德姣	审查 Examiner	曾朝银	图号 Drawing No.	SS-01-05	版次 Version No.	A	日期 Date	2024.10

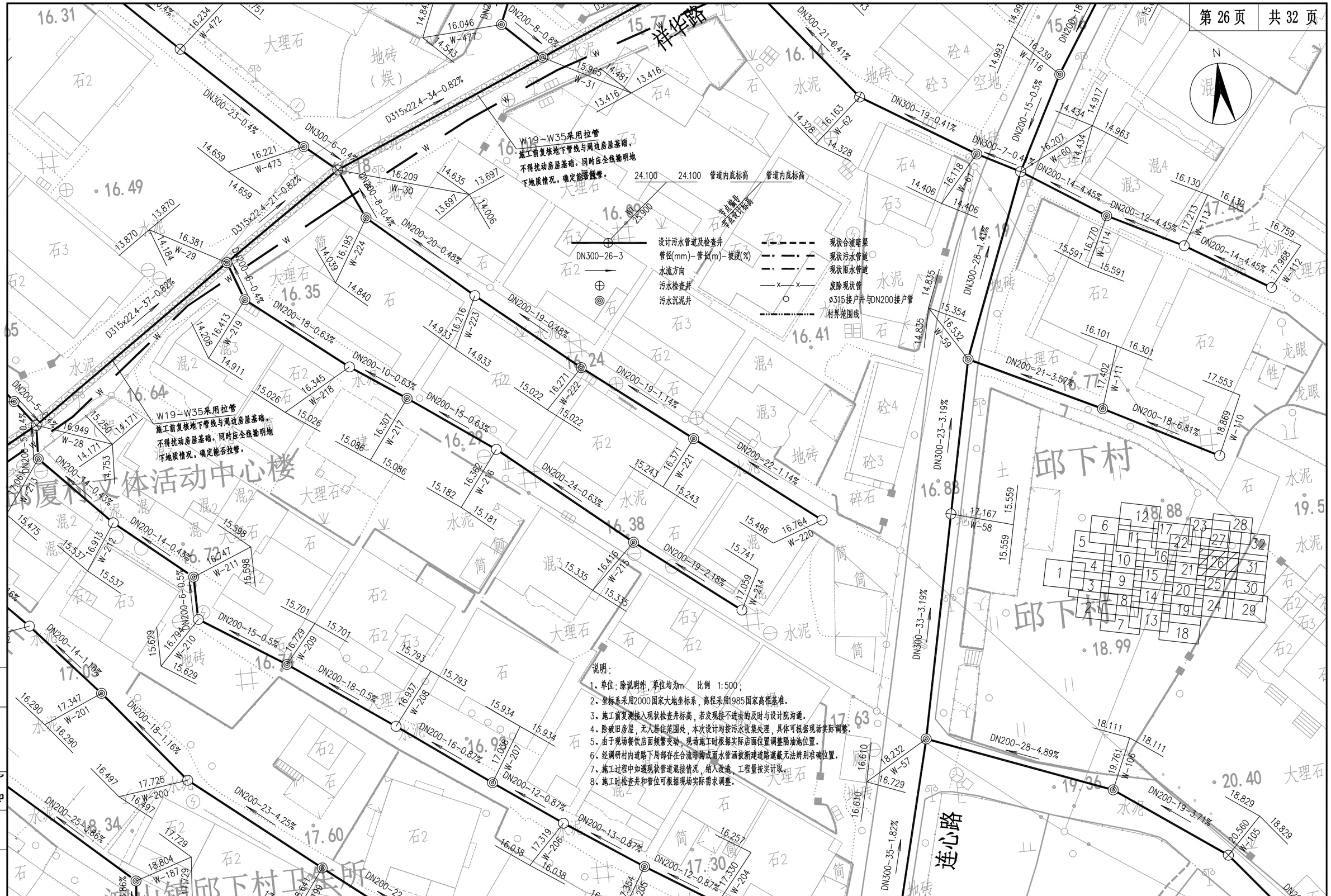

说明：

1、单位：除说明外，单位均为m 比例 1:500；
2、坐标系采用2000国家大地坐标系，高程采用1985国家高程基准。
3、施工前复测接入现状检查井标高，若发现接不进去的及时与设计院沟通。
4、除破旧房屋，无人居住范围处，本次设计均按污水收集处理，具体可根据现场实际调整。
5、由于现场餐饮店面频繁变动，现场施工时根据实际店面位置调整隔油池位置。
6、经调研村内道路下局部存在合流暗沟或雨水管涵被新建道路遮蔽无法辨别准确位置。
7、施工过程中如遇现状管道混接情况，纳入改造，工程量按实计取。
8、施工时检查井和管位可根据现场实际需求调整。

专业	签字	日期	专业	签字	日期
道路			排水		
结构			电气		

科设勘察设计有限公司 KESHE Keshe Survey and Design Co., Ltd.	工程名称 Project	2024年农村生活污水提升治理项目—鸿山镇（邱下村）	项目负责 Design Person in Charge	曾德飞	专业负责 Specialized Person in Charge	童辉	校对 Check	王涛	审定 Approved	陈晓玲	工程编号 Project No.	KS0208	图别 Drawing Sort	施工图
	图名 Drawing Name	邱下村污水管道平面图		孙亚芹	制图/设计 Drawing / Design	邹德姣	审查 Examiner	曾朝银	图号 Drawing No.	SS-01-05	版次 Version No.	A	日期 Date	2024.10

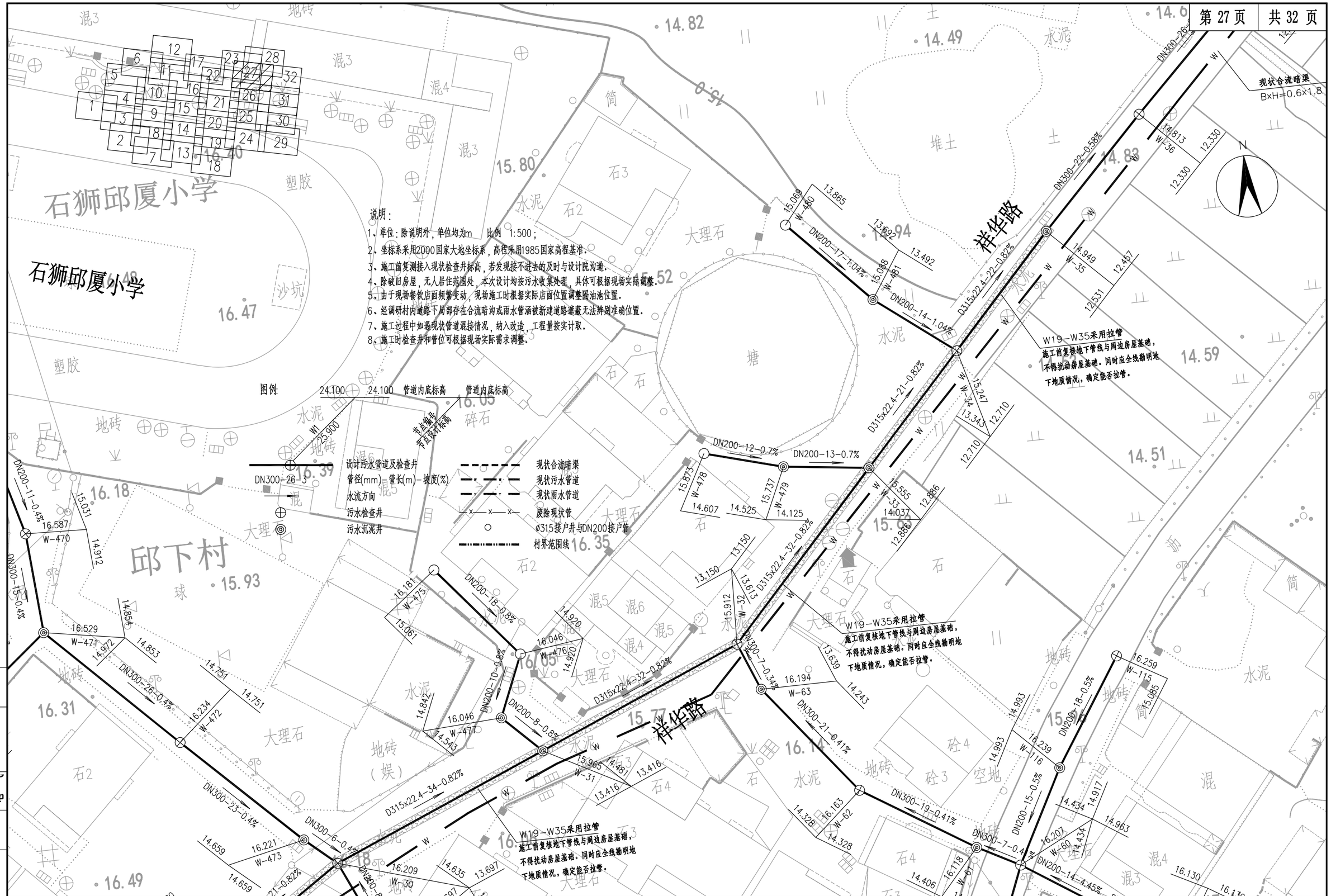

说明:

1、单位：除说明外，单位均为m 比例 1:500；
2、坐标系采用2000国家大地坐标系，高程采用1985国家高程基准。
3、施工前复测接入现状检查井标高，若发现接不进去的及时与设计院沟通。
4、除破旧房屋，无人居住范围处，本次设计均按污水收集处理，具体可根据现场实际调整。
5、由于现场餐饮店面频繁变动，现场施工时根据实际店面位置调整隔油池位置。
6、经调研村内道路下局部存在合流暗沟或雨水管涵被新建道路遮截无法辨别准确位置。
7、施工过程中如遇现状管道混接情况，纳入改造，工程量按实计取。
8、施工时检查井和管位可根据现场实际需求调整。

专业	签字	日期	专业	签字	日期
道路			排水		
结构			电气		

科设勘察设计有限公司 Keshe Survey and Design Co., Ltd.	工程名称 Project	2024年农村生活污水提升治理项目—鸿山镇（邱下村）	项目负责 Design Person in Charge	曾德飞	专业负责 Specialized Person in Charge	童辉	校对 Check	王涛	审定 Approved	陈晓玲	工程编号 Project No.	KS0208	图别 Drawing Sort	施工图
	图名 Drawing Name	邱下村污水管道平面图		孙亚芹	制图/设计 Drawing / Design	邹德姣	审查 Examiner	曾朝银	图号 Drawing No.	SS-01-05	版次 Version No.	A	日期 Date	2024.10

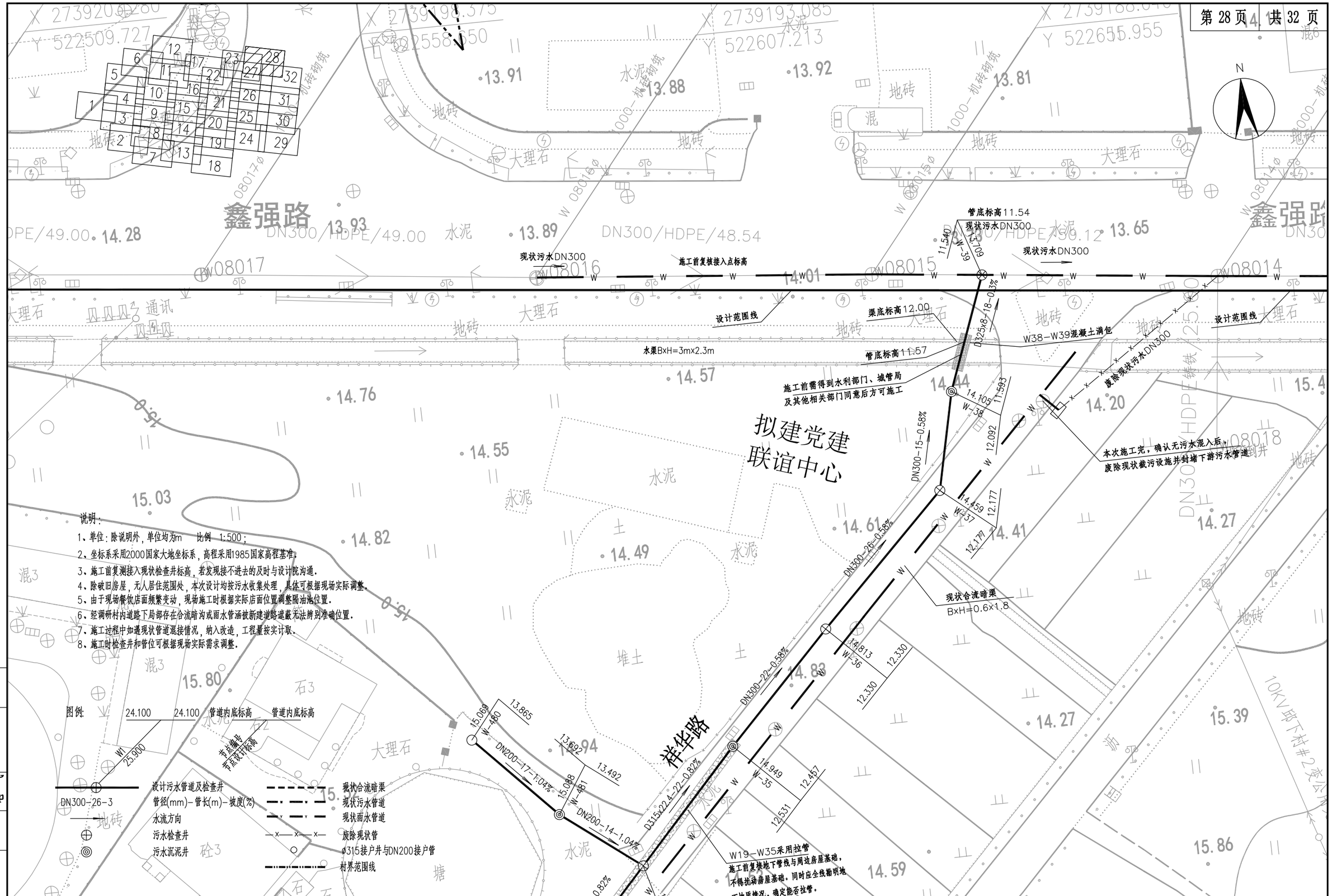

说明：

1、单位：除说明外，单位均为m　比例　1:500；
2、坐标系采用2000国家大地坐标系，高程采用1985国家高程基准。
3、施工前复测接入现状检查井标高，若发现接不进去的及时与设计院沟通。
4、除破旧房屋，无人居住范围处，本次设计均按污水收集处理，具体可根据现场实际调整。
5、由于现场餐饮店面频繁变动，现场施工时根据实际店面位置调整隔油池位置。
6、经调研村内道路下局部存在合流暗沟或雨水管涵被新建道路遮蔽无法辨别准确位置。
7、施工过程中如遇现状管道混接情况，纳入改造，工程量按实计取。
8、施工时检查井和管位可根据现场实际需求调整。

专业	签字	日期	专业	签字	日期
道路			排水		
结构			电气		

科设勘察设计有限公司 Keshe Survey and Design Co., Ltd.	工程名称 Project	2024年农村生活污水提升治理项目—鸿山镇（邱下村）	项目负责 Design Person in Charge	曾德飞	专业负责 Specialized Person in Charge	童辉	校对 Check	王涛	审定 Approved	陈晓玲	工程编号 Project No.	KS0208	图别 Drawing Sort	施工图
	图名 Drawing Name	邱下村污水管道平面图		孙亚芹	制图/设计 Drawing / Design	邹德姣	审查 Examiner	曾朝银	图号 Drawing No.	SS-01-05	版次 Version No.	A	日期 Date	2024.10

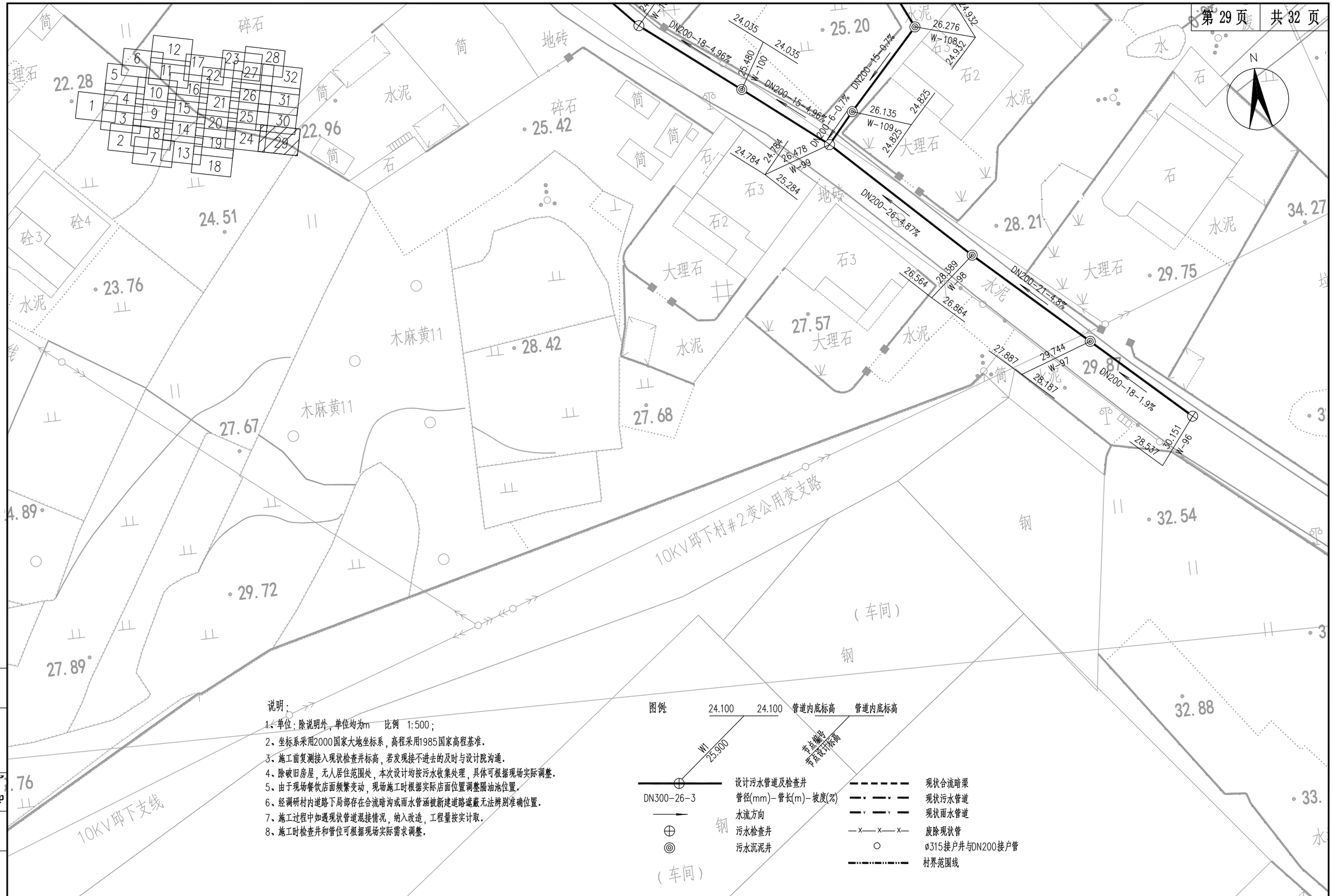

说明：

1、单位：除说明外，单位均为m　比例　1:500；
2、坐标系采用2000国家大地坐标系，高程采用1985国家高程基准.
3、施工前复测接入现状检查井标高，若发现接不进去的及时与设计院沟通.
4、除破旧房屋，无人居住范围处，本次设计均按污水收集处理，具体可根据现场实际调整.
5、由于现场餐饮店面频繁变动，现场施工时根据实际店面位置调整隔油池位置.
6、经调研村内道路下局部存在合流暗沟或雨水管涵被新建道路遮蔽无法辨别准确位置.
7、施工过程中如遇现状管道混接情况，纳入改造，工程量按实计取.
8、施工时检查井和管位可根据现场实际需求调整.

图例：

24.100　24.100　管道内底标高　管道内底标高
W1　25.900　节点编号　节点设计标高

DN300-26-3	设计污水管道及检查井
	管径(mm)-管长(m)-坡度(%)
	水流方向
	污水检查井
	污水沉泥井
	现状合流暗渠
	现状污水管道
	现状雨水管道
	废除现状管
	ø315接户井与DN200接户管
	村界范围线

专业	签字	日期	专业	签字	日期
道路			排水		
结构			电气		

科设勘察设计有限公司 KESHE Keshe Survey and Design Co., Ltd.	工程名称 Project	2024年农村生活污水提升治理项目—鸿山镇（邱下村）	项目负责 Design Person in Charge	曾德飞	专业负责 Specialized Person in Charge	童辉	校对 Check	王涛	审定 Approved	陈晓玲	工程编号 Project No.	KS0208	图别 Drawing Sort	施工图
	图名 Drawing Name	邱下村污水管道平面图		孙亚芹	制图/设计 Drawing / Design	邹德姣	审查 Examiner	曾朝银	图号 Drawing No.	SS-01-05	版次 Version No.	A	日期 Date	2024.10

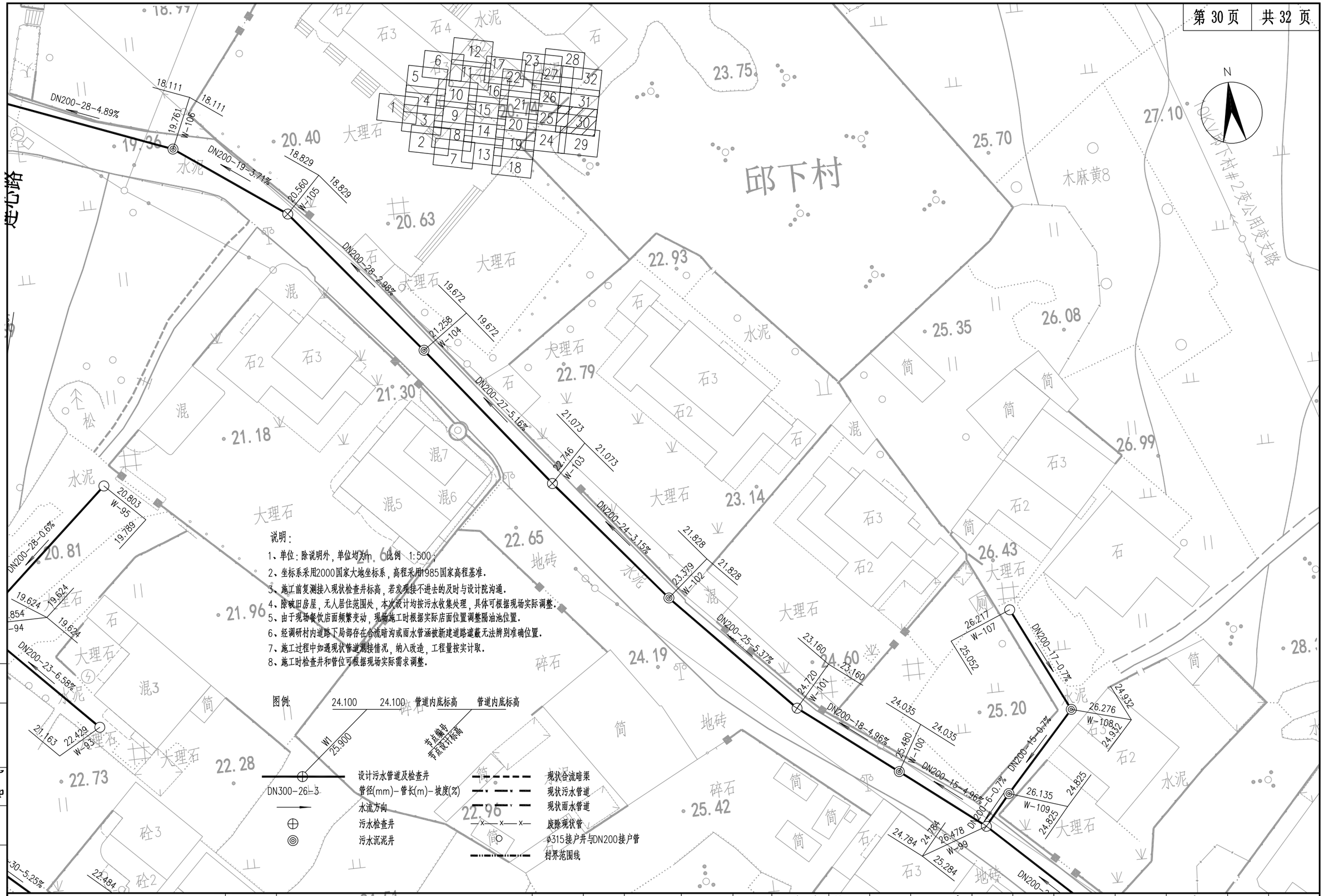

专业	签字	日期	专业	签字	日期
道路			排水		
结构			电气		

科设勘察设计有限公司 Keshe Survey and Design Co., Ltd.	工程名称 Project	2024年农村生活污水提升治理项目—鸿山镇（邱下村）	项目负责 Design Person in Charge	曾德飞	专业负责 Specialized Person in Charge	童辉	校对 Check	王涛	审定 Approved	陈晓玲	工程编号 Project No.	KS0208	图别 Drawing Sort	施工图
	图名 Drawing Name	邱下村污水管道平面图		孙亚芹	制图/设计 Drawing / Design	邹德姣	审查 Examiner	曾朝银	图号 Drawing No.	SS-01-05	版次 Version No.	A	日期 Date	2024.10

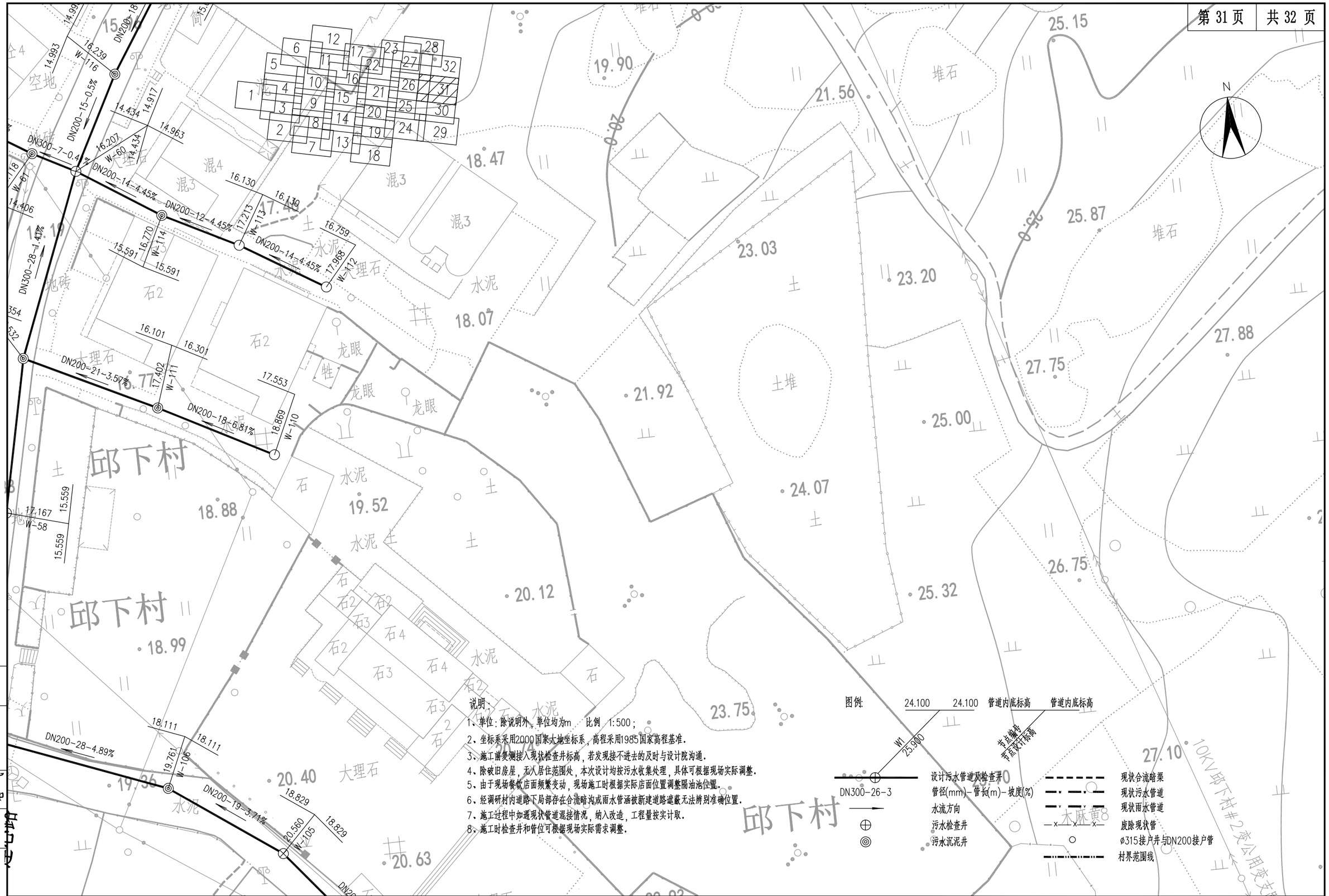

专业	签字	日期	专业	签字	日期
道路			排水		
结构			电气		

科设勘察设计有限公司 KESHE Keshe Survey and Design Co., Ltd.	工程名称 Project	2024年农村生活污水提升治理项目—鸿山镇（邱下村）	项目负责 Design Person in Charge	曾德飞	专业负责 Specialized Person in Charge	童辉	校对 Check	王涛	审定 Approved	陈晓玲	工程编号 Project No.	KS0208	图别 Drawing Sort	施工图
	图名 Drawing Name	邱下村污水管道平面图		孙亚芹	制图/设计 Drawing / Design	邹德姣	审查 Examiner	曾朝银	图号 Drawing No.	SS-01-05	版次 Version No.	A	日期 Date	2024.10

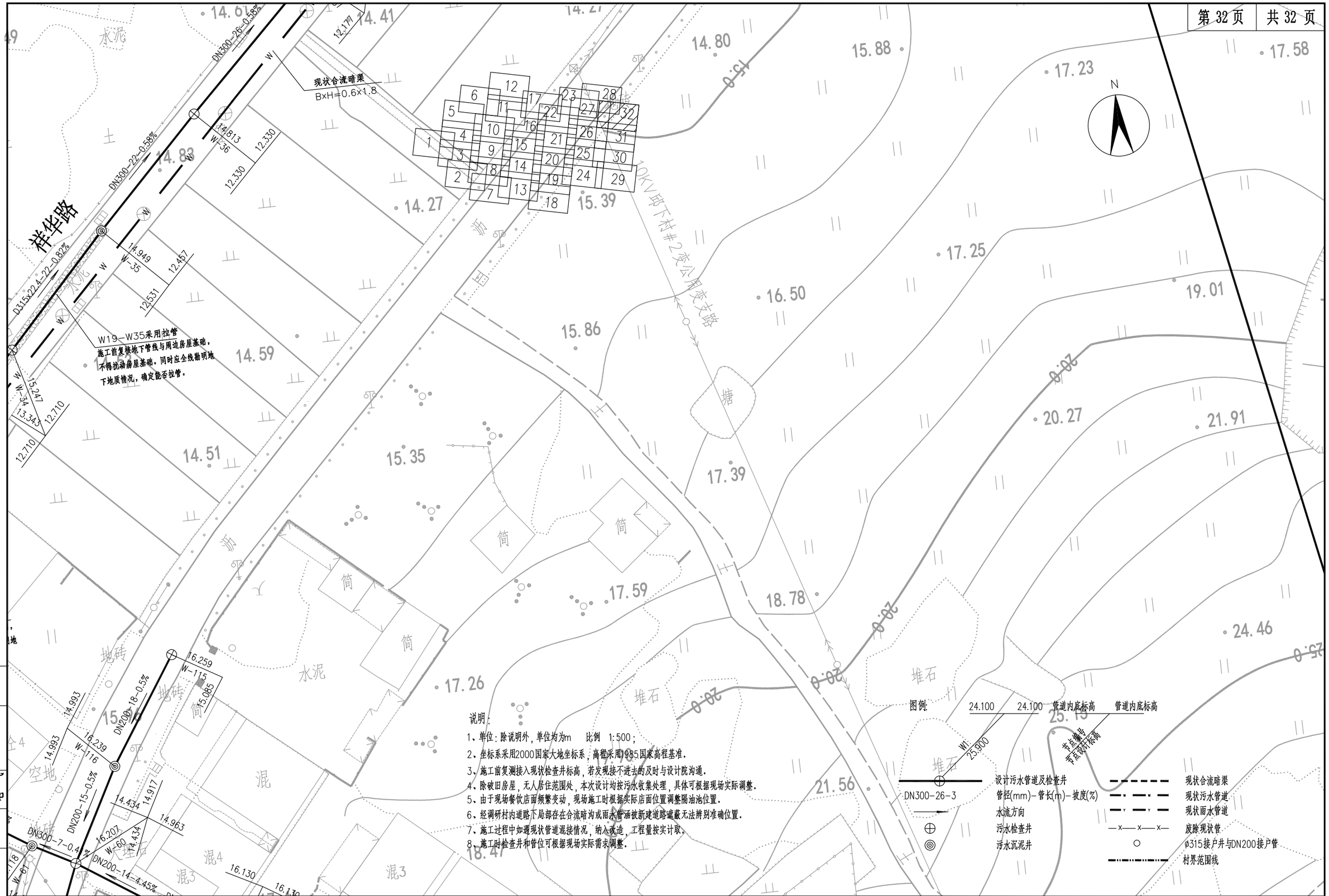

专业	签字	日期	专业	签字	日期
道路			排水		
结构			电气		

科设勘察设计有限公司 KESHE Keshe Survey and Design Co., Ltd.	工程名称 Project	2024年农村生活污水提升治理项目—鸿山镇（邱下村）	项目负责 Design Person in Charge	曾德飞	专业负责 Specialized Person in Charge	童辉	校对 Check	王涛	审定 Approved	陈晓玲	工程编号 Project No.	KS0208	图别 Drawing Sort	施工图
	图名 Drawing Name	邱下村污水管道平面图		孙亚芹	制图/设计 Drawing / Design	邹德姣	审查 Examiner	曾朝银	图号 Drawing No.	SS-01-05	版次 Version No.	A	日期 Date	2024.10

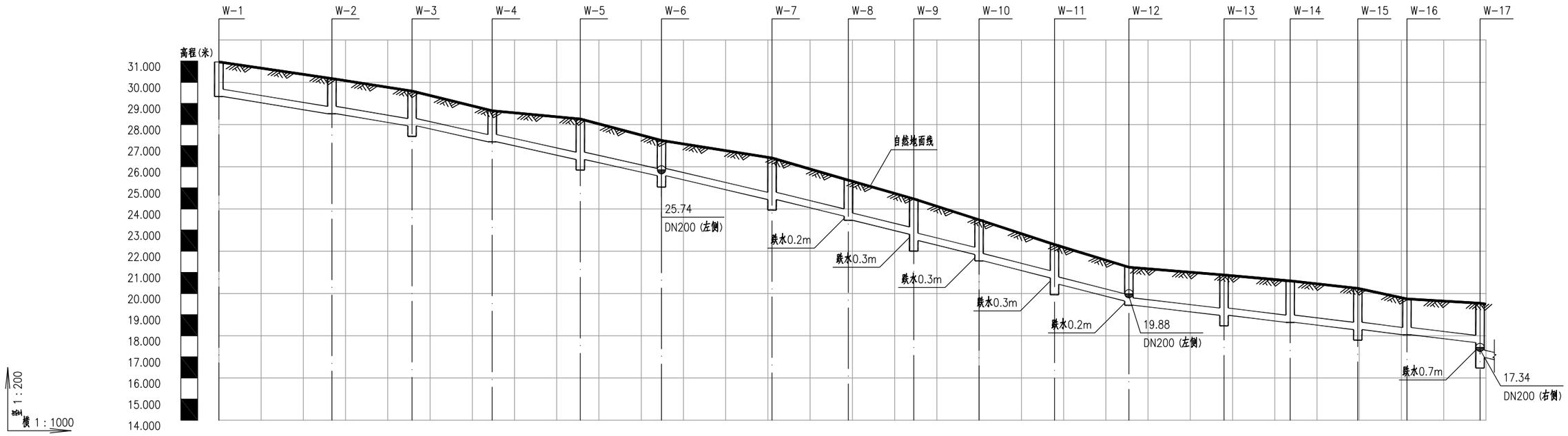

自然地面标高	30.964	30.177	29.581	28.650	28.260	27.242	26.414	25.365	24.479	23.491	22.316	21.245	20.878	20.594	20.242	19.740	19.536
设计管内底标高(m)	29.322	28.513	27.939	27.179	26.345	25.575	24.445	23.664	23.464	22.805	22.505	21.845	21.545	20.738	20.438	19.645	19.445	18.966	18.633	18.292	18.045	17.677	16.973
管内底埋深(m)	1.64	1.66	1.64	1.47	1.92	1.67	1.97	1.7	1.9	1.67	1.97	1.65	1.95	1.58	1.88	1.6	1.8	1.91	1.96	1.95	1.7	1.86	2.56
平面距离（m）及坡度（%）	45.74	3.02	59.06	4	44.25	4.32	30.94	4.26	17.85	4.52	17.62	4.5	83.13	2.13	23.56	(1440)	
管径、管材、基础及接口形式	DN300玻璃纤维增强塑料连续缠绕夹砂管厚中粗砂基础套筒胶圈接口																
井编号	W-1	W-2	W-3	W-4	W-5	W-6	W-7	W-8	W-9	W-10	W-11	W-12	W-13	W-14	W-15	W-16	W-17
井规格	ø900	ø900	ø900	ø900	ø900	ø900	ø900	ø900	ø900	ø900	ø900	ø900	ø900	ø900	ø900	ø900	ø900
平面简图	DN300	DN300	DN300	DN300	DN300	DN200	DN300	DN300	DN300	DN300	DN300	DN200	DN300	DN300	DN300	DN300	DN300 DN200

污水管纵断面图

专业	签字	日期
排水		
电气		
道路		
结构		

科设勘察设计有限公司 KESHE Keshe Survey and Design Co., Ltd.	工程名称 Project	2024年农村生活污水提升治理项目—鸿山镇（邱下村）	项目负责 Design Person in Charge	曾德飞	专业负责 Specialized Person in Charge	童辉	校对 Check	王涛	审定 Approved	陈晓玲	工程编号 Project No.	KS0208	图别 Drawing Sort	施工图
	图名 Drawing Name	污水管道纵断面图		孙亚芹	制图/设计 Drawing / Design	邹德姣	审查 Examiner	曾朝银	图号 Drawing No.	SS-01-06	版次 Version No.	A	日期 Date	2024.10

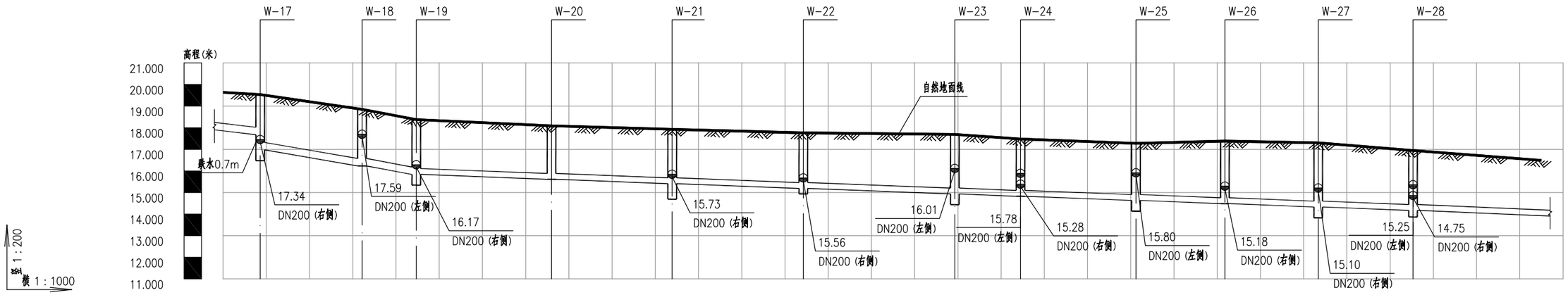

自然地面标高	19.536	18.855	18.375	18.092	17.931	17.763	17.688	17.478	17.275	17.383	17.300	16.949	
设计管内底标高(m)	17.677	16.973	16.233	15.838	15.612	15.410	15.191	14.937	14.828	14.635	14.486	14.330	14.171
管内底埋深(m)	1.86	2.56	2.62	2.54	2.48	2.52	2.57	2.75	2.65	2.64	2.9	2.97	2.78
平面距离（m）及坡度（%）	17.29(8.26)	36.10	3.14	230.61				0.72				36.55(29.69)	0.82
管径、管材、基础及接口形式	DN300玻璃纤维增强塑料连续缠绕夹砂管 厚中粗砂基础套筒胶圈接口			DN300FPPE增强改性聚丙烯管(W19-W35拉管)									
井编号	W-17	W-18	W-19	W-20	W-21	W-22	W-23	W-24	W-25	W-26	W-27	W-28	
井规格	ø900	ø900	ø900	ø900	ø900	ø900	ø900	ø900	ø900	ø900	ø900	ø900	
平面简图	DN300	DN300	DN200 DN300	D315x22.4	D315x22.4	D315x22.4	D315x22.4	DN200 D315x22.4	DN200 D315x22.4	DN200 D315x22.4	D315x22.4	DN200 D315x22.4	D315x22.4

污水管纵断面图

专业	签字	日期	专业	签字	日期
道路			排水		
结构			电气		

科设勘察设计有限公司 KESHE Keshe Survey and Design Co., Ltd.	工程名称 Project	2024年农村生活污水提升治理项目—鸿山镇（邱下村）	项目负责 Design Person in Charge	曾德飞	专业负责 Specialized Person in Charge	童辉	校对 Check	王涛	审定 Approved	陈晓玲	工程编号 Project No.	KS0208	图别 Drawing Sort	施工图
	图名 Drawing Name	污水管道纵断面图		孙亚芹	制图/设计 Drawing / Design	邹德姣	审查 Examiner	曾朝银	图号 Drawing No.	SS-01-06	版次 Version No.	A	日期 Date	2024.10

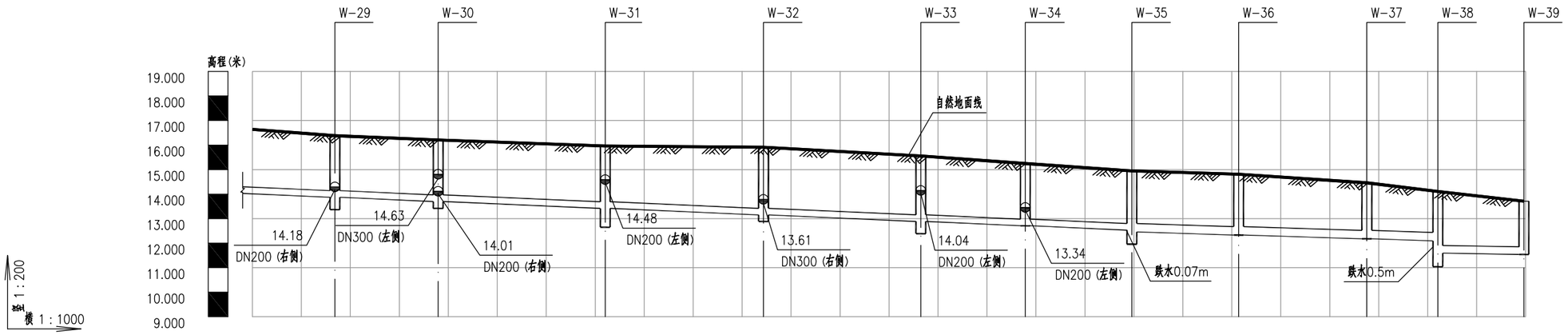

自然地面标高	16.381	16.209	15.965	15.912	15.555	15.247	14.949	14.813	14.459	14.105	13.709	
设计管内底标高(m)	13.870	13.697	13.416	13.150	12.886	12.710	12.531	12.457	12.330	12.177	12.092	11.593	11.540
管内底埋深(m)	2.51	2.51	2.55	2.76	2.67	2.54	2.42	2.49	2.48	2.28	2.01	2.51	2.17
平面距离（m）及坡度（%）	179.59				0.82			62.48		0.58		17.58	0.3
管径、管材、基础及接口形式	DN300FPPE增强改性聚丙烯管(W19-W35拉管)							DN300玻璃纤维增强塑料连续缠绕夹砂管 厚中粗砂基础套筒胶圈接口				DN300焊接钢管 厚中粗砂基础焊接连接	
井编号	W-29	W-30	W-31	W-32	W-33	W-34	W-35	W-36	W-37	W-38	W-39	
井规格	ø900	ø900	ø900	ø900	ø900	ø900	ø900	ø900	ø900	ø900	ø900	
平面简图	D315x22.4	D315x22.4	D315x22.4	D315x22.4	D315x22.4	D315x22.4	D315x22.4	DN300	DN300	DN300	D325x8	

污水管纵断面图

专业	签字	日期
排水		
电气		
道路		
结构		

科设勘察设计有限公司 KESHE Keshe Survey and Design Co., Ltd.	工程名称 Project	2024年农村生活污水提升治理项目—鸿山镇（邱下村）	项目负责 Design Person in Charge	曾德飞	专业负责 Specialized Person in Charge	童辉	校对 Check	王涛	审定 Approved	陈晓玲	工程编号 Project No.	KS0208	图别 Drawing Sort	施工图
	图名 Drawing Name	污水管道纵断面图		孙亚芹	制图/设计 Drawing / Design	邹德姣	审查 Examiner	曾朝银	图号 Drawing No.	SS-01-06	版次 Version No.	A	日期 Date	2024.10

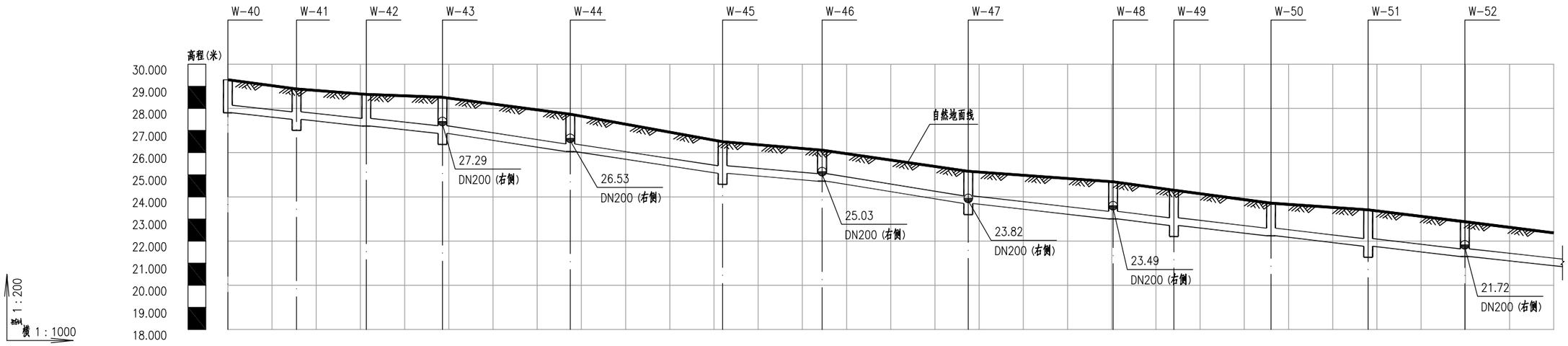

自然地面标高	29.297	28.880	28.634	28.505	27.742	26.495	26.116	25.154	24.684	24.301	23.713	23.415	22.875
设计管内底标高(m)	27.800	27.503	27.203	26.874	26.048	25.064	24.708	23.700	23.001	22.707	22.238	21.768	21.301
管内底埋深(m)	1.5	1.38	1.43	1.63	1.69	1.43	1.41	1.45	1.68	1.59	1.48	1.65	1.57
平面距离（m）及坡度（%）	48.57 / 1.91		63.39 / 2.86			22.49 / 1.58	33.09 / 3.05	112.35 / 2.14					27.34(20.11) / 2.08
管径、管材、基础及接口形式	DN300玻璃纤维增强塑料连续缠绕夹砂管厚中粗砂基础套筒胶圈接口												
井编号	W-40	W-41	W-42	W-43	W-44	W-45	W-46	W-47	W-48	W-49	W-50	W-51	W-52
井规格	ø900	ø900	ø900	ø900	ø900	ø900	ø900	ø900	ø900	ø900	ø900	ø900	ø900
平面简图	DN300	DN300	DN300	DN200	DN300	DN200	DN300	DN200	DN300	DN200	DN300	DN300	DN200

污水管纵断面图

专业	签字	日期
排水		
电气		
道路		
结构		

科设勘察设计有限公司 KESHE Keshe Survey and Design Co., Ltd.	工程名称 Project	2024年农村生活污水提升治理项目—鸿山镇（邱下村）	项目负责 Design Person in Charge	曾德飞	专业负责 Specialized Person in Charge	童辉	校对 Check	王涛	审定 Approved	陈晓玲	工程编号 Project No.	KS0208	图别 Drawing Sort	施工图
	图名 Drawing Name	污水管道纵断面图		孙亚芹	制图/设计 Drawing / Design	邹德姣	审查 Examiner	曾朝银	图号 Drawing No.	SS-01-06	版次 Version No.	A	日期 Date	2024.10

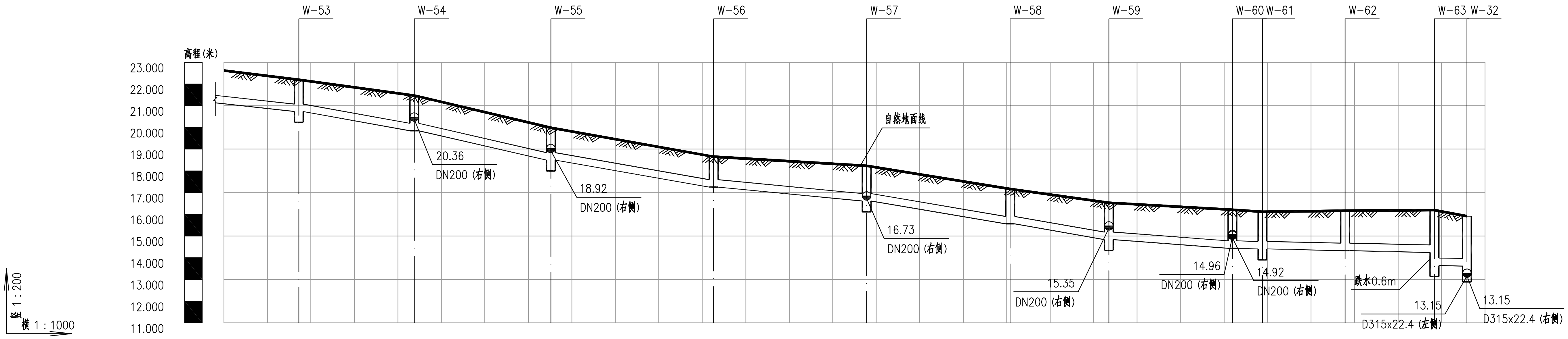

井编号	W-53	W-54	W-55	W-56	W-57	W-58	W-59	W-60	W-61	W-62	W-63		W-32
自然地面标高	22.194	21.471	19.983	18.652	18.232	17.167	16.532	16.207	16.118	16.163	16.194		15.912
设计管内底标高(m)	20.732	19.846	18.496	17.251	16.610	15.559	14.835	14.434	14.406	14.328	14.243	13.639	13.613
管内底埋深(m)	1.46	1.63	1.49	1.4	1.62	1.61	1.7	1.77	1.71	1.84	1.95	2.56	2.3
井规格	ø900	ø900	ø900	ø900	ø900	ø900	ø900	ø900	ø900	ø900	ø900		ø900

平面距离(m)及坡度(%)	27.34(17.23)	26.53	31.42	37.45	35.16	55.70	28.41	46.48	7.48
坡度	2.08	3.34	4.3	3.32	1.82	3.19	1.41	0.41	.34

管径、管材、基础及接口形式：DN300玻璃纤维增强塑料连续缠绕夹砂管厚中粗砂基础套筒胶圈接口

平面简图：DN300 DN300 DN300 DN300 DN300 DN300 DN300 DN300 DN300 DN300 DN300；DN200 DN200 DN200 DN200 DN200；D315x22.4

污水管纵断面图

科设勘察设计有限公司 Keshe Survey and Design Co., Ltd.	工程名称 Project	2024年农村生活污水提升治理项目—鸿山镇（邱下村）	项目负责 Design Person in Charge	曾德飞	专业负责 Specialized Person in Charge	童辉	校对 Check	王涛	审定 Approved	陈晓玲	工程编号 Project No.	KS0208	图别 Drawing Sort	施工图
	图名 Drawing Name	污水管道纵断面图		孙亚芹	制图/设计 Drawing / Design	邹德姣	审查 Examiner	曾朝银	图号 Drawing No.	SS-01-06	版次 Version No.	A	日期 Date	2024.10

专业 签字 日期：道路 结构 排水 电气

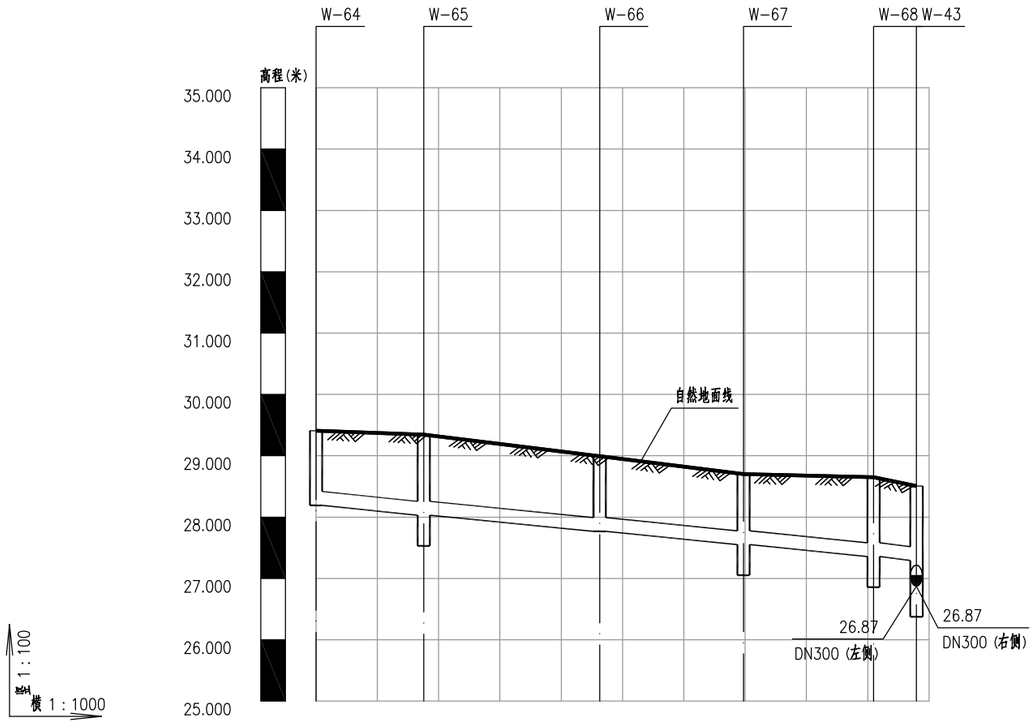

自然地面标高	29.409	29.346	28.993	28.700	28.652	28.505
设计管内底标高(m)	28.192	28.031	27.768	27.552	27.358	27.293
管内底埋深(m)	1.22	1.32	1.23	1.15	1.29	1.21
平面距离（m）及坡度（%）	97.95 / 0.92					
管径、管材、基础及接口形式	DN200UPVC管厚中粗砂基础胶水粘接					
井编号	W-64	W-65	W-66	W-67	W-68	W-43
井规格	ø315	ø450	ø315	ø450	ø450	ø900
平面简图	DN200	DN200	DN200	DN200	DN200	DN300 DN300

污水管纵断面图

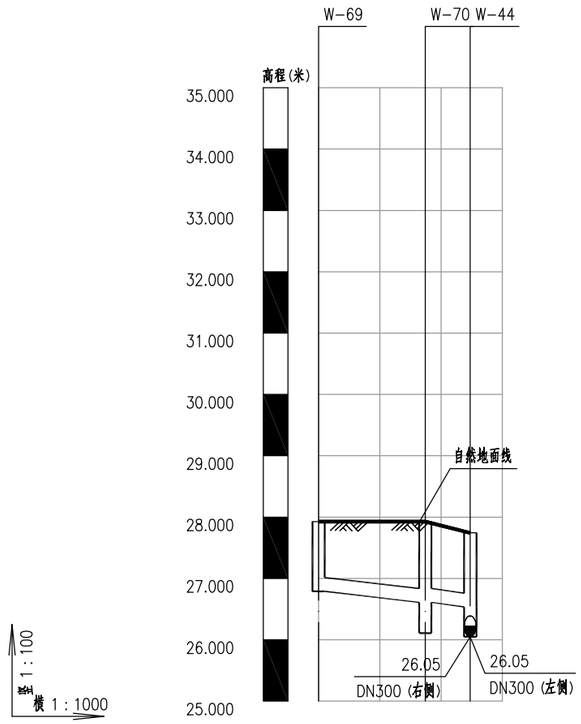

自然地面标高	27.925	27.926	27.742
设计管内底标高(m)	26.789	26.610	26.534
管内底埋深(m)	1.14	1.32	1.21
平面距离（m）及坡度（%）	24.75 / 1.03		
管径、管材、基础及接口形式	DN200UPVC管厚中粗砂基础胶水粘接		
井编号	W-69	W-70	W-44
井规格	ø315	ø450	ø900
平面简图	DN200	DN200	DN300

污水管纵断面图

专业	签字	日期	专业	签字	日期
道路			排水		
结构			电气		

科设勘察设计有限公司 KESHE Keshe Survey and Design Co., Ltd.	工程名称 Project	2024年农村生活污水提升治理项目—鸿山镇（邱下村）	项目负责 Design Person in Charge	曾德飞	专业负责 Specialized Person in Charge	童辉	校对 Check	王涛	审定 Approved	陈晓玲	工程编号 Project No.	KS0208	图别 Drawing Sort	施工图
	图名 Drawing Name	污水管道纵断面图		孙亚芹	制图/设计 Drawing / Design	邹德姣	审查 Examiner	曾朝银	图号 Drawing No.	SS-01-06	版次 Version No.	A	日期 Date	2024.10

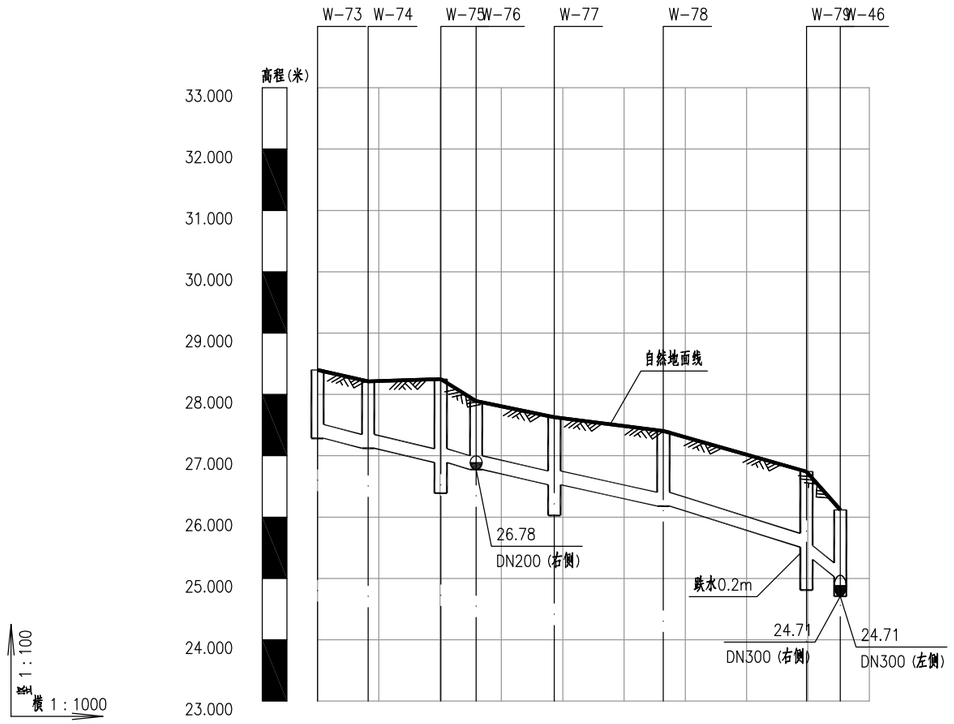

自然地面标高	28.399	28.212	28.250	27.890	27.630	27.405	26.742	26.116										
设计管内底标高(m)	27.285	27.122	26.890	26.776	26.527	26.180	25.510	25.310	25.027									
管内底埋深(m)	1.11	1.09	1.36	1.11	1.1	1.23	1.23	1.43	1.09									
平面距离（m）及坡度（%）	25.89	1.97	30.53	1.95	23.33	2.87	5.53	5.11										
管径、管材、基础及接口形式	DN200UPVC管厚中粗砂基础胶水粘接																	
井编号	W-73	W-74	W-75	W-76	W-77	W-78	W-79	W-46										
井规格	ø315	ø315	ø450	ø315	ø450	ø315	ø450	ø900										
平面简图	DN200	DN200	DN200	DN200	DN200	DN200	DN200	DN200	DN300	DN300								

污水管纵断面图

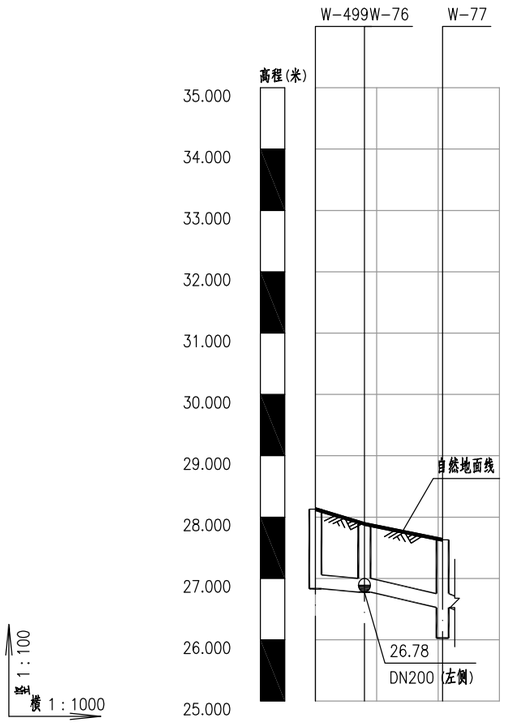

自然地面标高	28.130	27.890	27.630				
设计管内底标高(m)	26.832	26.776	26.527				
管内底埋深(m)	1.3	1.11	1.1				
平面距离（m）及坡度（%）	7.98	0.7	12.75	1.95			
管径、管材、基础及接口形式	DN200UPVC管厚中粗砂基础胶水粘接						
井编号	W-499	W-76	W-77				
井规格	ø315	ø315	ø450				
平面简图	DN200	DN200	DN200	DN200			

污水管纵断面图

专业	签字	日期	专业	签字	日期
道路			排水		
结构			电气		

科设勘察设计有限公司 KESHE Keshe Survey and Design Co., Ltd.	工程名称 Project	2024年农村生活污水提升治理项目—鸿山镇（邱下村）	项目负责 Design Person in Charge	曾德飞	专业负责 Specialized Person in Charge	童辉	校对 Check	王涛	审定 Approved	陈晓玲	工程编号 Project No.	KS0208	图别 Drawing Sort	施工图
	图名 Drawing Name	污水管道纵断面图		孙亚芹	制图/设计 Drawing / Design	邹德姣	审查 Examiner	曾朝银	图号 Drawing No.	SS-01-06	版次 Version No.	A	日期 Date	2024.10

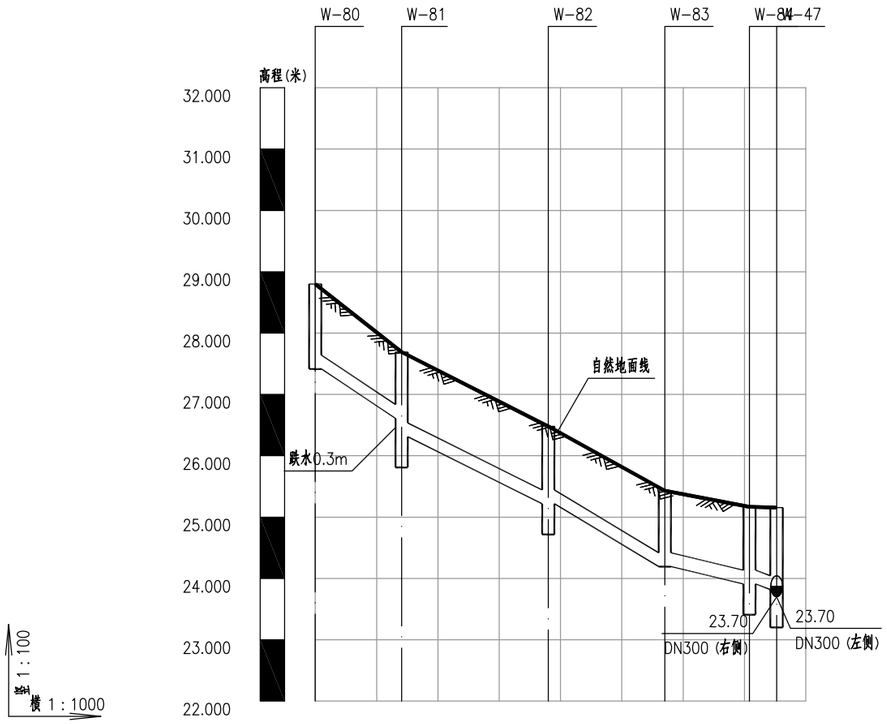

自然地面标高	28.799	27.692	26.479	25.430	25.167	25.154
设计管内底标高(m)	27.415	26.609	26.309	25.219	24.193	23.910	23.819
管内底埋深(m)	1.38	1.08	1.38	1.26	1.24	1.26	1.34
平面距离（m）及坡度（%）	14.08 5.72	23.93 4.56	19.01 5.39	18.23 2.05		
管径、管材、基础及接口形式	DN200UPVC管厚中粗砂基础胶水粘接					
井编号	W-80	W-81	W-82	W-83	W-84	W-47
井规格	ø315	ø450	ø450	ø315	ø450	ø900
平面简图	DN200	DN200	DN200	DN200	DN200	DN300

污水管纵断面图

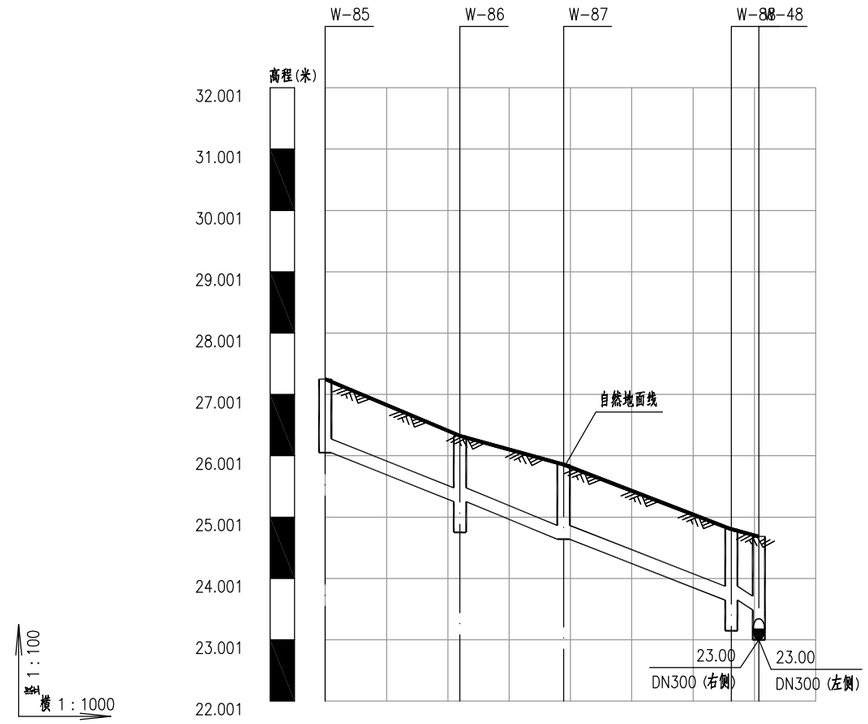

自然地面标高	27.250	26.325	25.858	24.803	24.684
设计管内底标高(m)	26.050	25.253	24.640	23.647	23.487
管内底埋深(m)	1.2	1.07	1.22	1.16	1.2
平面距离（m）及坡度（%）	66.24 3.63	4.49	3.58		
管径、管材、基础及接口形式	DN200UPVC管厚中粗砂基础胶水粘接				
井编号	W-85	W-86	W-87	W-88	W-48
井规格	ø315	ø450	ø315	ø450	ø900
平面简图	DN200	DN200	DN200	DN200	DN300

污水管纵断面图

专业	签字	日期	专业	签字	日期
道路			排水		
结构			电气		

科设勘察设计有限公司 KESHE Keshe Survey and Design Co., Ltd.	工程名称 Project	2024年农村生活污水提升治理项目—鸿山镇（邱下村）	项目负责 Design Person in Charge	曾德飞	专业负责 Specialized Person in Charge	童辉	校对 Check	王涛	审定 Approved	陈晓玲	工程编号 Project No.	KS0208	图别 Drawing Sort	施工图
	图名 Drawing Name	污水管道纵断面图		孙亚芹	制图/设计 Drawing / Design	邹德姣	审查 Examiner	曾朝银	图号 Drawing No.	SS-01-06	版次 Version No.	A	日期 Date	2024.10

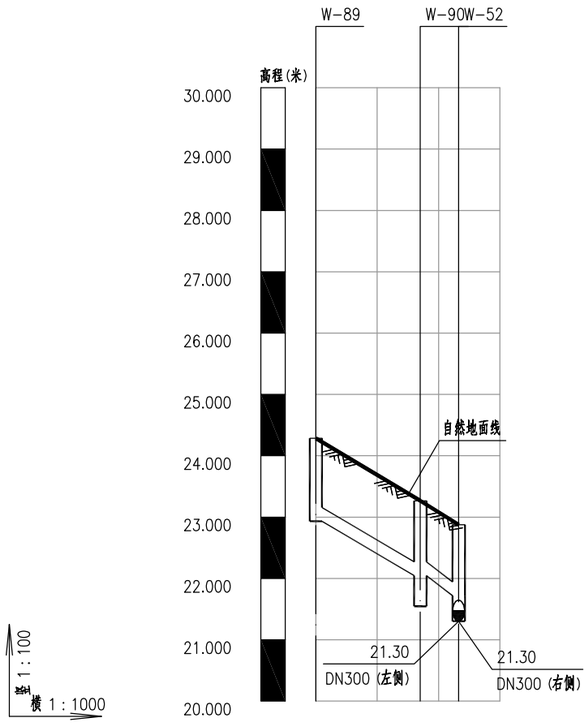

自然地面标高	24.283	23.267	22.875
设计管内底标高(m)	22.932	22.046	21.720
管内底埋深(m)	1.35	1.22	1.15
平面距离（m）及坡度（%）	23.29 / 5.2		
管径、管材、基础及接口形式	DN200UPVC管 厚中粗砂基础胶水粘接		
井编号	W-89	W-90	W-52
井规格	ø315	ø450	ø900
平面简图	DN200	DN200	DN300

污水管纵断面图

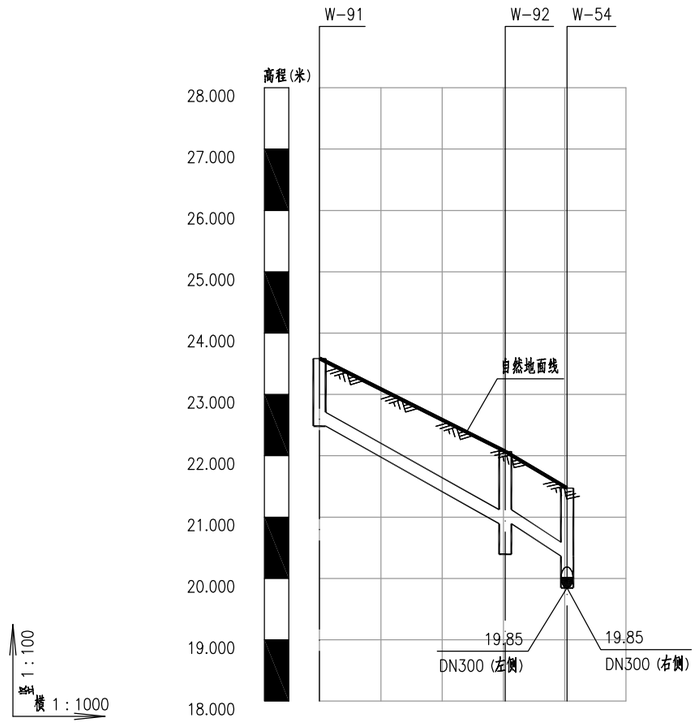

自然地面标高	23.586	22.071	21.471
设计管内底标高(m)	22.484	20.894	20.365
管内底埋深(m)	1.1	1.18	1.11
平面距离（m）及坡度（%）	40.39 / 5.25		
管径、管材、基础及接口形式	DN200UPVC管 厚中粗砂基础胶水粘接		
井编号	W-91	W-92	W-54
井规格	ø315	ø450	ø900
平面简图	DN200	DN200	DN300

污水管纵断面图

专业	签字	日期	专业	签字	日期
道路			排水		
结构			电气		

科设勘察设计有限公司 KESHE Keshe Survey and Design Co., Ltd.	工程名称 Project	2024年农村生活污水提升治理项目—鸿山镇（邱下村）	项目负责 Design Person in Charge	曾德飞	专业负责 Specialized Person in Charge	童辉	校对 Check	王涛	审定 Approved	陈晓玲	工程编号 Project No.	KS0208	图别 Drawing Sort	施工图
	图名 Drawing Name	污水管道纵断面图		孙亚芹	制图/设计 Drawing / Design	邹德姣	审查 Examiner	曾朝银	图号 Drawing No.	SS-01-06	版次 Version No.	A	日期 Date	2024.10

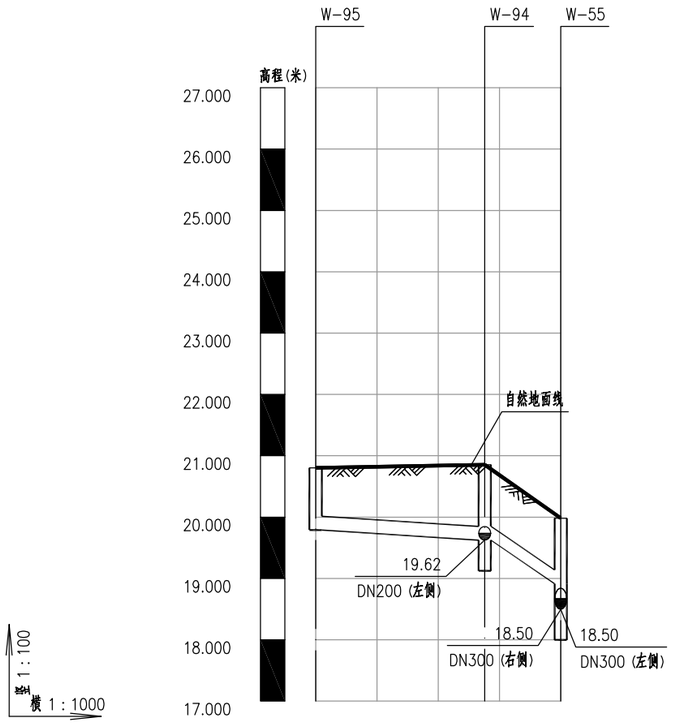

自然地面标高	20.803	20.854	19.983
设计管内底标高(m)	19.789	19.624	18.915
管内底埋深(m)	1.01	1.23	1.07
平面距离（m）及坡度（%）	27.59 0.6	12.38 5.72	
管径、管材、基础及接口形式	DN200UPVC管 厚中粗砂基础胶水粘接		
井编号	W-95	W-94	W-55
井规格	ø315	ø450	ø900
平面简图	DN200	DN200 DN200	DN300 DN300

污水管纵断面图

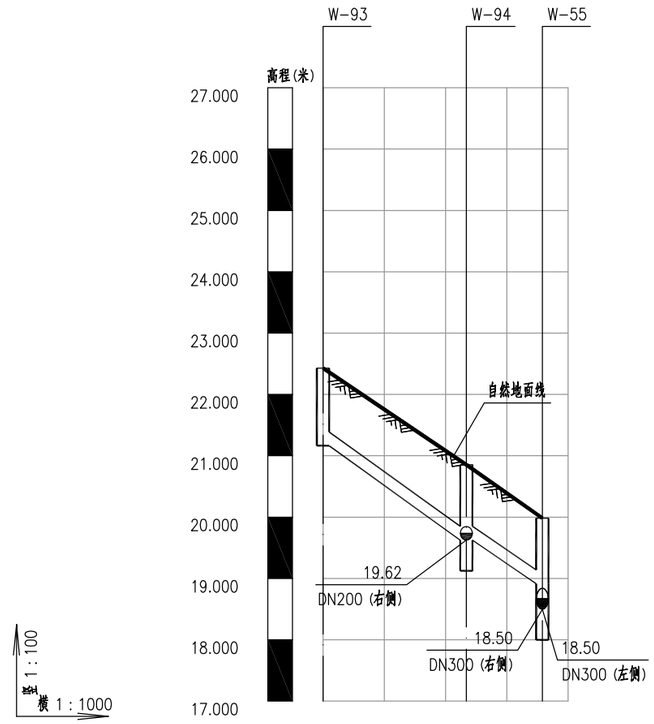

自然地面标高	22.429	20.854	19.983
设计管内底标高(m)	21.163	19.624	18.915
管内底埋深(m)	1.27	1.23	1.07
平面距离（m）及坡度（%）	23.39 6.58	12.38 5.72	
管径、管材、基础及接口形式	DN200UPVC管 厚中粗砂基础胶水粘接		
井编号	W-93	W-94	W-55
井规格	ø315	ø450	ø900
平面简图	DN200	DN200 DN200	DN300 DN300

污水管纵断面图

专业	签字	日期	专业	签字	日期
道路			排水		
结构			电气		

科设勘察设计有限公司 KESHE Keshe Survey and Design Co., Ltd.	工程名称 Project	2024年农村生活污水提升治理项目—鸿山镇（邱下村）	项目负责 Design Person in Charge	曾德飞	专业负责 Specialized Person in Charge	童辉	校对 Check	王涛	审定 Approved	陈晓玲	工程编号 Project No.	KS0208	图别 Drawing Sort	施工图
	图名 Drawing Name	污水管道纵断面图		孙亚芹	制图/设计 Drawing / Design	邹德姣	审查 Examiner	曾朝银	图号 Drawing No.	SS-01-06	版次 Version No.	A	日期 Date	2024.10

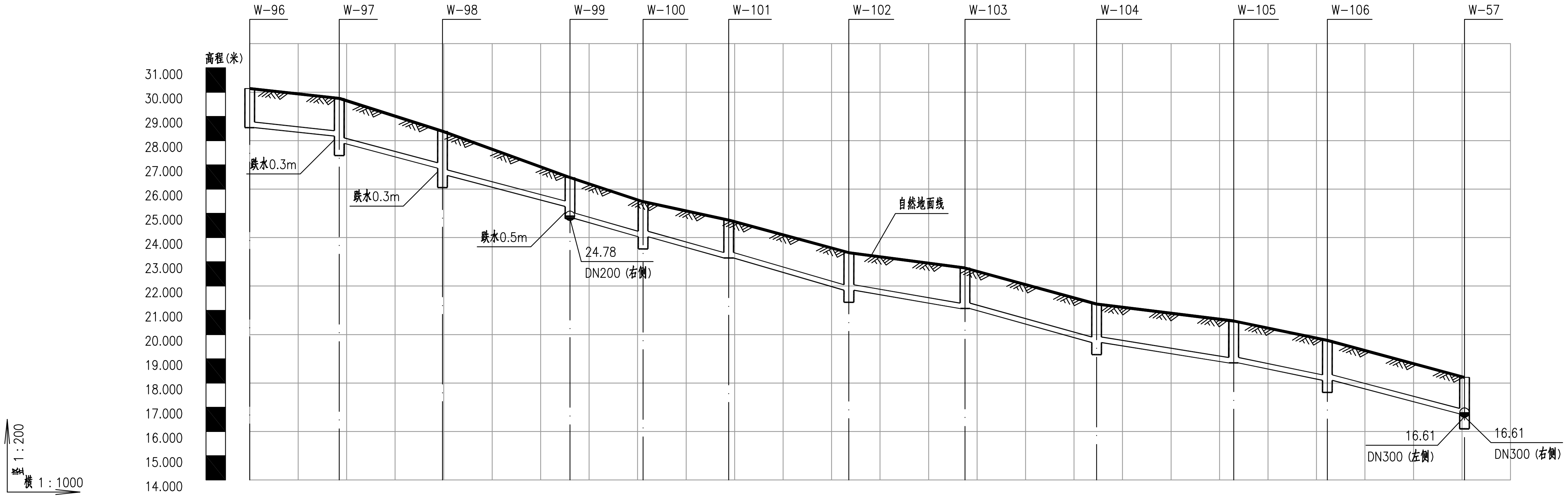

	W-96	W-97	W-98	W-99	W-100	W-101	W-102	W-103	W-104	W-105	W-106	W-57
自然地面标高	30.151	29.744	28.389	26.478	25.480	24.720	23.379	22.746	21.258	20.560	19.761	18.232
设计管内底标高(m)	28.537	28.187 27.887	26.864 26.564	25.284 24.784	24.035	23.160	21.828	21.073	19.672	18.829	18.111	16.729
管内底埋深(m)	1.61	1.56 1.86	1.52 1.82	1.19 1.69	1.44	1.56	1.55	1.67	1.59	1.73	1.65	1.5
平面距离(m)及坡度(‰)	18.49 1.9	21.28 4.8	26.29 4.87	32.73 4.96		24.79 5.37	23.95 3.15	27.14 5.16	28.25 2.98	19.33 3.71	28.27 4.89	
管径、管材、基础及接口形式	DN200UPVC管厚中粗砂基础胶水粘接											
井编号	W-96	W-97	W-98	W-99	W-100	W-101	W-102	W-103	W-104	W-105	W-106	W-57
井规格	φ900	φ900	φ900	φ900	φ900	φ900	φ900	φ900	φ900	φ900	φ900	φ900
平面简图	DN200	DN200	DN200	DN200 DN200	DN200	DN200	DN200	DN200	DN200	DN200	DN200	DN300 DN300

污水管纵断面图

科设勘察设计有限公司 Keshe Survey and Design Co., Ltd.	工程名称 Project	2024年农村生活污水提升治理项目—鸿山镇（邱下村）	项目负责 Design Person in Charge	曾德飞	专业负责 Specialized Person in Charge	童辉	校对 Check	王涛	审定 Approved	陈晓玲	工程编号 Project No.	KS0208	图别 Drawing Sort	施工图
	图名 Drawing Name	污水管道纵断面图		孙亚芹	制图/设计 Drawing / Design	邹德姣	审查 Examiner	曾朝银	图号 Drawing No.	SS-01-06	版次 Version No.	A	日期 Date	2024.10

专业	签字	日期
排水		
电气		
道路		
结构		

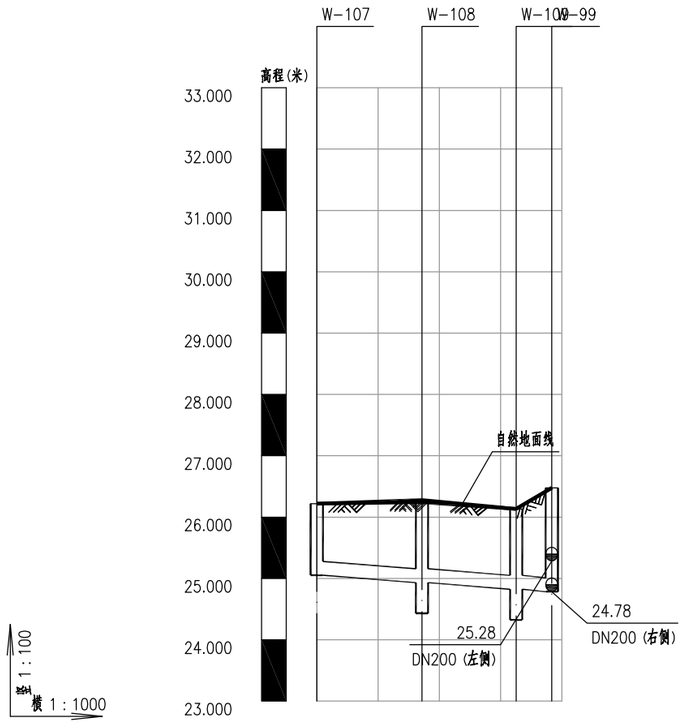

自然地面标高	26.217	26.243	26.135	26.478
设计管内底标高(m)	25.052	24.932	24.825	24.784
管内底埋深(m)	1.16	1.34	1.31	1.69
平面距离（m）及坡度（%）	38.35 / 0.7			
管径、管材、基础及接口形式	DN200UPVC管 厚中粗砂基础胶水粘接			
井编号	W-107	W-108	W-109	W-99
井规格	ø315	ø450	ø450	ø900
平面简图	DN200	DN200	DN200	DN200

污水管纵断面图

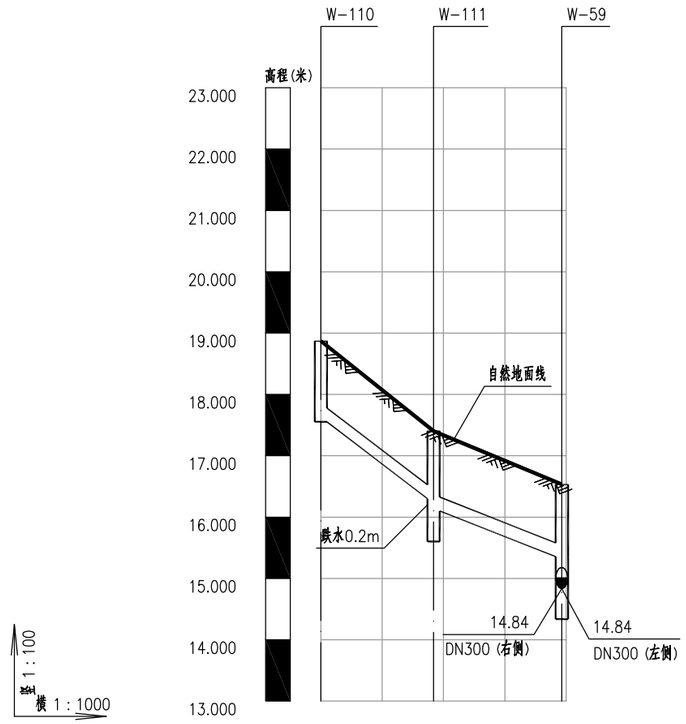

自然地面标高	18.869	17.402	16.532	
设计管内底标高(m)	17.553	16.301	16.101	15.354
管内底埋深(m)	1.32	1.1	1.3	1.18
平面距离（m）及坡度（%）	18.38 / 6.81	20.93 / 3.57		
管径、管材、基础及接口形式	DN200UPVC管 厚中粗砂基础胶水粘接			
井编号	W-110	W-111	W-59	
井规格	ø315	ø450	ø900	
平面简图	DN200	DN200	DN300	DN300

污水管纵断面图

专业	签字	日期	专业	签字	日期
道路			排水		
结构			电气		

科设勘察设计有限公司 KESHE Keshe Survey and Design Co., Ltd.	工程名称 Project	2024年农村生活污水提升治理项目—鸿山镇（邱下村）	项目负责 Design Person in Charge	曾德飞	专业负责 Specialized Person in Charge	童辉	校对 Check	王涛	审定 Approved	陈晓玲	工程编号 Project No.	KS0208	图别 Drawing Sort	施工图
	图名 Drawing Name	污水管道纵断面图		孙亚芹	制图/设计 Drawing / Design	邹德姣	审查 Examiner	曾朝银	图号 Drawing No.	SS-01-06	版次 Version No.	A	日期 Date	2024.10

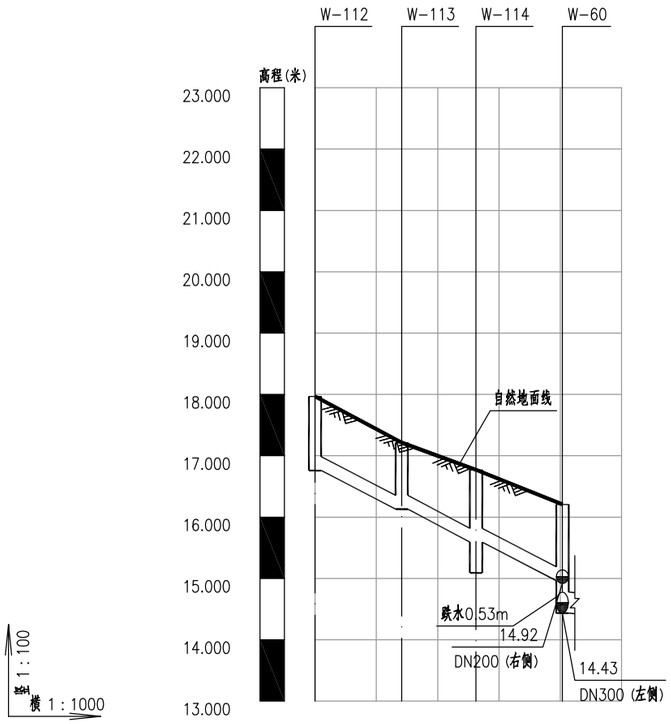

自然地面标高	17.968	17.213	16.770	16.207
设计管内底标高(m)	16.759	16.130	15.591	14.963	14.434
管内底埋深(m)	1.21	1.08	1.18	1.24	1.77
平面距离（m）及坡度（%）	40.35	4.45		
管径、管材、基础及接口形式	DN200UPVC管 厚中粗砂基础胶水粘接			
井编号	W-112	W-113	W-114	W-60
井规格	ø315	ø315	ø450	ø900
平面简图	DN200	DN200	DN200	DN300 DN200

污水管纵断面图

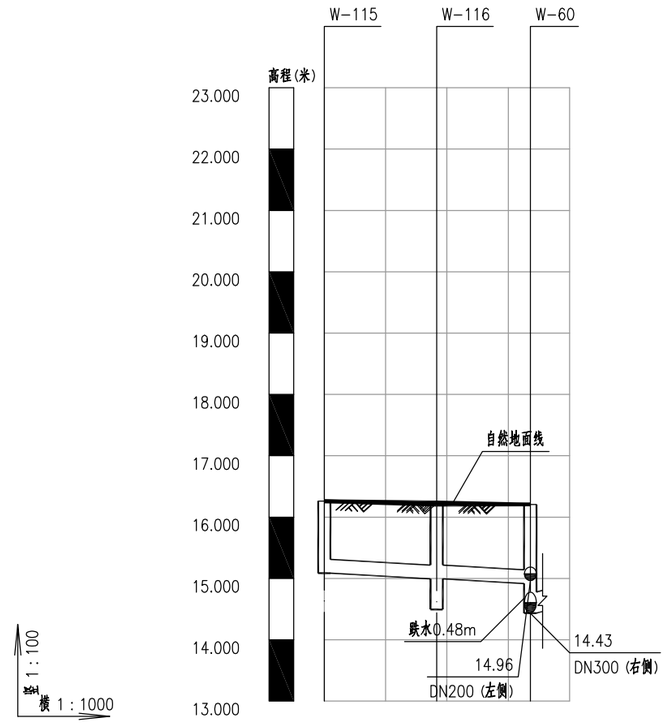

自然地面标高	16.259	16.202	16.207
设计管内底标高(m)	15.085	14.993	14.917	14.434
管内底埋深(m)	1.17	1.25	1.29	1.77
平面距离（m）及坡度（%）	33.59	0.5	
管径、管材、基础及接口形式	DN200UPVC管 厚中粗砂基础胶水粘接		
井编号	W-115	W-116	W-60
井规格	ø900	ø900	ø900
平面简图	DN200	DN200	DN300 DN200

污水管纵断面图

专业	签字	日期	专业	签字	日期
道路			排水		
结构			电气		

科设勘察设计有限公司 KESHE Keshe Survey and Design Co., Ltd.	工程名称 Project	2024年农村生活污水提升治理项目—鸿山镇（邱下村）	项目负责 Design Person in Charge	曾德飞	专业负责 Specialized Person in Charge	童辉	校对 Check	王涛	审定 Approved	陈晓玲	工程编号 Project No.	KS0208	图别 Drawing Sort	施工图
	图名 Drawing Name	污水管道纵断面图		孙亚芹	制图/设计 Drawing / Design	邹德姣	审查 Examiner	曾朝银	图号 Drawing No.	SS-01-06	版次 Version No.	A	日期 Date	2024.10

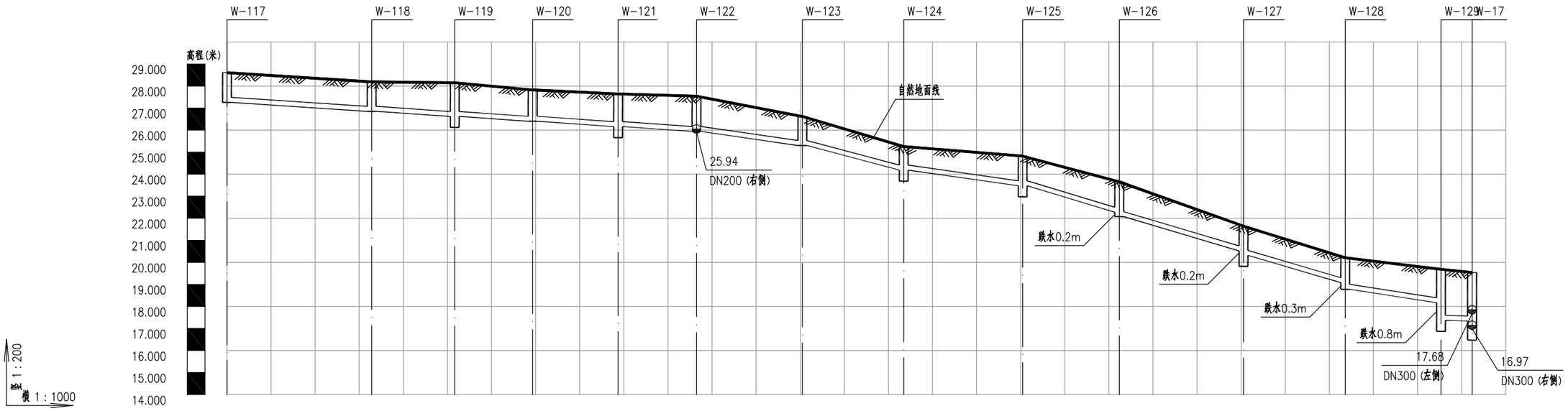

自然地面标高	28.610	28.189	28.149	27.824	27.642	27.539	26.622	25.255	24.820	23.655	21.642	20.208	19.687	19.536			
设计管内底标高(m)	27.259	26.853	26.620	26.401	26.161	25.941	25.304	24.186	23.476	22.274	22.074	20.519	20.319	19.076	18.776	18.168	17.367	17.339
管内底埋深(m)	1.35	1.34	1.53	1.42	1.48	1.6	1.32	1.07	1.34	1.38	1.58	1.12	1.32	1.13	1.43	1.52	2.32	2.2
平面距离（m）及坡度（%）	106.47	1.24	24.01	2.65	22.99	4.86	26.98	2.63	21.90	5.49	28.18	5.52	23.08	5.38	21.72	2.8	7.04	0.4
管径、管材、基础及接口形式	DN200UPVC管厚中粗砂基础胶水粘接																	
井编号	W-117	W-118	W-119	W-120	W-121	W-122	W-123	W-124	W-125	W-126	W-127	W-128	W-129	W-17				
井规格	ø900	ø900	ø900	ø900	ø900	ø900	ø900	ø900	ø900	ø900	ø900	ø900	ø900	ø900				
平面简图	DN200	DN200	DN200	DN200	DN200	DN200	DN200	DN200	DN200	DN200	DN200	DN200	DN200	DN200	DN300	DN300		

污水管纵断面图

专业	签字	日期	专业	签字	日期
道路			排水		
结构			电气		

科设勘察设计有限公司 KESHE Keshe Survey and Design Co., Ltd.	工程名称 Project	2024年农村生活污水提升治理项目—鸿山镇（邱下村）	项目负责 Design Person in Charge	曾德飞		专业负责 Specialized Person in Charge	童辉		校对 Check	王涛		审定 Approved	陈晓玲		工程编号 Project No.	KS0208	图别 Drawing Sort	施工图
	图名 Drawing Name	污水管道纵断面图		孙亚芹		制图/设计 Drawing / Design	邹德姣		审查 Examiner	曾朝银		图号 Drawing No.	SS-01-06		版次 Version No.	A	日期 Date	2024.10

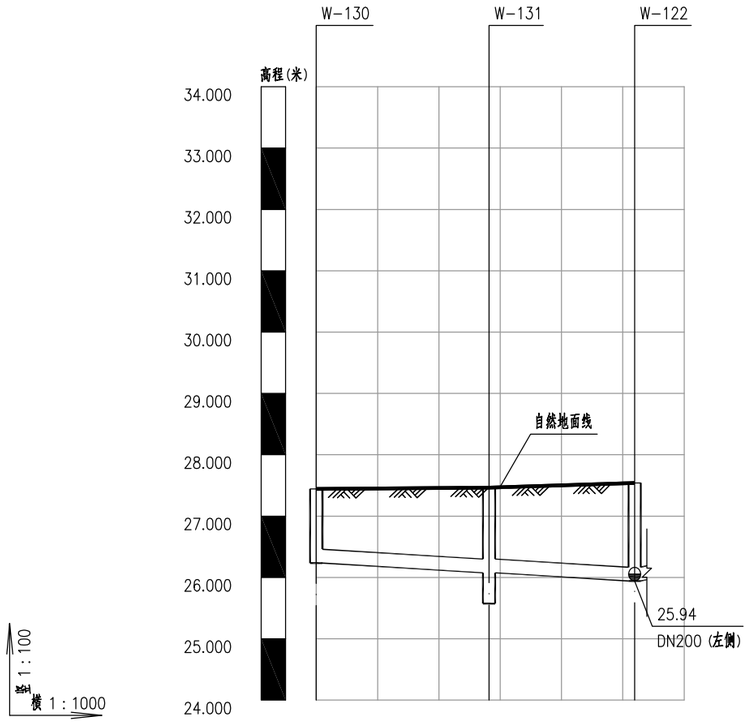

自然地面标高	27.442	27.465	27.539
设计管内底标高(m)	26.234	26.075	25.941
管内底埋深(m)	1.21	1.39	1.6
平面距离（m）及坡度（%）	51.93	0.56	
管径、管材、基础及接口形式	DN200UPVC管 厚中粗砂基础胶水粘接		
井编号	W-130	W-131	W-122
井规格	ø900	ø900	ø900
平面简图	DN200	DN200	DN200

污水管纵断面图

日期	签字	专业	日期	签字	专业
		排水			路
		电气			结构

科设勘察设计有限公司 KESHE Keshe Survey and Design Co., Ltd.	工程名称 Project	2024年农村生活污水提升治理项目—鸿山镇（邱下村）	项目负责 Design Person in Charge	曾德飞	专业负责 Specialized Person in Charge	童辉	校 对 Check	王 涛	审 定 Approved	陈晓玲	工程编号 Project No.	KS0208	图 别 Drawing Sort	施工图
	图 名 Drawing Name	污水管道纵断面图		孙亚芹	制图/设计 Drawing / Design	邹德姣	审 查 Examiner	曾朝银	图 号 Drawing No.	SS-01-06	版 次 Version No.	A	日 期 Date	2024.10

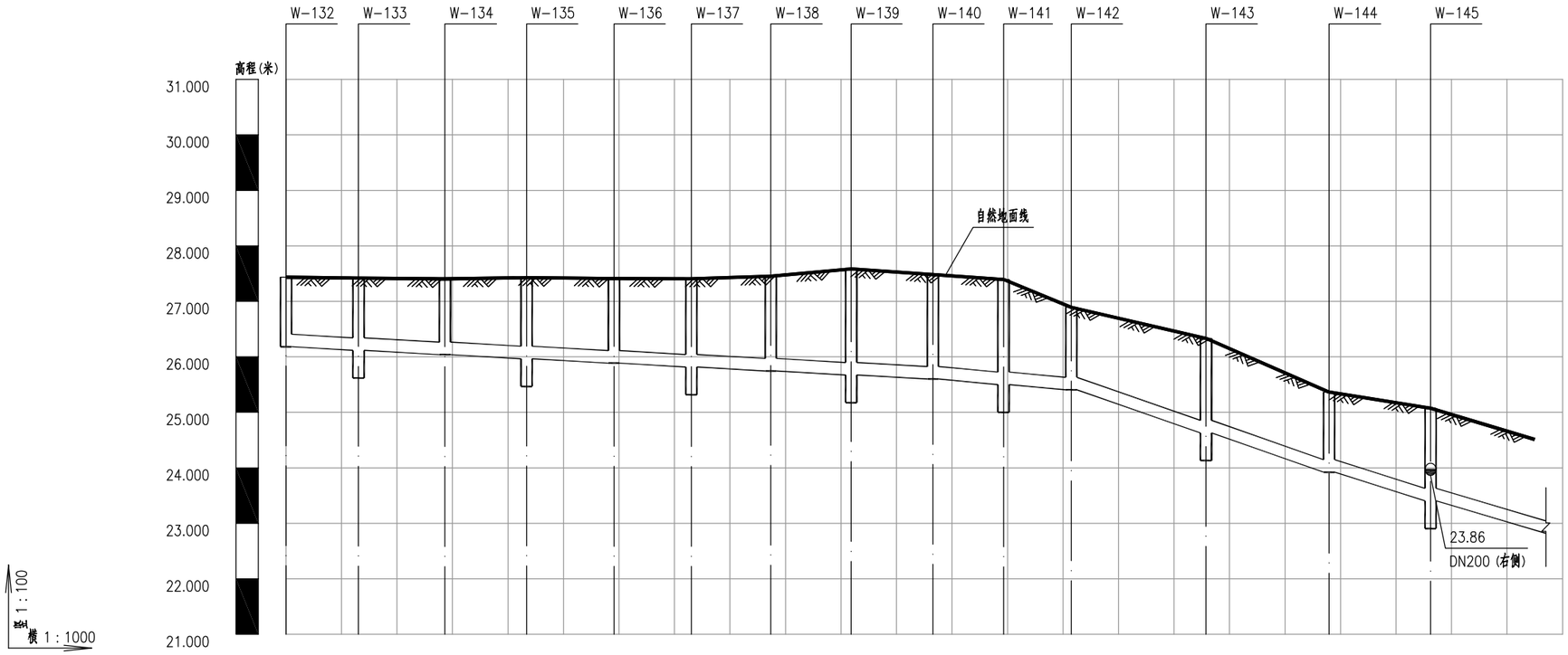

自然地面标高	27.434	27.418	27.404	27.427	27.412	27.407	27.452	27.585	27.482	27.394	26.892	26.331	25.365	25.074
设计管内底标高(m)	26.183	26.117	26.039	25.966	25.887	25.817	25.746	25.673	25.600	25.501	25.406	24.630	23.921	23.405
管内底埋深(m)	1.25	1.3	1.36	1.46	1.53	1.59	1.71	1.91	1.88	1.89	1.49	1.7	1.44	1.67
平面距离（m）及坡度（%）	116.56	0.5							24.93	0.78	46.45	3.2	37.06	2.82
管径、管材、基础及接口形式	DN200UPVC管厚中粗砂基础胶水粘接													
井编号	W-132	W-133	W-134	W-135	W-136	W-137	W-138	W-139	W-140	W-141	W-142	W-143	W-144	W-145
井规格	ø900	ø900	ø900	ø900	ø900	ø900	ø900	ø900	ø900	ø900	ø900	ø900	ø900	ø900
平面简图	DN200	DN200	DN200	DN200	DN200	DN200	DN200	DN200	DN200	DN200	DN200	DN200	DN200	DN200

污水管纵断面图

专业	签字	日期
排水		
电气		
道路		
结构		

科设勘察设计有限公司 KESHE Keshe Survey and Design Co., Ltd.	工程名称 Project	2024年农村生活污水提升治理项目—鸿山镇（邱下村）	项目负责 Design Person in Charge	曾德飞	专业负责 Specialized Person in Charge	童辉	校对 Check	王涛	审定 Approved	陈晓玲	工程编号 Project No.	KS0208	图别 Drawing Sort	施工图
	图名 Drawing Name	污水管道纵断面图		孙亚芹	制图/设计 Drawing / Design	邹德姣	审查 Examiner	曾朝银	图号 Drawing No.	SS-01-06	版次 Version No.	A	日期 Date	2024.10

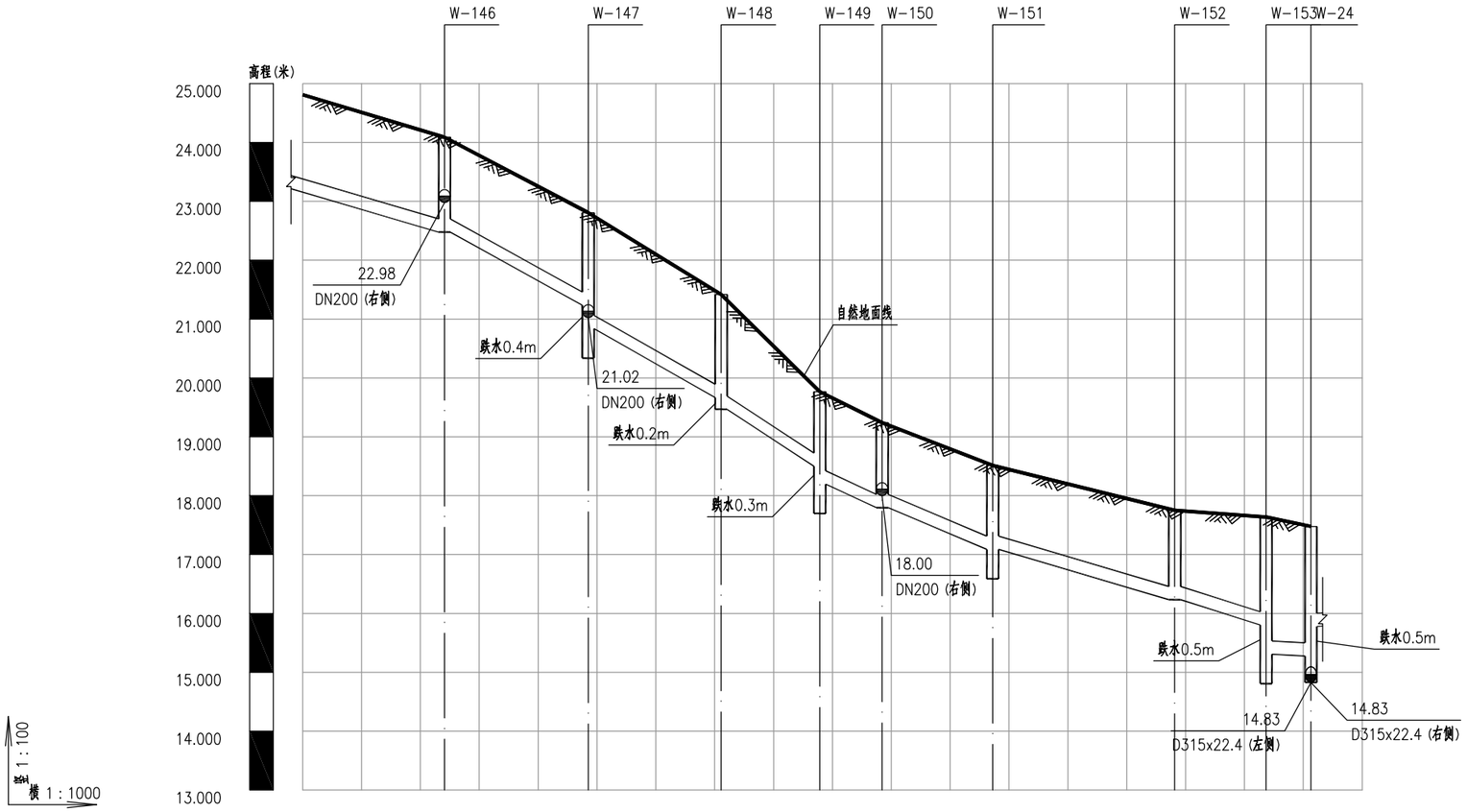

自然地面标高	24.089	22.807	21.416	19.767	19.240	18.514	17.751	17.635	17.478
设计管内底标高(m)	22.477	21.236	20.836	19.666	19.466	18.501	18.197	17.797	17.088	16.232	15.803	15.307	15.276	15.778
管内底埋深(m)	1.61	1.57	1.97	1.75	1.95	1.27	1.57	1.44	1.43	1.52	1.83	2.33	2.2	1.7
平面距离（m）及坡度（%）	32.88(24.10) 2.82	24.41 5.08	22.60 5.18	16.76 5.76	29.36 3.78	46.46 2.77	7.62 0.4
管径、管材、基础及接口形式	DN200UPVC管厚中粗砂基础胶水粘接
井编号	W-146	W-147	W-148	W-149	W-150	W-151	W-152	W-153	W-24
井规格	ø900	ø900	ø900	ø900	ø900	ø900	ø900	ø900	ø900
平面简图	DN200	DN200	DN200	DN200	DN200	DN200	DN200	DN200	DN200

污水管纵断面图

专业	签字	日期	专业	签字	日期
道路			排水		
结构			电气		

科设勘察设计有限公司 KESHE Keshe Survey and Design Co., Ltd.	工程名称 Project	2024年农村生活污水提升治理项目—鸿山镇（邱下村）	项目负责 Design Person in Charge	曾德飞		专业负责 Specialized Person in Charge	童辉		校对 Check	王涛		审定 Approved	陈晓玲		工程编号 Project No.	KS0208	图别 Drawing Sort	施工图
	图名 Drawing Name	污水管道纵断面图		孙亚芹		制图/设计 Drawing / Design	邹德姣		审查 Examiner	曾朝银		图号 Drawing No.	SS-01-06		版次 Version No.	A	日期 Date	2024.10

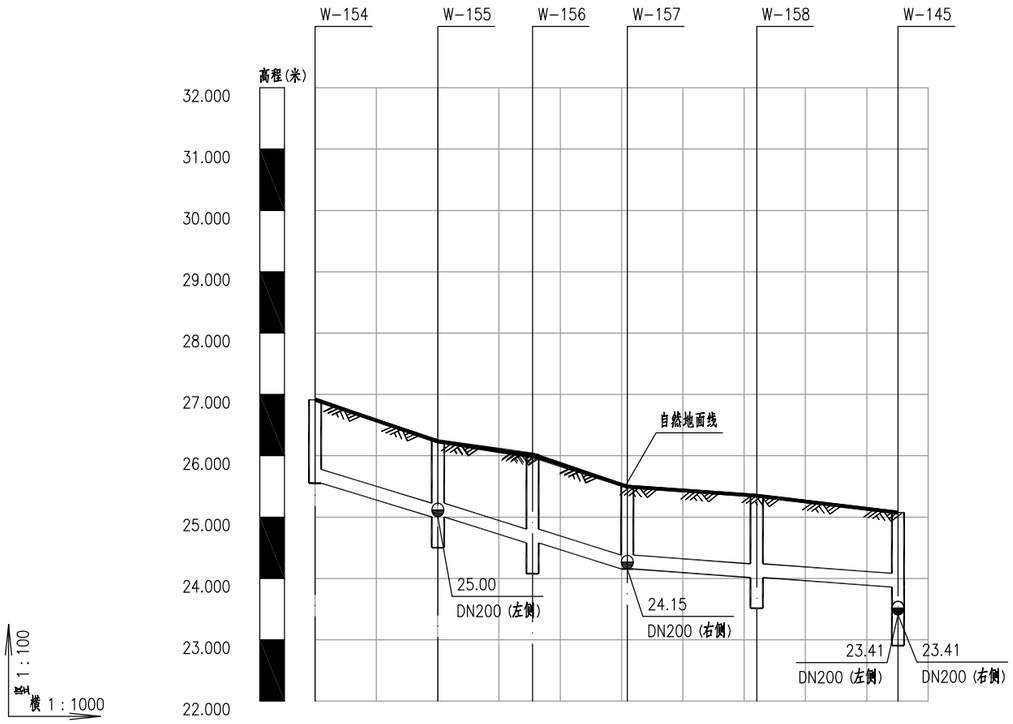

自然地面标高	26.923	26.229	25.991	25.497	25.350	25.074
设计管内底标高(m)	25.553	25.003	24.579	24.155	24.014	23.859
管内底埋深(m)	1.36	1.24	1.44	1.34	1.34	1.21
平面距离（m）及坡度（%）	50.95 2.74			44.16 0.67		
管径、管材、基础及接口形式	DN200UPVC管厚中粗砂基础胶水粘接					
井编号	W-154	W-155	W-156	W-157	W-158	W-145
井规格	ø315	ø450	ø450	ø315	ø450	ø900
平面简图	DN200	DN200	DN200	DN200	DN200	DN200

污水管纵断面图

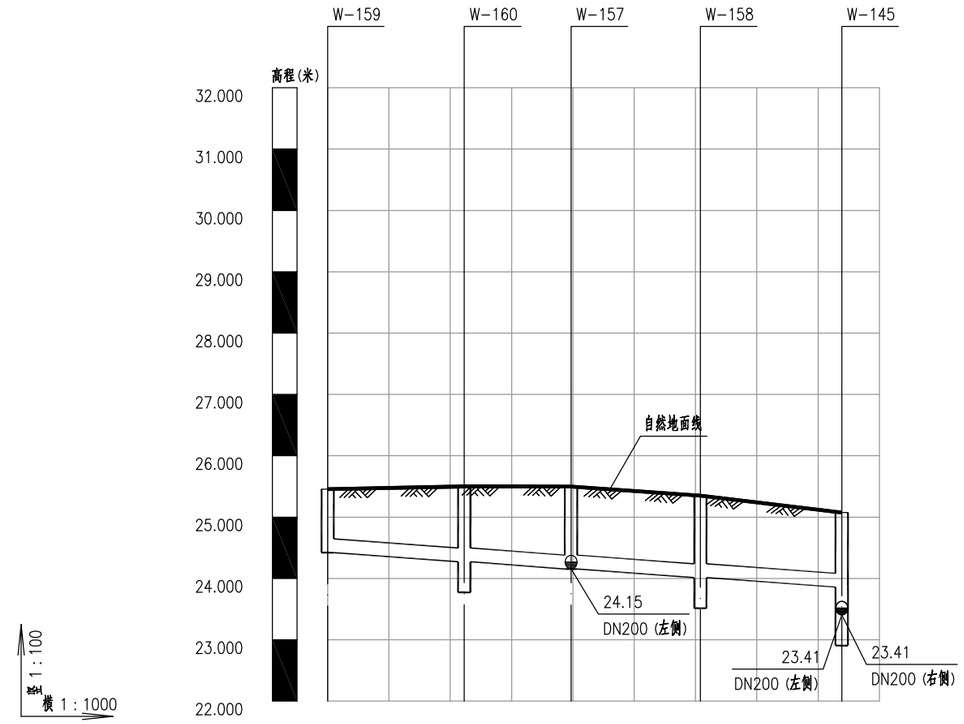

自然地面标高	25.457	25.500	25.497	25.350	25.074
设计管内底标高(m)	24.421	24.272	24.155	24.014	23.859
管内底埋深(m)	1.04	1.23	1.34	1.34	1.21
平面距离（m）及坡度（%）	83.85 0.67				
管径、管材、基础及接口形式	DN200UPVC管厚中粗砂基础胶水粘接				
井编号	W-159	W-160	W-157	W-158	W-145
井规格	ø315	ø450	ø315	ø450	ø900
平面简图	DN200	DN200	DN200	DN200	DN200

污水管纵断面图

专业	签字	日期	专业	签字	日期
道路			排水		
结构			电气		

科设勘察设计有限公司 KESHE Keshe Survey and Design Co., Ltd.	工程名称 Project	2024年农村生活污水提升治理项目—鸿山镇（邱下村）	项目负责 Design Person in Charge	曾德飞	专业负责 Specialized Person in Charge	童辉	校对 Check	王涛	审定 Approved	陈晓玲	工程编号 Project No.	KS0208	图别 Drawing Sort	施工图
	图名 Drawing Name	污水管道纵断面图		孙亚芹	制图/设计 Drawing / Design	邹德姣	审查 Examiner	曾朝银	图号 Drawing No.	SS-01-06	版次 Version No.	A	日期 Date	2024.10

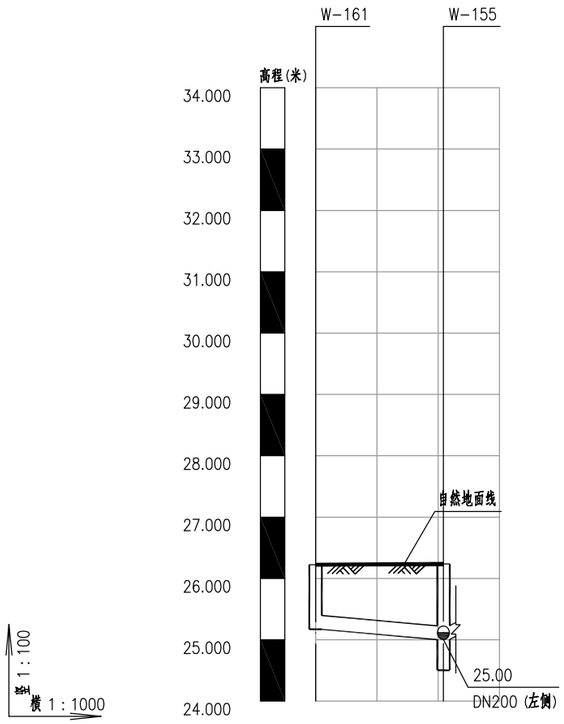

自然地面标高	26.222	26.229
设计管内底标高(m)	25.170	25.003
管内底埋深(m)	1.05	1.24
平面距离（m）及坡度（%）	20.87 0.8	
管径、管材、基础及接口形式	DN200UPVC管厚中粗砂基础胶水粘接	
井编号	W-161	W-155
井规格	ø315	ø450
平面简图	DN200	DN200

污水管纵断面图

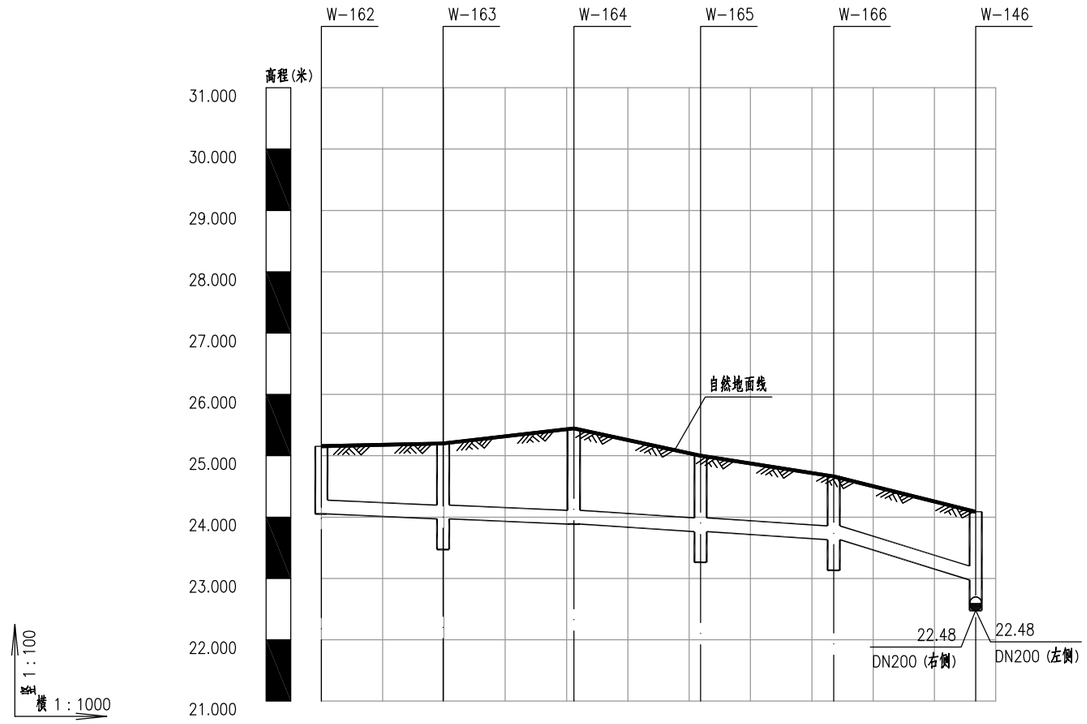

自然地面标高	25.156	25.199	25.448	25.001	24.664	24.089
设计管内底标高(m)	24.051	23.972	23.886	23.762	23.632	22.977
管内底埋深(m)	1.1	1.23	1.56	1.24	1.03	1.11
平面距离（m）及坡度（%）	41.18 0.4	42.39 0.6	23.15 2.83			
管径、管材、基础及接口形式	DN200UPVC管厚中粗砂基础胶水粘接					
井编号	W-162	W-163	W-164	W-165	W-166	W-146
井规格	ø315	ø450	ø315	ø450	ø450	ø900
平面简图	DN200	DN200	DN200	DN200	DN200	DN200 DN200

污水管纵断面图

专业	签字	日期	专业	签字	日期
道路			排水		
结构			电气		

科设勘察设计有限公司 KESHE Keshe Survey and Design Co., Ltd.

工程名称 Project	2024年农村生活污水提升治理项目—鸿山镇（邱下村）	项目负责 Design Person in Charge	曾德飞	专业负责 Specialized Person in Charge	童辉	校对 Check	王涛	审定 Approved	陈晓玲	工程编号 Project No.	KS0208	图别 Drawing Sort	施工图
图名 Drawing Name	污水管道纵断面图		孙亚芹	制图/设计 Drawing / Design	邹德姣	审查 Examiner	曾朝银	图号 Drawing No.	SS-01-06	版次 Version No.	A	日期 Date	2024.10

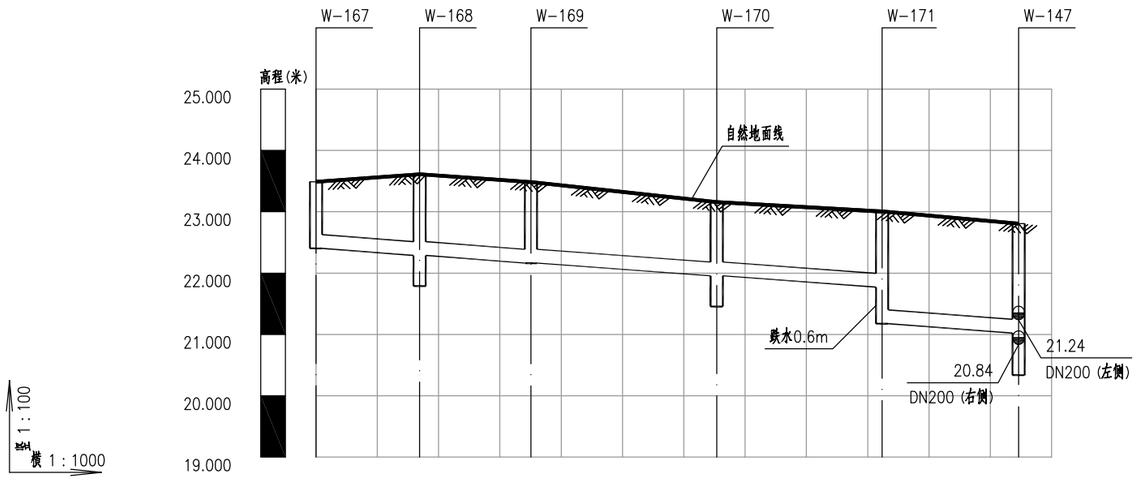

自然地面标高	23.489	23.610	23.485	23.159	23.004	22.807
设计管内底标高(m)	22.403	22.287	22.163	21.956	21.771 / 21.175	21.023
管内底埋深(m)	1.09	1.32	1.32	1.2	1.23 / 1.83	1.78
平面距离（m）及坡度（%）	114.61			0.68		
管径、管材、基础及接口形式	DN200UPVC管厚中粗砂基础胶水粘接					
井编号	W-167	W-168	W-169	W-170	W-171	W-147
井规格	ø315	ø450	ø315	ø450	ø900	ø900
平面简图	DN200	DN200	DN200	DN200	DN200	DN200

污水管纵断面图

专业	签字	日期	专业	签字	日期
道路			排水		
结构			电气		

科设勘察设计有限公司 KESHE Keshe Survey and Design Co., Ltd.	工程名称 Project	2024年农村生活污水提升治理项目—鸿山镇（邱下村）	项目负责 Design Person in Charge	曾德飞		专业负责 Specialized Person in Charge	童辉		校对 Check	王涛		审定 Approved	陈晓玲		工程编号 Project No.	KS0208	图别 Drawing Sort	施工图
	图名 Drawing Name	污水管道纵断面图		孙亚芹		制图/设计 Drawing / Design	邹德姣		审查 Examiner	曾朝银		图号 Drawing No.	SS-01-06		版次 Version No.	A	日期 Date	2024.10

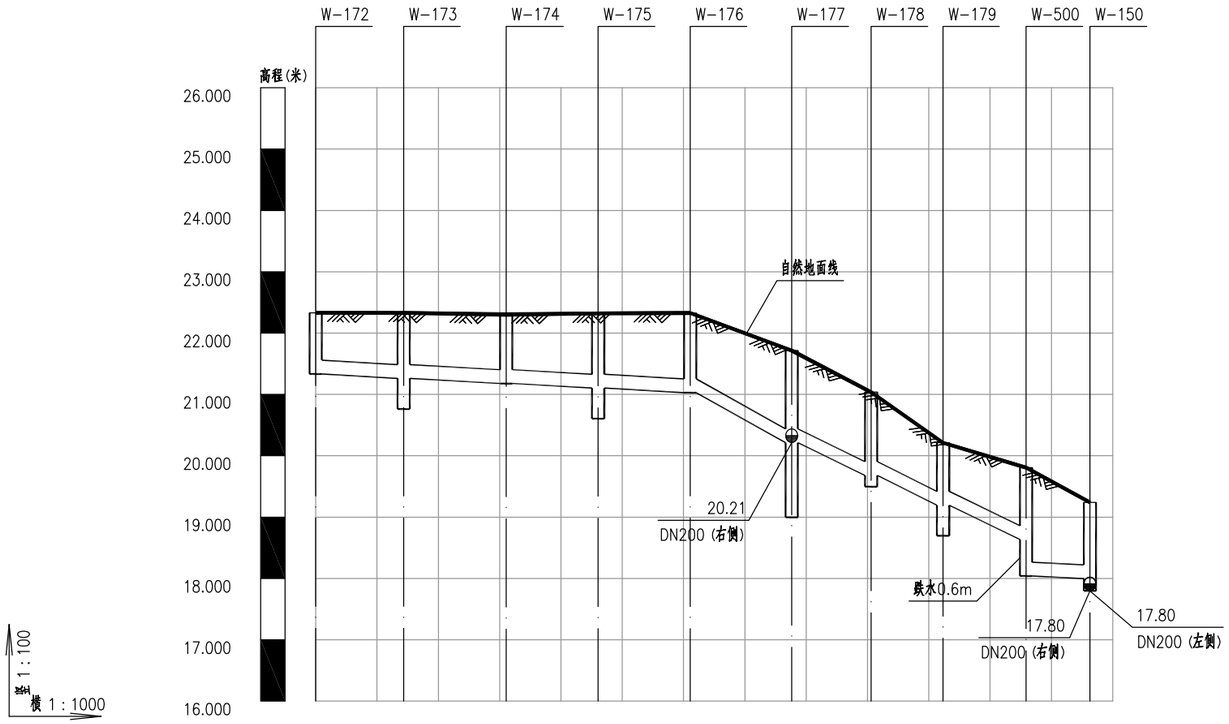

自然地面标高	22.331	22.329	22.299	22.320	22.328	21.715	21.037	20.212	19.807	19.240
设计管内底标高(m)	21.334	21.262	21.178	21.103	21.028	20.214	19.679	19.194	18.635	18.039	17.997
管内底埋深(m)	1	1.07	1.13	1.22	1.3	1.5	1.36	1.02	1.17	1.77	1.24
平面距离（m）及坡度（%）	61.09	0.5	16.56	4.91	38.22	4.13	10.42	0.4			
管径、管材、基础及接口形式	DN200UPVC管厚中粗砂基础胶水粘接										
井编号	W-172	W-173	W-174	W-175	W-176	W-177	W-178	W-179	W-500	W-150
井规格	ø315	ø450	ø315	ø450	ø315	ø900	ø315	ø450	ø900	ø900
平面简图	DN200	DN200	DN200	DN200	DN200	DN200	DN200	DN200	DN200	DN200

污水管纵断面图

专业	签字	日期	专业	签字	日期
道路			排水		
结构			电气		

科设勘察设计有限公司 KESHE Keshe Survey and Design Co., Ltd.	工程名称 Project	2024年农村生活污水提升治理项目—鸿山镇（邱下村）	项目负责 Design Person in Charge	曾德飞	专业负责 Specialized Person in Charge	童辉	校对 Check	王涛	审定 Approved	陈晓玲	工程编号 Project No.	KS0208	图别 Drawing Sort	施工图
	图名 Drawing Name	污水管道纵断面图		孙亚芹	制图/设计 Drawing / Design	邹德姣	审查 Examiner	曾朝银	图号 Drawing No.	SS-01-06	版次 Version No.	A	日期 Date	2024.10

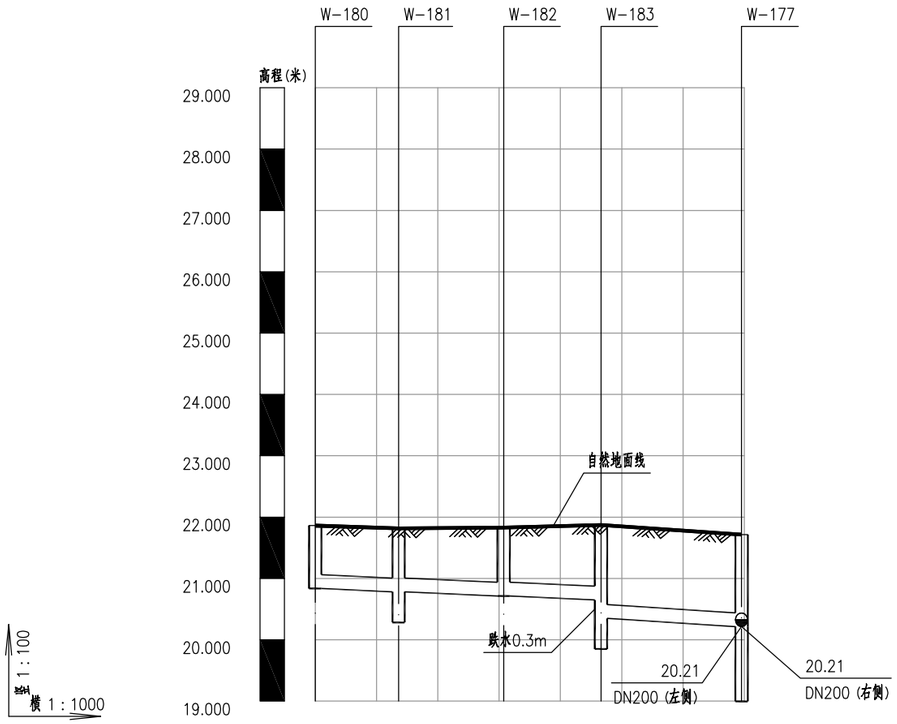

自然地面标高	21.861	21.817	21.830	21.872	21.715
设计管内底标高(m)	20.836	20.782	20.713	20.650 / 20.349	20.214
管内底埋深(m)	1.03	1.04	1.12	1.22 / 1.52	1.5
平面距离（m）及坡度（%）	46.61 / 0.4			22.94 / 0.59	
管径、管材、基础及接口形式	DN200UPVC管厚中粗砂基础胶水粘接				
井编号	W-180	W-181	W-182	W-183	W-177
井规格	ø315	ø450	ø315	ø900	ø900
平面简图	DN200	DN200	DN200	DN200	DN200 DN200

污水管纵断面图

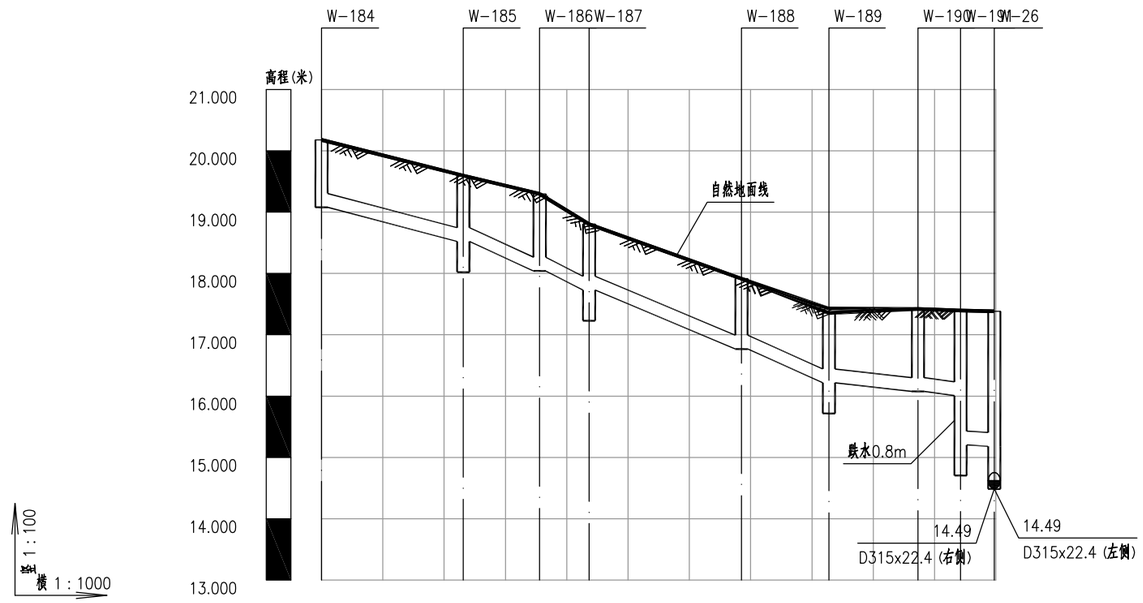

自然地面标高	20.176	19.595	19.298	18.804	17.915	17.428	17.421	17.394	17.383				
设计管内底标高(m)	19.078	18.521	18.040	17.729	16.768	16.217	16.076	16.008	15.203 / 15.181				
管内底埋深(m)	1.1	1.07	1.26	1.08	1.15	1.14	1.35	1.39	2.19 / 2.2				
平面距离（m）及坡度（%）	23.13 / 2.41	59.63 / 3.86					21.47 / 0.97	5.49 / 0.4					
管径、管材、基础及接口形式	DN200UPVC管厚中粗砂基础胶水粘接												
井编号	W-184	W-185	W-186	W-187	W-188	W-189	W-190	W-191	W-26				
井规格	ø315	ø450	ø315	ø450	ø315	ø450	ø315	ø900	ø900				
平面简图	DN200	DN200	DN200	DN200	DN200	DN200	DN200	DN200	DN200				

污水管纵断面图

专业	签字	日期	专业	签字	日期
道路			排水		
结构			电气		

科设勘察设计有限公司 KESHE Keshe Survey and Design Co., Ltd.	工程名称 Project	2024年农村生活污水提升治理项目—鸿山镇（邱下村）	项目负责 Design Person in Charge	曾德飞	专业负责 Specialized Person in Charge	童辉	校对 Check	王涛	审定 Approved	陈晓玲	工程编号 Project No.	KS0208	图别 Drawing Sort	施工图
	图名 Drawing Name	污水管道纵断面图		孙亚芹	制图/设计 Drawing / Design	邹德姣	审查 Examiner	曾朝银	图号 Drawing No.	SS-01-06	版次 Version No.	A	日期 Date	2024.10

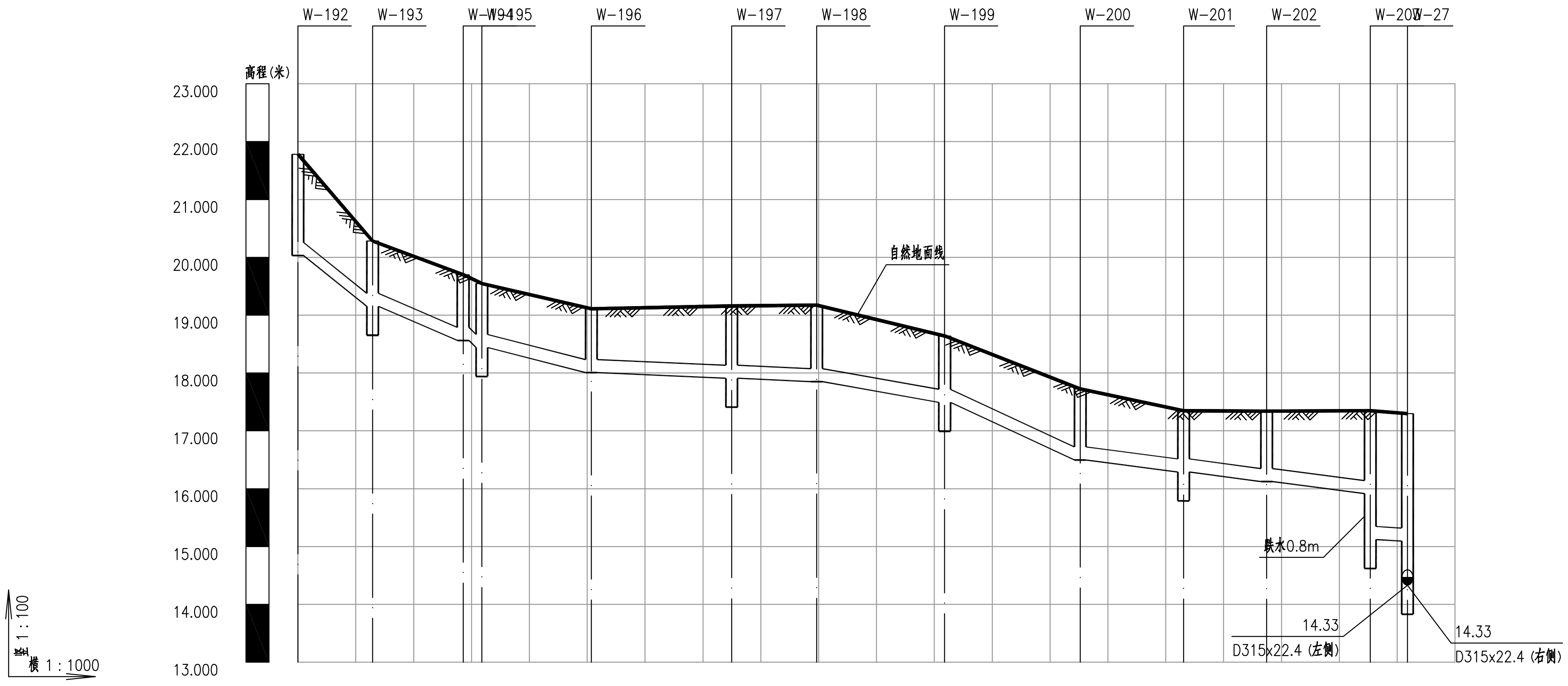

	W-192	W-193	W-194	W-195	W-196	W-197	W-198	W-199	W-200	W-201	W-202	W-203	W-27
自然地面标高	21.781	20.281	19.699	19.548	19.109	19.159	19.175	18.641	17.726	17.349	17.339	17.350	17.300
设计管内底标高(m)	20.030	19.153	18.563	18.441	18.007	17.910	17.851	17.493	16.497	16.290	16.123	15.916 15.121	15.095
管内底埋深(m)	1.75	1.13	1.14	1.11	1.1	1.25	1.32	1.15	1.23	1.06	1.22	1.43 2.23	2.2
平面距离（m）及坡度（%）	12.91 6.8	18.87 3.77		18.94 2.29	38.94 0.4		22.12 1.62	23.42 4.25	50.13 1.16			6.45 0.4	
管径、管材、基础及接口形式	DN200UPVC管厚中粗砂基础胶水粘接												
井编号	W-192	W-193	W-194	W-195	W-196	W-197	W-198	W-199	W-200	W-201	W-202	W-203	W-27
井规格	ø315	ø450	ø315	ø450	ø315	ø450	ø315	ø450	ø315	ø450	ø315	ø900	ø900
平面简图	DN200	DN200	DN200	DN200	DN200	DN200	DN200	DN200	DN200	DN200	DN200	DN200	D315x22.4

污水管纵断面图

科设勘察设计有限公司 Keshe Survey and Design Co., Ltd.	工程名称 Project	2024年农村生活污水提升治理项目—鸿山镇（邱下村）	项目负责 Design Person in Charge	曾德飞	专业负责 Specialized Person in Charge	童辉	校对 Check	王涛	审定 Approved	陈晓玲
	图名 Drawing Name	污水管道纵断面图		孙亚芹	制图/设计 Drawing / Design	邹德姣	审查 Examiner	曾朝银	图号 Drawing No.	SS-01-06
工程编号 Project No.	KS0208	图别 Drawing Sort	施工图							
版次 Version No.	A	日期 Date	2024.10							

专业	签字	日期
路道		
结构		
水排		
电气		

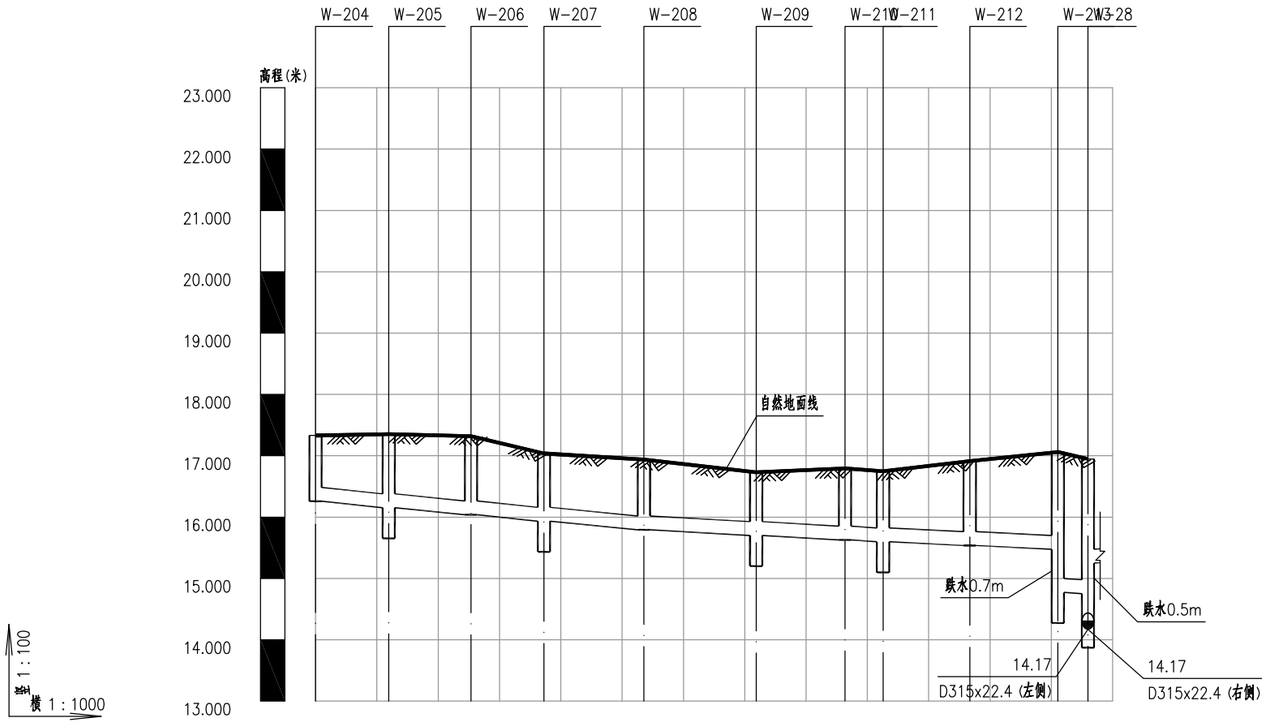

井编号	W-204	W-205	W-206	W-207	W-208	W-209	W-210	W-211	W-212	W-213	W-28
自然地面标高	17.330	17.354	17.319	17.038	16.937	16.729	16.794	16.747	16.913	17.061	16.949
设计管内底标高(m)	16.257	16.154	16.038	15.934	15.793	15.701	15.629	15.598	15.537	15.475	14.773 / 14.753 / 15.250
管内底埋深(m)	1.07	1.2	1.28	1.1	1.14	1.03	1.17	1.15	1.38	1.59	2.29 / 2.2 / 1.7
平面距离（m）及坡度（%）	53.56	0.87	39.00	0.5	28.52	0.43	4.91	0.4			
管径、管材、基础及接口形式	DN200UPVC管厚中粗砂基础胶水粘接										
井规格	ø315	ø450	ø315	ø450	ø315	ø450	ø315	ø450	ø315	ø900	ø900
平面简图	DN200	DN200	DN200	DN200	DN200	DN200	DN200	DN200	DN200	DN200	

污水管纵断面图

工程名称 Project	2024年农村生活污水提升治理项目—鸿山镇（邱下村）	项目负责 Design Person in Charge	曾德飞	专业负责 Specialized Person in Charge	童辉	校对 Check	王涛	审定 Approved	陈晓玲	工程编号 Project No.	KS0208	图别 Drawing Sort	施工图
图名 Drawing Name	污水管道纵断面图		孙亚芹	制图/设计 Drawing / Design	邹德姣	审查 Examiner	曾朝银	图号 Drawing No.	SS-01-06	版次 Version No.	A	日期 Date	2024.10

科设勘察设计有限公司 KESHE Keshe Survey and Design Co., Ltd.

专业	签字	日期	专业	签字	日期
道路			排水		
结构			电气		

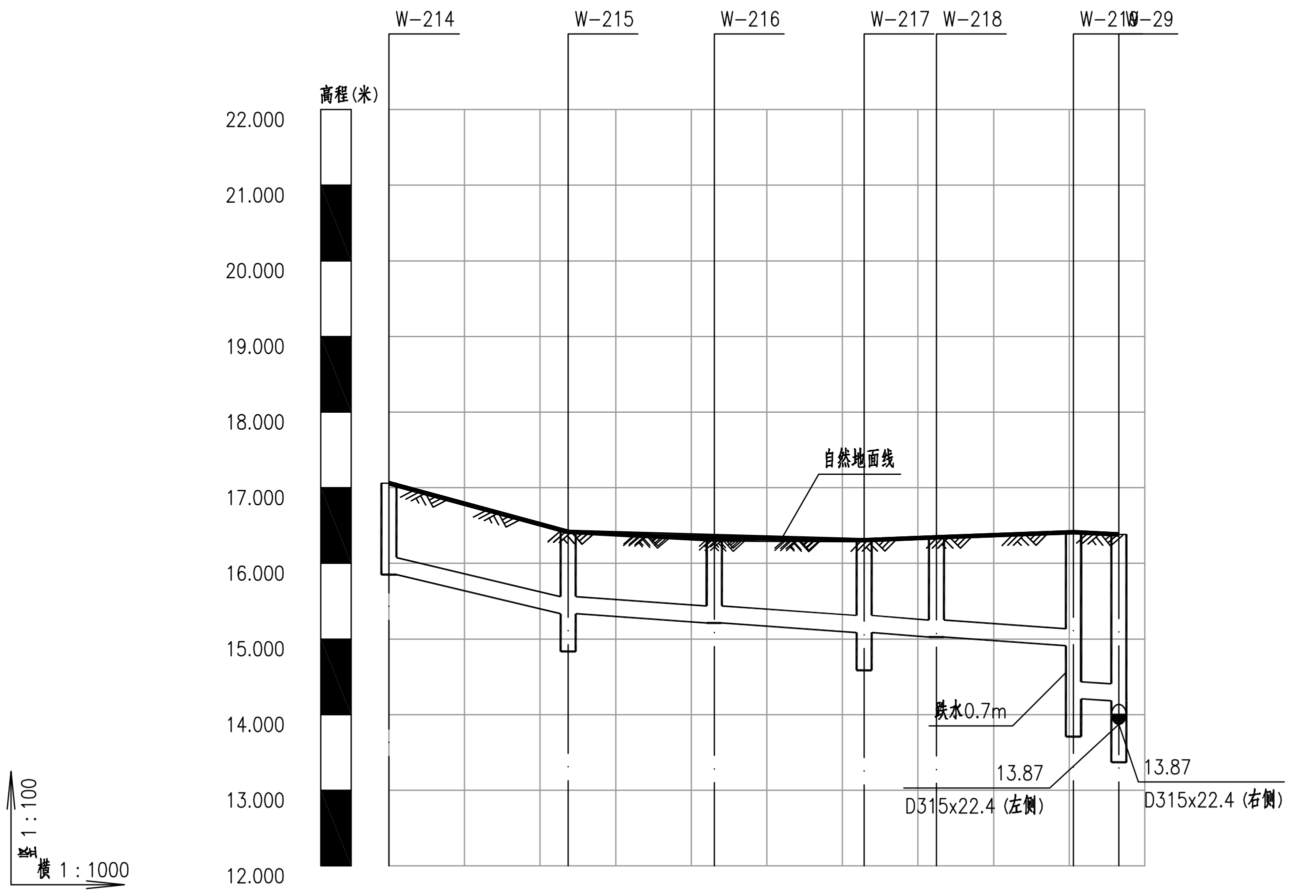

自然地面标高	17.059	16.416	16.315	16.307	16.345	16.413	16.381
设计管内底标高(m)	15.851	15.335	15.212	15.086	15.026	14.911 / 14.208	14.184
管内底埋深(m)	1.21	1.08	1.15	1.22	1.32	1.5 / 2.2	2.2
平面距离（m）及坡度（%）	23.72 / 2.18	66.85 / 0.63				0.4 / 6.00	
管径、管材、基础及接口形式	DN200UPVC管厚中粗砂基础胶水粘接						
井编号	W-214	W-215	W-216	W-217	W-218	W-219	W-29
井规格	φ315	φ450	φ315	φ450	φ315	φ900	φ900
平面简图	DN200	DN200	DN200	DN200	DN200	DN200	D315x22.4

污水管纵断面图

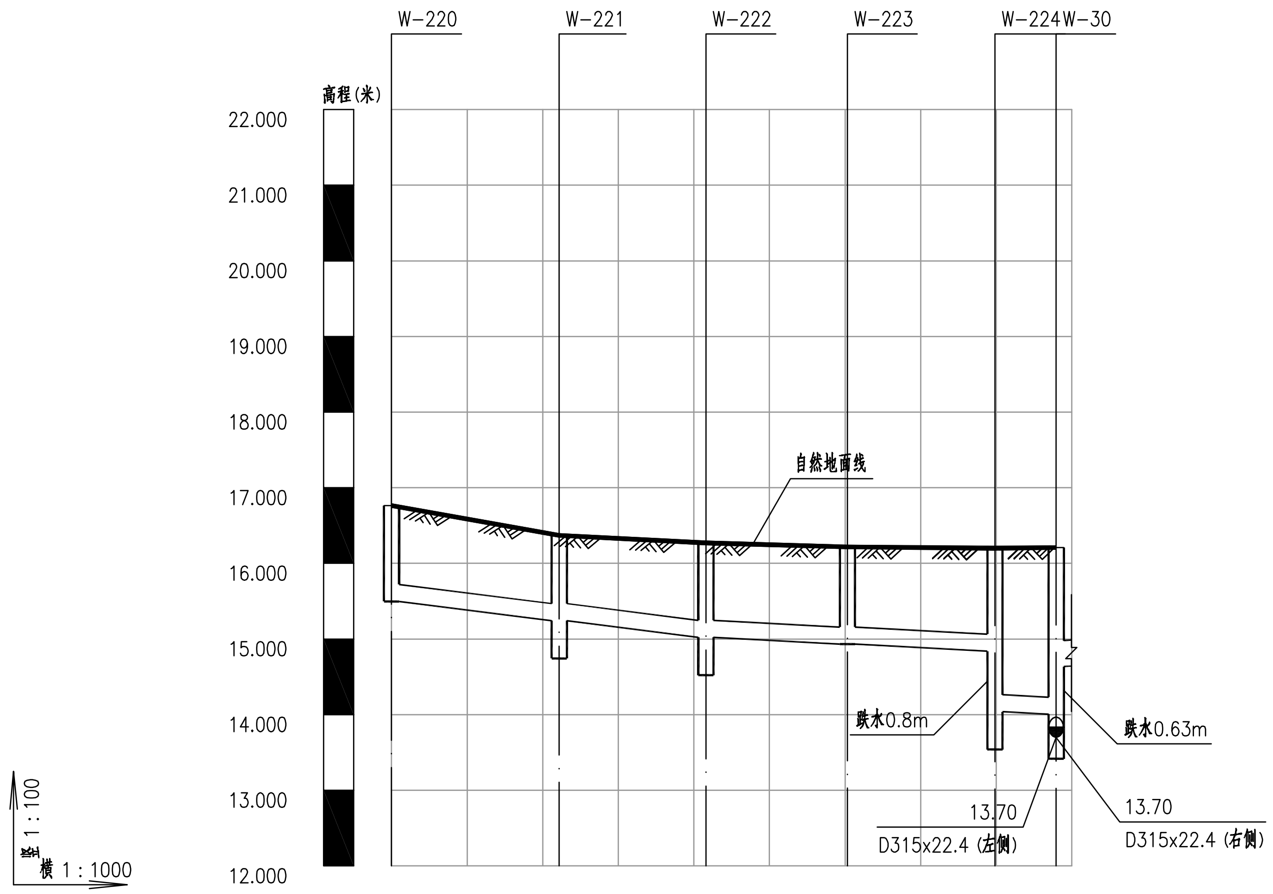

自然地面标高	16.764	16.371	16.271	16.216	16.206	16.209
设计管内底标高(m)	15.496	15.243	15.022	14.933	14.840 / 14.039	14.006 / 14.635
管内底埋深(m)	1.27	1.13	1.25	1.28	1.36 / 2.16	2.2 / 1.57
平面距离（m）及坡度（%）	41.58 / 1.14		38.24 / 0.48		8.11 / 0.4	
管径、管材、基础及接口形式	DN200UPVC管厚中粗砂基础胶水粘接					
井编号	W-220	W-221	W-222	W-223	W-224	W-30
井规格	φ315	φ450	φ450	φ315	φ900	φ900
平面简图	DN200	DN200	DN200	DN200	DN200	D315x22.4

污水管纵断面图

科设勘察设计有限公司 Keshe Survey and Design Co., Ltd.	工程名称 Project	2024年农村生活污水提升治理项目—鸿山镇（邱下村）	项目负责 Design Person in Charge	曾德飞	专业负责 Specialized Person in Charge	童辉	校对 Check	王涛	审定 Approved	陈晓玲	工程编号 Project No. KS0208
	图名 Drawing Name	污水管道纵断面图		孙亚芹	制图/设计 Drawing / Design	邹德姣	审查 Examiner	曾朝银	图号 Drawing No.	SS-01-06	版次 Version No. A

图别 Drawing Sort：施工图
日期 Date：2024.10

专业	签字	日期
排水		
电气		
道路		
结构		

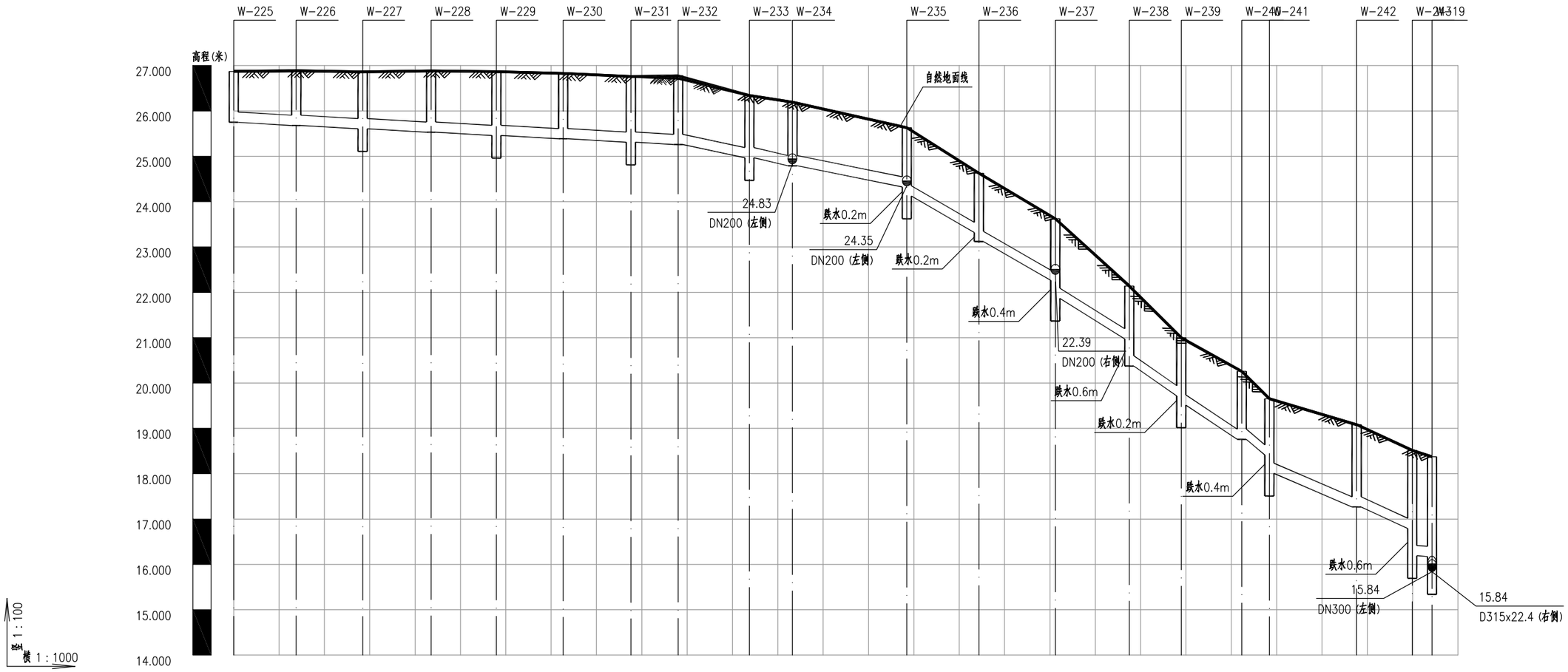

自然地面标高	26.873	26.885	26.861	26.885	26.868	26.827	26.761	26.717	26.342	26.193	25.630	24.627	23.624	22.139	20.997	20.258	19.653	19.082	18.515	18.375						
设计管内底标高(m)	25.749	25.680	25.607	25.532	25.459	25.386	25.311	25.259	24.968	24.792	24.323	24.123	23.320	23.120	22.265	21.867	20.974	20.374	19.717	19.514	18.757	18.412	18.008	17.265	16.792	16.190 16.173
管内底埋深(m)	1.12	1.21	1.25	1.35	1.41	1.44	1.45	1.52	1.37	1.4	1.31	1.51	1.31	1.51	1.36	1.76	1.16	1.76	1.28	1.48	1.5	1.24	1.65	1.82	1.72	2.32 2.2
平面距离（m）及坡度（%）	98.03					0.5			25.20	1.85	25.23	1.86	15.89	5.06	16.85	5.07	16.31	5.47	11.47	5.73	19.43	5.67	31.52	3.86	4.36	4.64
管径、管材、基础及接口形式	DN200UPVC管厚中粗砂基础胶水粘接																									
井编号	W-225	W-226	W-227	W-228	W-229	W-230	W-231	W-232	W-233	W-234	W-235	W-236	W-237	W-238	W-239	W-240	W-241	W-242	W-243	W-19						
井规格	ø900	ø900	ø900	ø900	ø900	ø900	ø900	ø900	ø900	ø900	ø900	ø900	ø900	ø900	ø900	ø900	ø900	ø900	ø900	ø900						
平面简图	DN200	DN200	DN200	DN200	DN200	DN200	DN200	DN200	DN200	DN200	DN200	DN200	DN200	DN200	DN200	DN200	DN200	DN200	DN200	DN200						

污水管纵断面图

专业	签字	日期
专业 排水 电气	签字	日期
专业 道路 结构	签字	

科设勘察设计有限公司 Keshe Survey and Design Co., Ltd.	工程名称 Project	2024年农村生活污水提升治理项目—鸿山镇（邱下村）	项目负责 Design Person in Charge	曾德飞	专业负责 Specialized Person in Charge	童辉	校对 Check	王涛	审定 Approved	陈晓玲	工程编号 Project No.	KS0208	图别 Drawing Sort	施工图
	图名 Drawing Name	污水管道纵断面图		孙亚芹	制图/设计 Drawing / Design	邹德姣	审查 Examiner	曾朝银	图号 Drawing No.	SS-01-06	版次 Version No.	A	日期 Date	2024.10

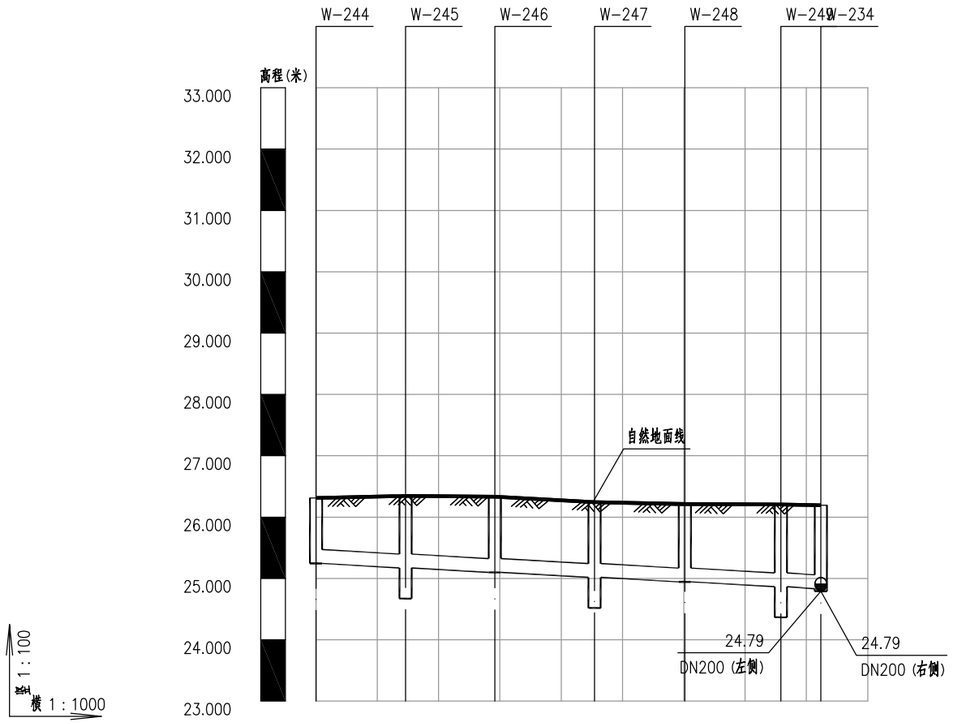

自然地面标高	26.313	26.345	26.332	26.243	26.212	26.205	26.193
设计管内底标高(m)	25.245	25.172	25.099	25.018	24.944	24.866	24.833
管内底埋深(m)	1.07	1.17	1.23	1.23	1.27	1.34	1.36
平面距离（m）及坡度（%）	82.36 0.5						
管径、管材、基础及接口形式	DN200UPVC管厚中粗砂基础胶水粘接						
井编号	W-244	W-245	W-246	W-247	W-248	W-249	W-234
井规格	ø900	ø900	ø900	ø900	ø900	ø900	ø900
平面简图	DN200	DN200	DN200	DN200	DN200	DN200	DN200

污水管纵断面图

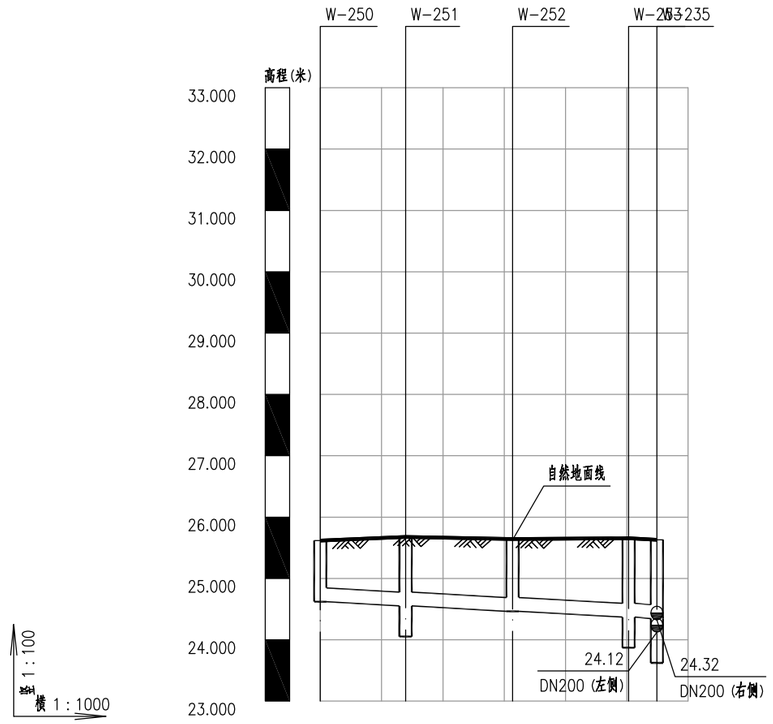

自然地面标高	25.618	25.678	25.642	25.655	25.630
设计管内底标高(m)	24.621	24.552	24.464	24.370	24.347
管内底埋深(m)	1	1.13	1.18	1.29	1.28
平面距离（m）及坡度（%）	54.90 0.5				
管径、管材、基础及接口形式	DN200UPVC管厚中粗砂基础胶水粘接				
井编号	W-250	W-251	W-252	W-253	W-235
井规格	ø900	ø900	ø900	ø900	ø900
平面简图	DN200	DN200	DN200	DN200	DN200

污水管纵断面图

专业	签字	日期	专业	签字	日期
道路			排水		
结构			电气		

科设勘察设计有限公司 KESHE Keshe Survey and Design Co., Ltd.	工程名称 Project	2024年农村生活污水提升治理项目—鸿山镇（邱下村）	项目负责 Design Person in Charge	曾德飞	专业负责 Specialized Person in Charge	童辉	校对 Check	王涛	审定 Approved	陈晓玲	工程编号 Project No.	KS0208	图别 Drawing Sort	施工图
	图名 Drawing Name	污水管道纵断面图		孙亚芹	制图/设计 Drawing / Design	邹德姣	审查 Examiner	曾朝银	图号 Drawing No.	SS-01-06	版次 Version No.	A	日期 Date	2024.10

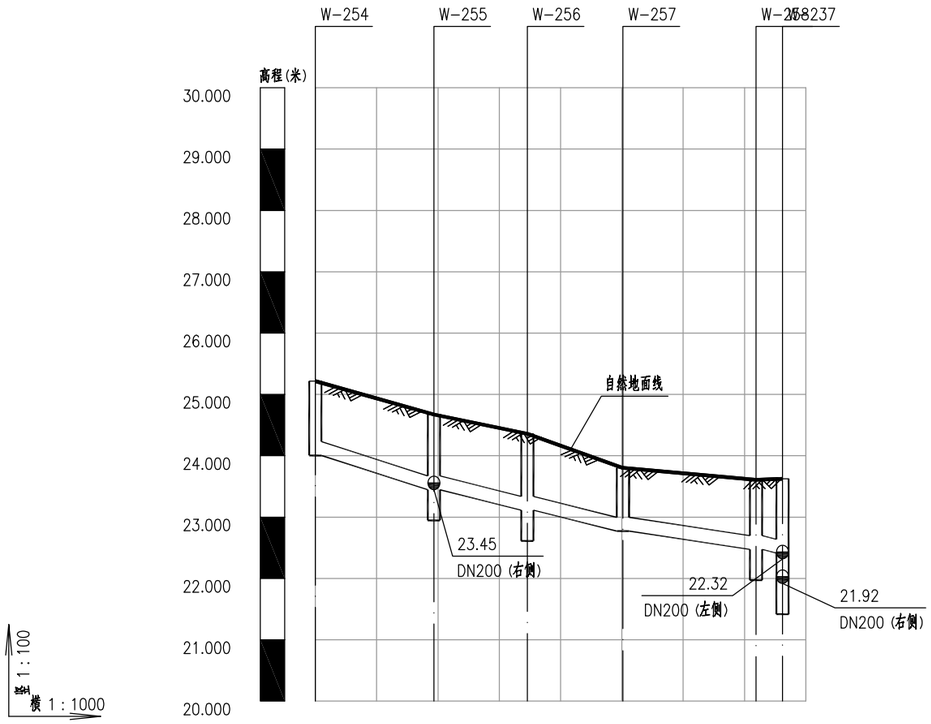

自然地面标高	25.218	24.673	24.359	23.802	23.609	23.624
设计管内底标高(m)	24.005	23.446	23.112	22.771	22.473	22.414
管内底埋深(m)	1.21	1.23	1.25	1.03	1.14	1.21
平面距离（m）及坡度（%）	19.33 2.89	30.85 2.19	26.03 1.37			
管径、管材、基础及接口形式	DN200UPVC管厚中粗砂基础胶水粘接					
井编号	W-254	W-255	W-256	W-257	W-258	W-237
井规格	ø315	ø450	ø450	ø315	ø450	ø900
平面简图	DN200	DN200	DN200	DN200	DN200	DN200

污水管纵断面图

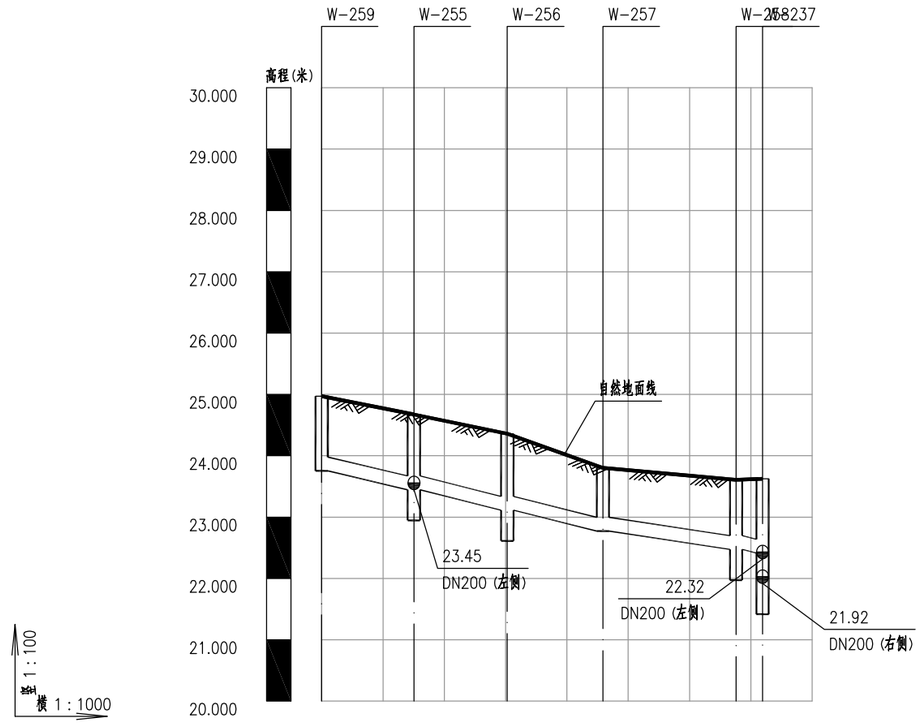

自然地面标高	24.970	24.673	24.359	23.802	23.609	23.624
设计管内底标高(m)	23.753	23.446	23.112	22.771	22.473	22.414
管内底埋深(m)	1.22	1.23	1.25	1.03	1.14	1.21
平面距离（m）及坡度（%）	15.04 2.04	30.85 2.19	26.03 1.37			
管径、管材、基础及接口形式	DN200UPVC管厚中粗砂基础胶水粘接					
井编号	W-259	W-255	W-256	W-257	W-258	W-237
井规格	ø315	ø450	ø450	ø315	ø450	ø900
平面简图	DN200	DN200	DN200	DN200	DN200	DN200

污水管纵断面图

专业	签字	日期	专业	签字	日期
道路			排水		
结构			电气		

科设勘察设计有限公司 KESHE Keshe Survey and Design Co., Ltd.	工程名称 Project	2024年农村生活污水提升治理项目—鸿山镇（邱下村）	项目负责 Design Person in Charge	曾德飞	专业负责 Specialized Person in Charge	童辉	校对 Check	王涛	审定 Approved	陈晓玲	工程编号 Project No.	KS0208	图别 Drawing Sort	施工图
	图名 Drawing Name	污水管道纵断面图		孙亚芹	制图/设计 Drawing / Design	邹德姣	审查 Examiner	曾朝银	图号 Drawing No.	SS-01-06	版次 Version No.	A	日期 Date	2024.10

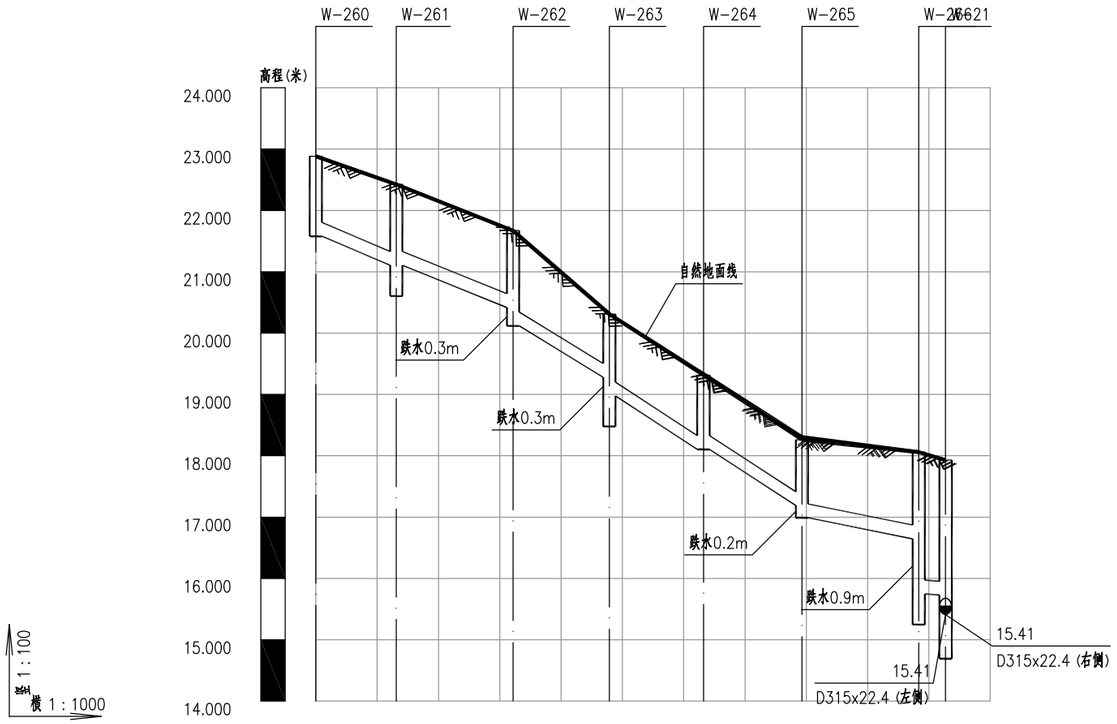

自然地面标高	22.883	22.425	21.670	20.310	19.334	18.307	18.059	17.931			
设计管内底标高(m)	21.579	21.105	20.417	20.117	19.281	18.977	18.103	17.190	16.990	16.646	15.747 / 15.730
管内底埋深(m)	1.3	1.32	1.25	1.55	1.03	1.33	1.21	1.07	1.27	1.41	2.31 / 2.2
平面距离（m）及坡度（%）	32.16 / 3.61		15.71 / 5.33		31.42 / 5.69		19.05 / 1.81			0.4 / 4.39	
管径、管材、基础及接口形式	DN200UPVC管厚中粗砂基础胶水粘接										
井编号	W-260	W-261	W-262	W-263	W-264	W-265	W-266	W-21			
井规格	ø315	ø450	ø900	ø450	ø315	ø315	ø900	ø900			
平面简图	DN200	DN200	DN200	DN200	DN200	DN200	DN200	D315x22.4			

污水管纵断面图

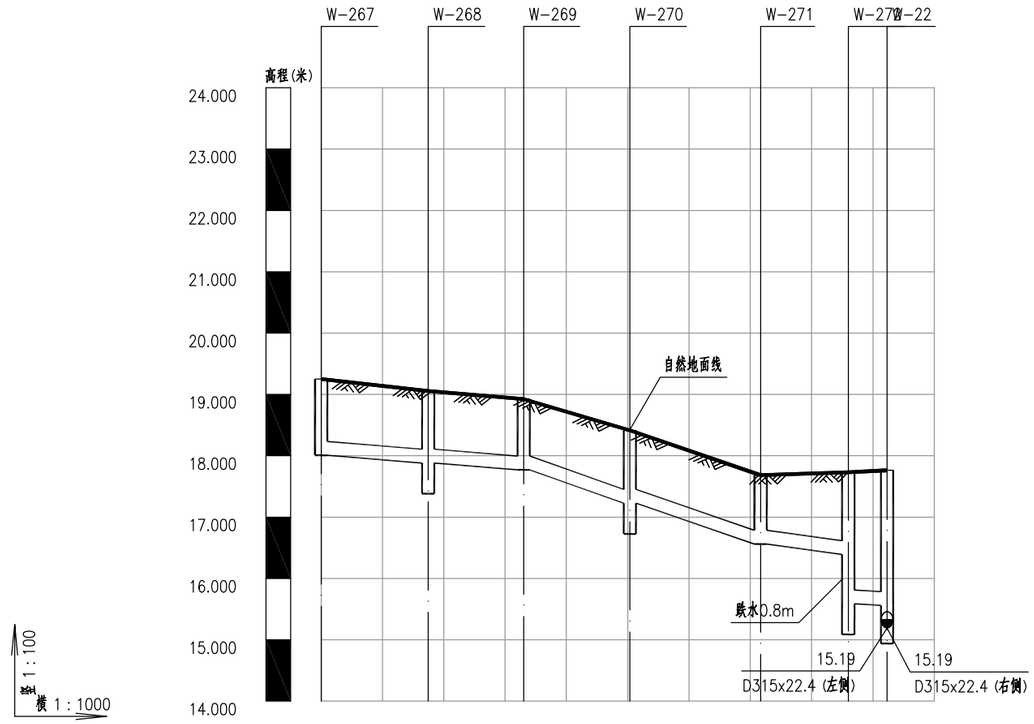

自然地面标高	19.252	19.056	18.923	18.414	17.685	17.732	17.763				
设计管内底标高(m)	18.008	17.882	17.770	17.227	16.560	16.390	15.585 / 15.560				
管内底埋深(m)	1.24	1.17	1.15	1.19	1.13	1.34	2.15 / 2.2				
平面距离（m）及坡度（%）	33.03 / 0.72		38.65 / 3.13		14.30 / 1.19	6.32 / 2.4					
管径、管材、基础及接口形式	DN200UPVC管厚中粗砂基础胶水粘接										
井编号	W-267	W-268	W-269	W-270	W-271	W-272	W-22				
井规格	ø315	ø450	ø315	ø450	ø315	ø900	ø900				
平面简图	DN200	DN200	DN200	DN200	DN200	DN200	D315x22.4				

污水管纵断面图

专业	签字	日期	专业	签字	日期
道路			排水		
结构			电气		

科设勘察设计有限公司 KESHE Keshe Survey and Design Co., Ltd.	工程名称 Project	2024年农村生活污水提升治理项目—鸿山镇（邱下村）	项目负责 Design Person in Charge	曾德飞	专业负责 Specialized Person in Charge	童辉	校对 Check	王涛	审定 Approved	陈晓玲	工程编号 Project No.	KS0208	图别 Drawing Sort	施工图
	图名 Drawing Name	污水管道纵断面图		孙亚芹	制图/设计 Drawing / Design	邹德姣	审查 Examiner	曾朝银	图号 Drawing No.	SS-01-06	版次 Version No.	A	日期 Date	2024.10

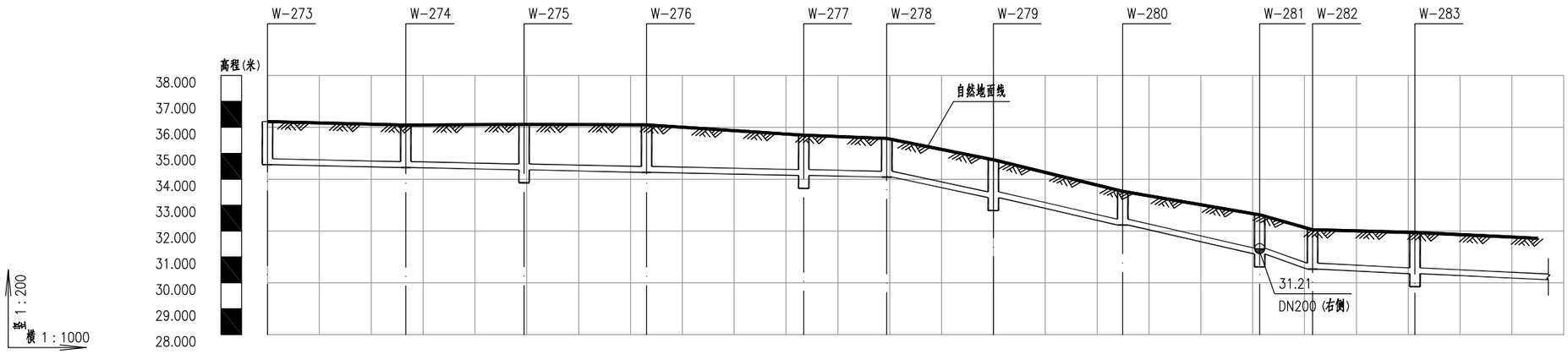

自然地面标高	36.224	36.091	36.117	36.097	35.700	35.574	34.750	33.528	32.629	32.052	31.944
设计管内底标高(m)	34.559	34.452	34.361	34.266	34.145	34.081	33.287	32.231	31.114	30.531	30.352
管内底埋深(m)	1.67	1.64	1.76	1.83	1.55	1.49	1.46	1.3	1.51	1.52	1.59
平面距离（m）及坡度（%）	119.43 / 0.4					20.55 / 3.86	51.35 / 4.23		10.23 / 5.7	43.44 / 0.91	
管径、管材、基础及接口形式	DN200UPVC管厚中粗砂基础胶水粘接										
井编号	W-273	W-274	W-275	W-276	W-277	W-278	W-279	W-280	W-281	W-282	W-283
井规格	ø900	ø900	ø900	ø900	ø900	ø900	ø900	ø900	ø900	ø900	ø900
平面简图	DN200	DN200	DN200	DN200	DN200	DN200	DN200	DN200	DN200	DN200	DN200

污水管纵断面图

专业	签字	日期
排水		
电气		
道路		
结构		

科设勘察设计有限公司 KESHE Keshe Survey and Design Co., Ltd.	工程名称 Project	2024年农村生活污水提升治理项目—鸿山镇（邱下村）	项目负责 Design Person in Charge	曾德飞	专业负责 Specialized Person in Charge	童辉	校对 Check	王涛	审定 Approved	陈晓玲	工程编号 Project No.	KS0208	图别 Drawing Sort	施工图
	图名 Drawing Name	污水管道纵断面图		孙亚芹	制图/设计 Drawing / Design	邹德姣	审查 Examiner	曾朝银	图号 Drawing No.	SS-01-06	版次 Version No.	A	日期 Date	2024.10

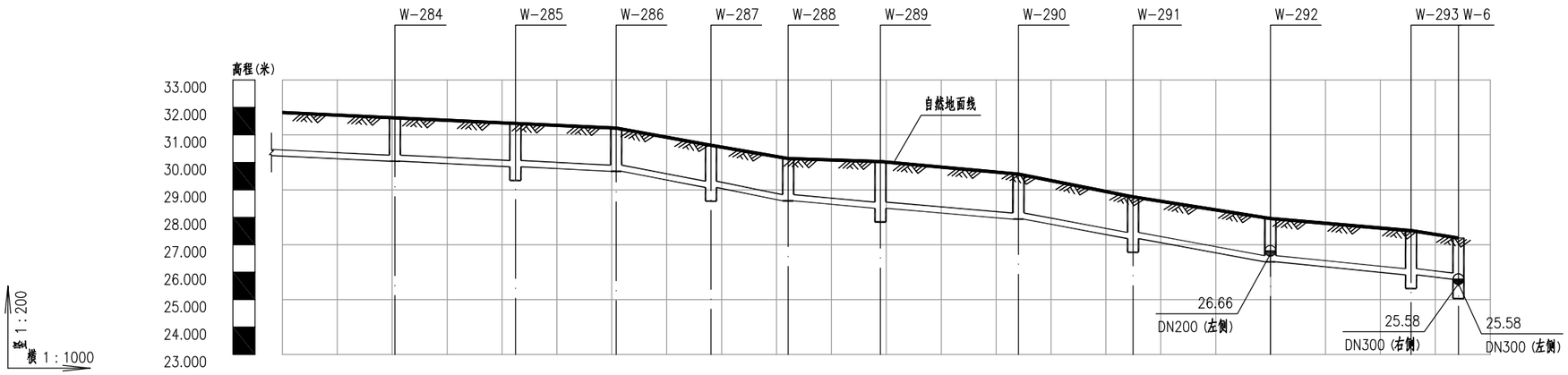

自然地面标高	31.620		31.421		31.249		30.625		30.139		30.027		29.573		28.739		27.955		27.511		27.242		
设计管内底标高(m)	30.040		29.841		29.674		29.087		28.610	28.599	28.338	28.328	27.937	27.931	27.223		26.376		25.902		25.743		
管内底埋深(m)	1.58		1.58		1.58		1.54		1.53	1.54	1.69	1.7	1.64		1.52		1.58		1.61		1.5		
平面距离（m）及坡度（%）	60.78		0.91		31.64		3.4		42.95		1.56		45.89		3.39		34.26		1.85				
管径、管材、基础及接口形式	DN200UPVC管厚中粗砂基础胶水粘接																						
井编号	W-284		W-285		W-286		W-287		W-288		W-289		W-290		W-291		W-292		W-293		W-6		
井规格	ø900		ø900		ø900		ø900		ø900		ø900		ø900		ø900		ø900		ø900		ø900		
平面简图	DN200		DN200		DN200		DN200		DN200		DN200		DN200		DN200		DN200		DN200		DN200		DN300

污水管纵断面图

专业	签字	日期	专业	签字	日期
道路结构			排水电气		

科设勘察设计有限公司 KESHE Keshe Survey and Design Co., Ltd.	工程名称 Project	2024年农村生活污水提升治理项目—鸿山镇（邱下村）	项目负责 Design Person in Charge	曾德飞	专业负责 Specialized Person in Charge	童辉	校对 Check	王涛	审定 Approved	陈晓玲	工程编号 Project No.	KS0208	图别 Drawing Sort	施工图
	图名 Drawing Name	污水管道纵断面图		孙亚芹	制图/设计 Drawing / Design	邹德姣	审查 Examiner	曾朝银	图号 Drawing No.	SS-01-06	版次 Version No.	A	日期 Date	2024.10

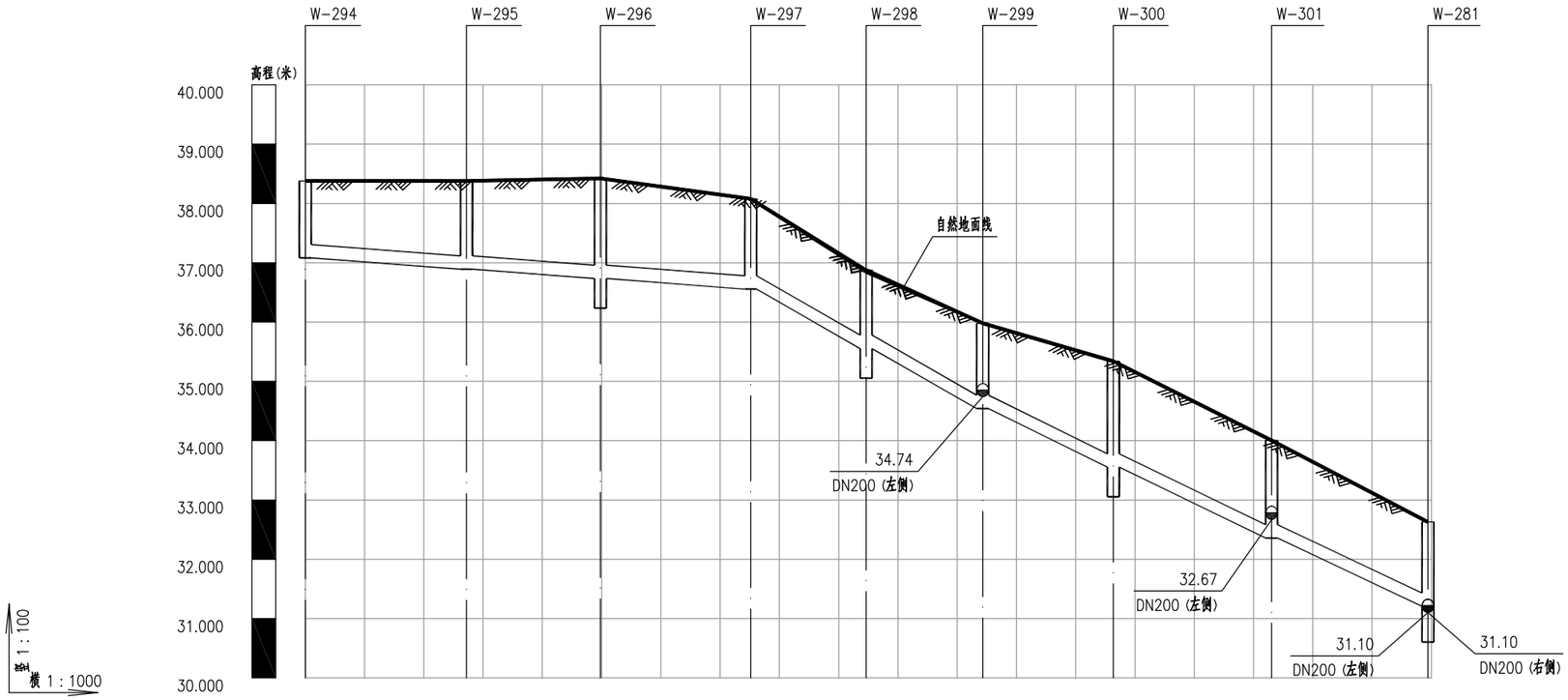

自然地面标高	38.380	38.380	38.423	38.080	36.846	35.979	35.340	34.005	32.629
设计管内底标高(m)	37.082	36.892	36.733	36.555	35.553	34.541	33.554	32.359	31.207
管内底埋深(m)	1.3	1.49	1.69	1.52	1.32	1.44	1.79	1.65	1.42
平面距离（m）及坡度（%）	75.17 / 0.7			39.14 / 5.15		48.73 / 4.48		26.39 / 4.36	
管径、管材、基础及接口形式	DN200UPVC管厚中粗砂基础胶水粘接								
井编号	W-294	W-295	W-296	W-297	W-298	W-299	W-300	W-301	W-281
井规格	ø900	ø900	ø900	ø900	ø900	ø900	ø900	ø900	ø900
平面简图	DN200	DN200	DN200	DN200	DN200	DN200	DN200	DN200	DN200

污水管纵断面图

专业	签字	日期
排水		
电气		
道路		
结构		

科设勘察设计有限公司 KESHE Keshe Survey and Design Co., Ltd.	工程名称 Project	2024年农村生活污水提升治理项目—鸿山镇（邱下村）	项目负责 Design Person in Charge	曾德飞	专业负责 Specialized Person in Charge	童辉	校对 Check	王涛	审定 Approved	陈晓玲	工程编号 Project No.	KS0208	图别 Drawing Sort	施工图
	图名 Drawing Name	污水管道纵断面图		孙亚芹	制图/设计 Drawing / Design	邹德姣	审查 Examiner	曾朝银	图号 Drawing No.	SS-01-06	版次 Version No.	A	日期 Date	2024.10

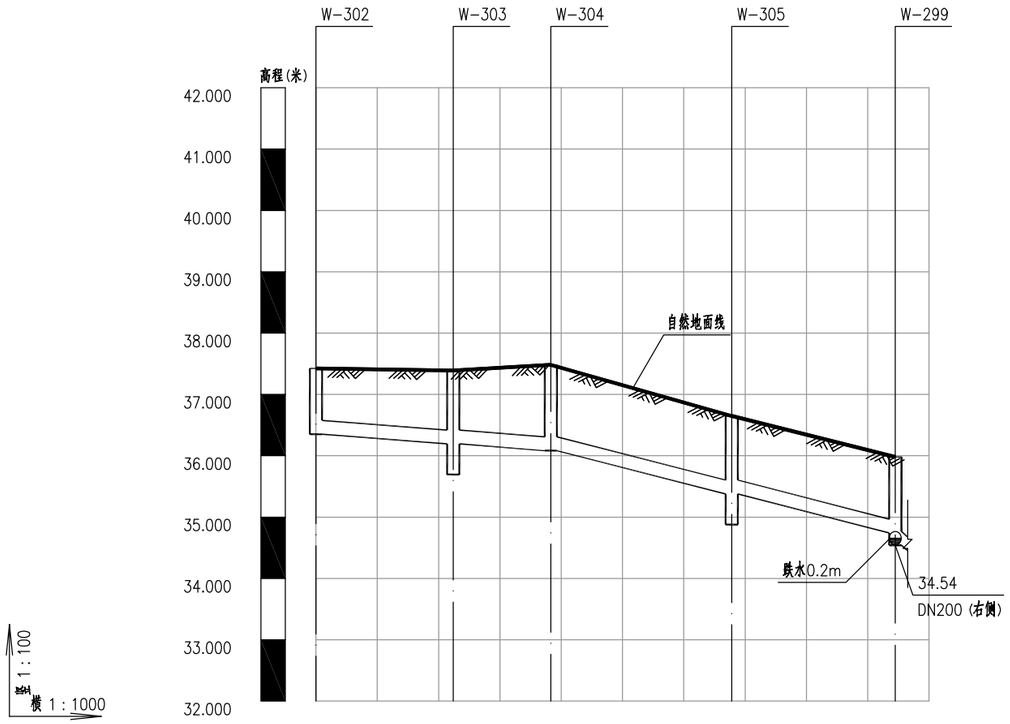

自然地面标高	37.425	37.389	37.482	36.648	35.979
设计管内底标高(m)	36.351	36.194	36.083	35.378	34.741 / 34.541
管内底埋深(m)	1.07	1.19	1.4	1.27	1.24 / 1.44
平面距离（m）及坡度（%）	38.29 / 0.7		56.21 / 2.39		
管径、管材、基础及接口形式	DN200UPVC管厚中粗砂基础胶水粘接				
井编号	W-302	W-303	W-304	W-305	W-299
井规格	ø315	ø450	ø315	ø450	ø900
平面简图	DN200	DN200	DN200	DN200	DN200

污水管纵断面图

专业	签字	日期
道路		
结构		
排水		
电气		

科设勘察设计有限公司 KESHE Keshe Survey and Design Co., Ltd.	工程名称 Project	2024年农村生活污水提升治理项目—鸿山镇（邱下村）	项目负责 Design Person in Charge	曾德飞	专业负责 Specialized Person in Charge	童辉	校对 Check	王涛	审定 Approved	陈晓玲	工程编号 Project No.	KS0208	图别 Drawing Sort	施工图
	图名 Drawing Name	污水管道纵断面图		孙亚芹	制图/设计 Drawing / Design	邹德姣	审查 Examiner	曾朝银	图号 Drawing No.	SS-01-06	版次 Version No.	A	日期 Date	2024.10

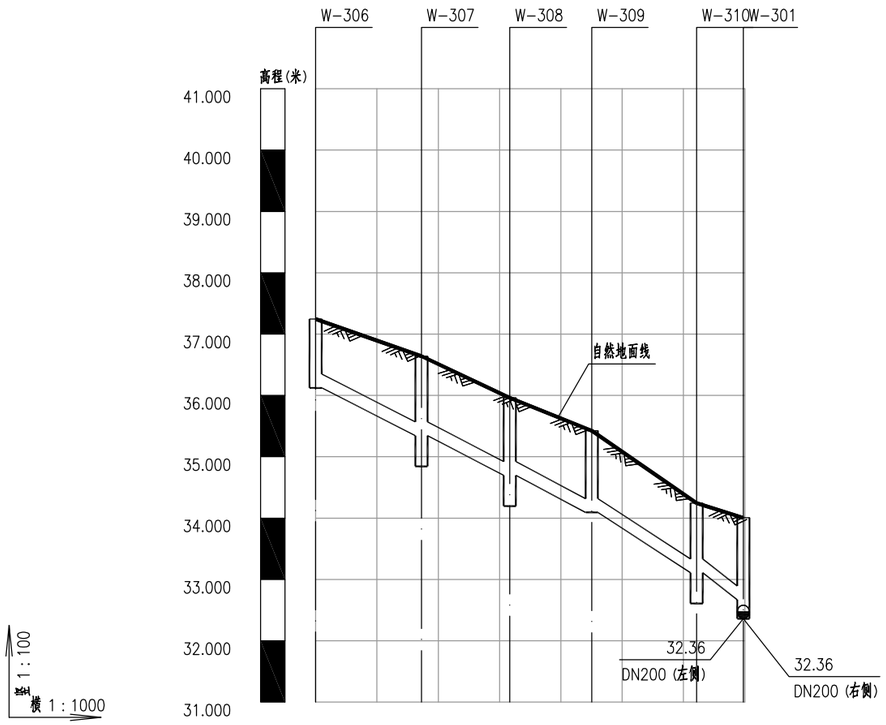

自然地面标高	37.246	36.640	35.962	35.424	34.245	34.005
设计管内底标高(m)	36.122	35.345	34.695	34.092	33.108	32.669
管内底埋深(m)	1.12	1.3	1.27	1.33	1.14	1.34
平面距离（m）及坡度（%）	45.05 / 4.51			24.72 / 5.76		
管径、管材、基础及接口形式	DN200UPVC管厚中粗砂基础胶水粘接					
井编号	W-306	W-307	W-308	W-309	W-310	W-301
井规格	ø315	ø450	ø450	ø315	ø450	ø900
平面简图	DN200	DN200	DN200	DN200	DN200	DN200

污水管纵断面图

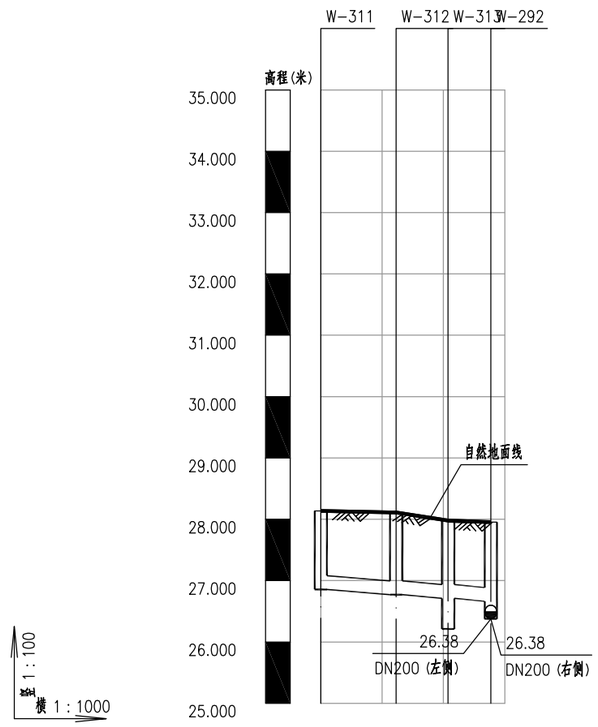

自然地面标高	28.135	28.109	27.977	27.955
设计管内底标高(m)	26.856	26.770	26.711	26.662
管内底埋深(m)	1.28	1.34	1.27	1.29
平面距离（m）及坡度（%）	27.72 / 0.7			
管径、管材、基础及接口形式	DN200UPVC管厚中粗砂基础胶水粘接			
井编号	W-311	W-312	W-313	W-292
井规格	ø315	ø315	ø450	ø900
平面简图	DN200	DN200	DN200	DN200

污水管纵断面图

专业	签字	日期
排水		
电气		
道路		
结构		

科设勘察设计有限公司 KESHE Keshe Survey and Design Co., Ltd.	工程名称 Project	2024年农村生活污水提升治理项目—鸿山镇（邱下村）	项目负责 Design Person in Charge	曾德飞	专业负责 Specialized Person in Charge	童辉	校对 Check	王涛	审定 Approved	陈晓玲	工程编号 Project No.	KS0208	图别 Drawing Sort	施工图
	图名 Drawing Name	污水管道纵断面图		孙亚芹	制图/设计 Drawing / Design	邹德姣	审查 Examiner	曾朝银	图号 Drawing No.	SS-01-06	版次 Version No.	A	日期 Date	2024.10

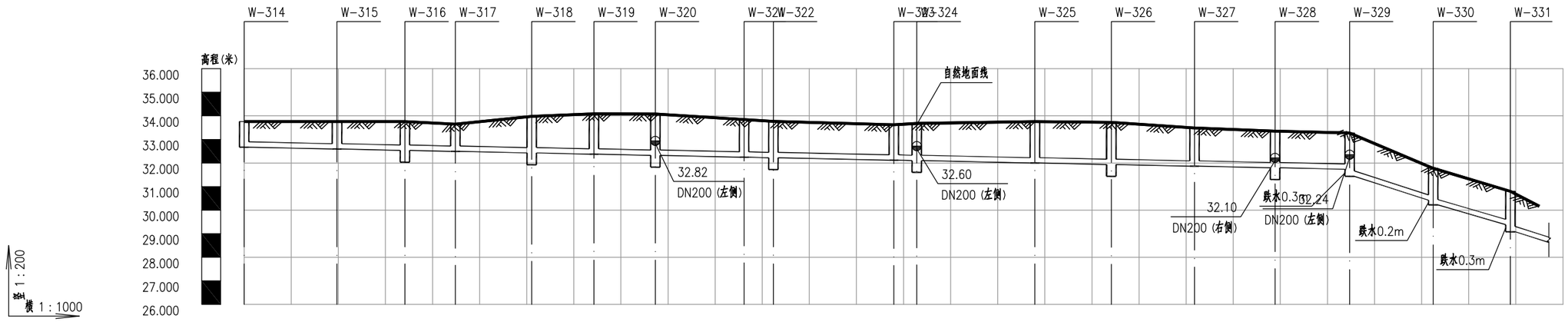

井编号	自然地面标高	设计管内底标高(m)	管内底埋深(m)
W-314	33.760	32.673	1.09
W-315	33.756	32.594	1.16
W-316	33.756	32.536	1.22
W-317	33.650	32.493	1.16
W-318	33.977	32.428	1.55
W-319	34.085	32.375	1.71
W-320	34.077	32.323	1.75
W-321	33.839	32.248	1.59
W-322	33.766	32.223	1.54
W-323	33.624	32.121	1.5
W-324	33.677	32.101	1.58
W-325	33.756	32.001	1.76
W-326	33.724	31.936	1.79
W-327	33.489	31.865	1.62
W-328	33.349	31.797	1.55
W-329	33.275	31.734	1.54
		31.435	1.84
W-330	31.776	30.422	1.35
		30.222	1.55
W-331	30.800	29.382	1.42
		29.082	1.72

平面距离（m）及坡度（%）：234.72　0.4　17.73　5.71　16.39　5.12　8.44(6.16)　5.56

管径、管材、基础及接口形式：DN200UPVC管厚中粗砂基础胶水粘接

井规格：ø900　ø900　ø900　ø900　ø900　ø900　ø900　ø900　ø900　ø900　ø900　ø900　ø900　ø900　ø900　ø900　ø315　ø315

平面简图：DN200　DN200　DN200　DN200　DN200　DN200　DN200　DN200　DN200　DN200　DN200　DN200　DN200　DN200　DN200　DN200　DN200　DN200　DN200

污水管纵断面图

专业	签字	日期
道路		
结构		
排水		
电气		

科设勘察设计有限公司 KESHE Keshe Survey and Design Co., Ltd.	工程名称 Project	2024年农村生活污水提升治理项目—鸿山镇（邱下村）	项目负责 Design Person in Charge	曾德飞		专业负责 Specialized Person in Charge	童辉		校对 Check	王涛		审定 Approved	陈晓玲		工程编号 Project No.	KS0208	图别 Drawing Sort	施工图
	图名 Drawing Name	污水管道纵断面图		孙亚芹		制图/设计 Drawing / Design	邹德姣		审查 Examiner	曾朝银		图号 Drawing No.	SS-01-06		版次 Version No.	A	日期 Date	2024.10

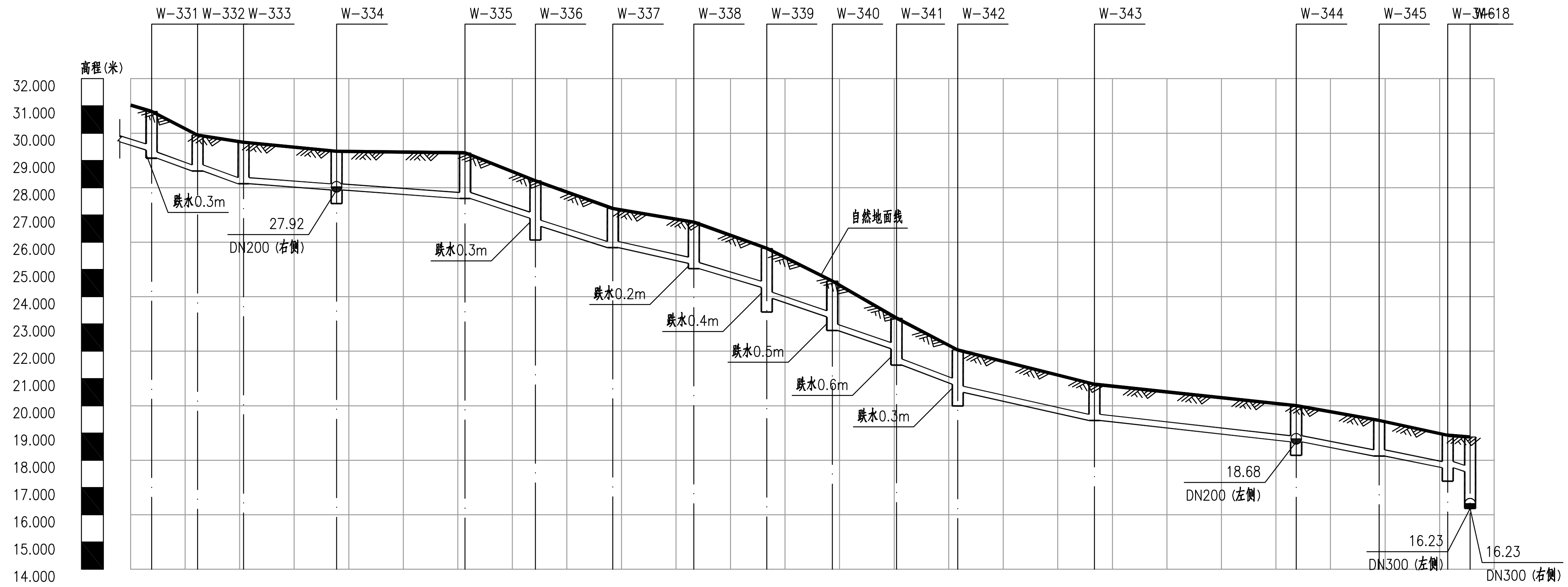

井编号	自然地面标高	设计管内底标高(m)	管内底埋深(m)	井规格
W-331	30.800	29.382 / 29.082	1.42 / 1.72	⌀315
W-332	29.930	28.613	1.32	⌀900
W-333	29.663	28.144	1.52	⌀900
W-334	29.337	27.916	1.42	⌀900
W-335	29.281	27.601	1.68	⌀900
W-336	28.259	26.880 / 26.580	1.38 / 1.68	⌀900
W-337	27.237	25.802	1.44	⌀900
W-338	26.736	25.228 / 25.028	1.51 / 1.71	⌀900
W-339	25.775	24.343 / 23.938	1.43 / 1.84	⌀900
W-340	24.577	23.260 / 22.760	1.32 / 1.82	⌀900
W-341	23.218	22.092 / 21.492	1.13 / 1.73	⌀900
W-342	22.047	20.890 / 20.491	1.16 / 1.56	⌀900
W-343	20.788	20.491 / 19.459	0.3 / 1.33	⌀315
W-344	20.007	19.459 / 18.677	0.55 / 1.33	⌀450
W-345	19.459	18.157	1.3	⌀315
W-346	18.917	17.729	1.19	⌀450
W-18	18.855	17.588	1.27	⌀900

平面距离(m)及坡度(%):

管段	平面距离(m)	坡度(%)
— W-331	16.39(3.84)	5.12
W-331 — W-333	16.88	5.56
W-333 — W-335	40.61	1.34
W-335 — W-336	12.88	5.6
W-336 — W-337	14.21	5.48
W-337 — W-338	14.85	3.87
W-338 — W-339	13.38	5.12
W-339 — W-340	12.00	5.66
W-340 — W-341	11.77	5.67
W-341 — W-342	13.13	5.36
W-342 — W-343	23.68	4.36
W-343 — W-344	36.87	2.12
W-344 — W-346	31.90	3.41

管径、管材、基础及接口形式: DN200UPVC管厚中粗砂基础胶水粘接

平面简图: DN200 DN200 DN200 DN200 DN200 DN200 DN200 DN200 DN200 DN200 DN200 DN200 DN200 DN200 DN200 DN200 DN200 DN300 DN300 DN300

污水管纵断面图

科设勘察设计有限公司 Keshe Survey and Design Co., Ltd.	工程名称 Project	2024年农村生活污水提升治理项目—鸿山镇（邱下村）	项目负责 Design Person in Charge	曾德飞	专业负责 Specialized Person in Charge	童辉	校对 Check	王涛	审定 Approved	陈晓玲
	工程编号 Project No.	KS0208	图别 Drawing Sort	施工图						
	图名 Drawing Name	污水管道纵断面图		孙亚芹	制图/设计 Drawing / Design	邹德姣	审查 Examiner	曾朝银	图号 Drawing No.	SS-01-06
	版次 Version No.	A	日期 Date	2024.10						

专业	签字	日期
道路 结构		
排水 电气		

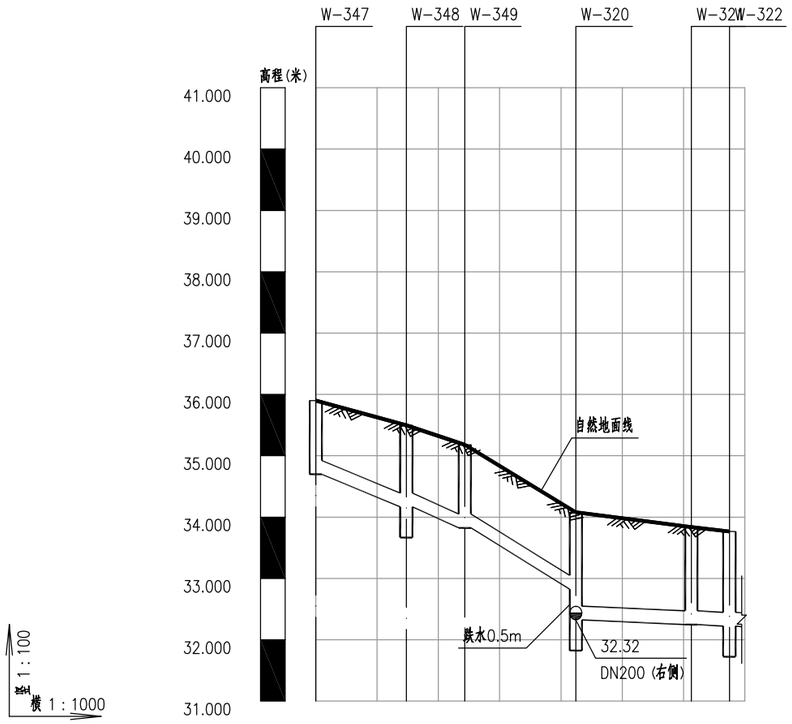

自然地面标高	35.899	35.496	35.180	34.077		33.839	33.766
设计管内底标高(m)	34.697	34.167	33.823	32.824	32.323	32.248	32.223
管内底埋深(m)	1.2	1.33	1.36	1.25	1.75	1.59	1.54
平面距离（m）及坡度（%）	24.32 / 3.59		18.10 / 5.52		25.06 / 0.4		
管径、管材、基础及接口形式	DN200UPVC管厚中粗砂基础胶水粘接						
井编号	W-347	W-348	W-349	W-320	W-321	W-322	
井规格	ø315	ø450	ø315	ø900	ø900	ø900	
平面简图	DN200	DN200	DN200	DN200	DN200	DN200	DN200

污水管纵断面图

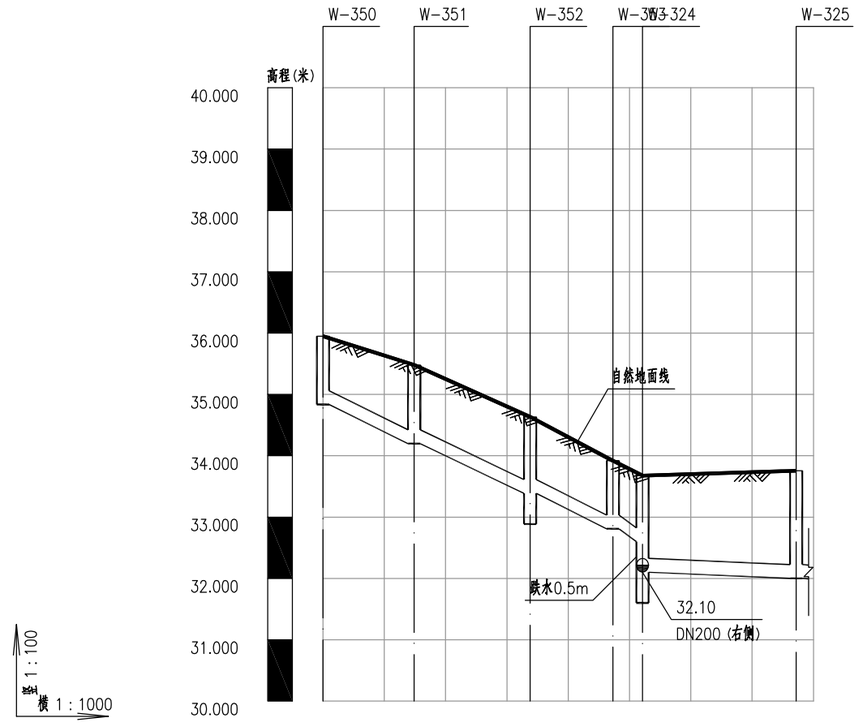

自然地面标高	35.949	35.481	34.634	33.920	33.677	33.756	
设计管内底标高(m)	34.836	34.198	33.387	32.809 / 32.601	32.101	32.001	
管内底埋深(m)	1.11	1.28	1.25	1.11 / 1.08	1.58	1.76	
平面距离（m）及坡度（%）	52.12 / 4.29				25.08 / 0.4		
管径、管材、基础及接口形式	DN200UPVC管厚中粗砂基础胶水粘接						
井编号	W-350	W-351	W-352	W-353	W-324	W-325	
井规格	ø315	ø315	ø450	ø315	ø900	ø900	
平面简图	DN200	DN200	DN200	DN200	DN200	DN200	

污水管纵断面图

专业	签字	日期	专业	签字	日期
道路			排水		
结构			电气		

科设勘察设计有限公司 KESHE Keshe Survey and Design Co., Ltd.	工程名称 Project	2024年农村生活污水提升治理项目—鸿山镇（邱下村）	项目负责 Design Person in Charge	曾德飞	专业负责 Specialized Person in Charge	童辉	校对 Check	王涛	审定 Approved	陈晓玲	工程编号 Project No.	KS0208	图别 Drawing Sort	施工图
	图名 Drawing Name	污水管道纵断面图		孙亚芹	制图/设计 Drawing / Design	邹德姣	审查 Examiner	曾朝银	图号 Drawing No.	SS-01-06	版次 Version No.	A	日期 Date	2024.10

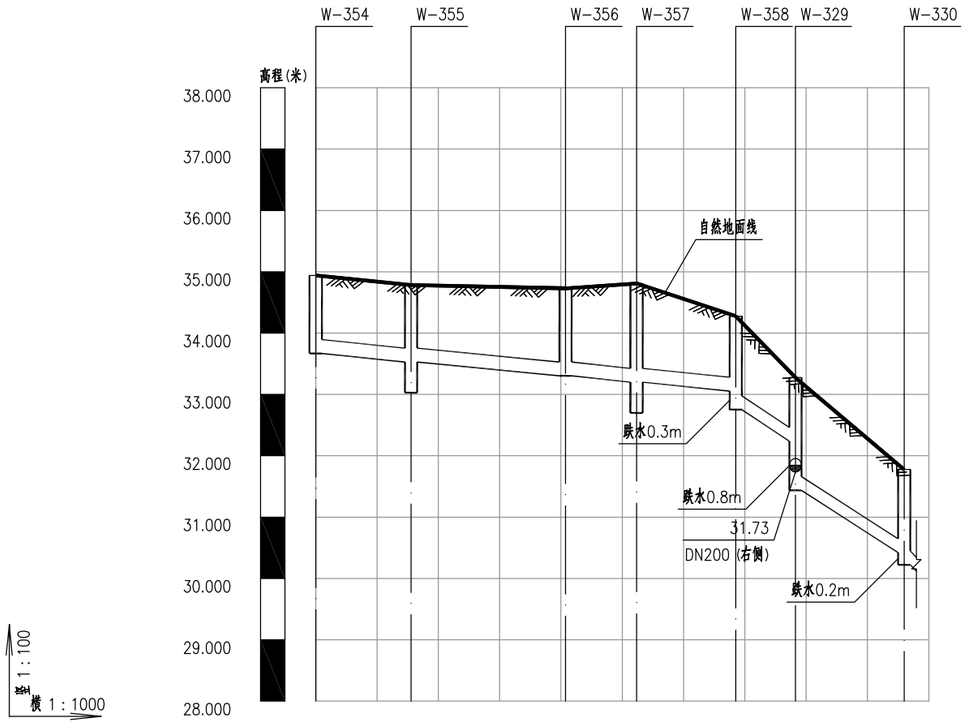

自然地面标高	34.940	34.785	34.730	34.810	34.277	33.275	31.776			
设计管内底标高(m)	33.669	33.529	33.304	33.200	33.055	32.752	32.237	31.435	30.422	30.222
管内底埋深(m)	1.27	1.26	1.43	1.61	1.22	1.52	1.04	1.84	1.35	1.55
平面距离(m)及坡度(%)	68.52	0.9	9.73	5.29	17.73	5.71				
管径、管材、基础及接口形式	DN200UPVC管厚中粗砂基础胶水粘接									
井编号	W-354	W-355	W-356	W-357	W-358	W-329	W-330			
井规格	ø900	ø900	ø900	ø900	ø900	ø900	ø315			
平面简图	DN200	DN200	DN200	DN200	DN200	DN200	DN200			

污水管纵断面图

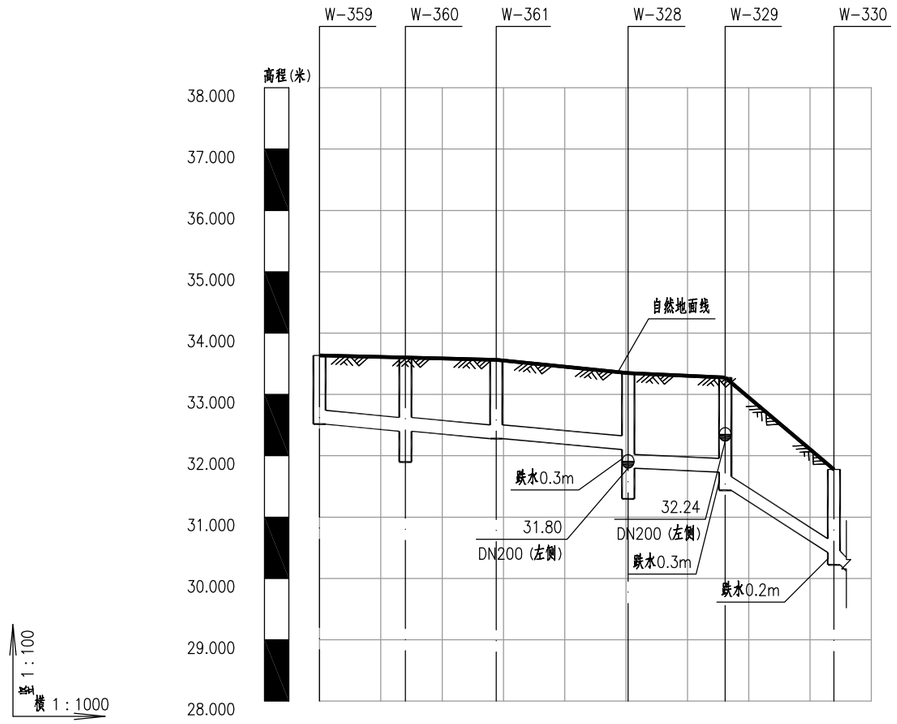

自然地面标高	33.637	33.602	33.564	33.349	33.275	31.776				
设计管内底标高(m)	32.514	32.400	32.278	32.102	31.797	31.734	31.435	30.422	30.222	
管内底埋深(m)	1.12	1.2	1.29	1.25	1.55	1.54	1.84	1.35	1.55	
平面距离(m)及坡度(%)	50.34	0.82	15.83	0.4	17.73	5.71				
管径、管材、基础及接口形式	DN200UPVC管厚中粗砂基础胶水粘接									
井编号	W-359	W-360	W-361	W-328	W-329	W-330				
井规格	ø315	ø450	ø315	ø900	ø900	ø315				
平面简图	DN200	DN200	DN200	DN200	DN200	DN200	DN200			

污水管纵断面图

专业	签字	日期	专业	签字	日期
道路			排水		
结构			电气		

科设勘察设计有限公司 KESHE Keshe Survey and Design Co., Ltd.	工程名称 Project	2024年农村生活污水提升治理项目—鸿山镇（邱下村）	项目负责 Design Person in Charge	曾德飞		专业负责 Specialized Person in Charge	童辉		校对 Check	王涛		审定 Approved	陈晓玲		工程编号 Project No.	KS0208	图别 Drawing Sort	施工图
	图名 Drawing Name	污水管道纵断面图		孙亚芹		制图/设计 Drawing / Design	邹德姣		审查 Examiner	曾朝银		图号 Drawing No.	SS-01-06		版次 Version No.	A	日期 Date	2024.10

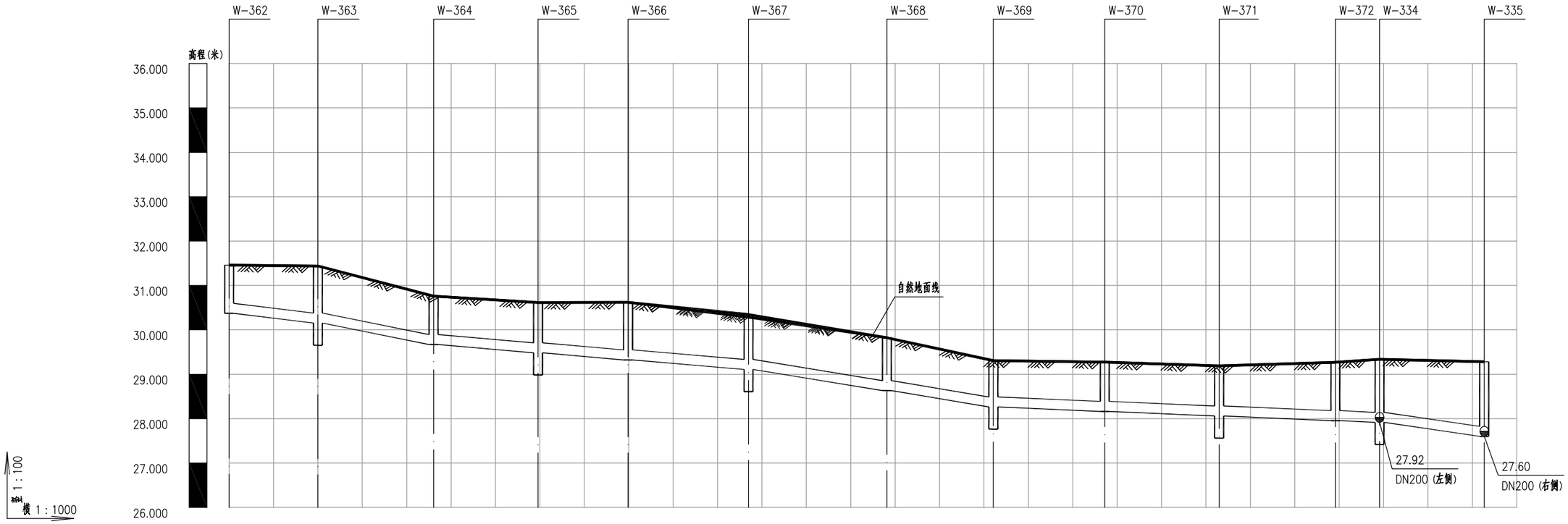

自然地面标高	31.457	31.438	30.760	30.614	30.620	30.347	29.822	29.306	29.274	29.187	29.271	29.337	29.281
设计管内底标高(m)	30.372	30.154	29.670	29.484	29.323	29.109	28.631	28.264	28.164	28.060	27.956	27.916	27.601
管内底埋深(m)	1.09	1.28	1.09	1.13	1.3	1.18	1.19	1.04	1.11	1.13	1.32	1.42	1.68
平面距离（m）及坡度（%）	20.01 1.09	26.05 1.86	70.92 0.79			55.15 1.53		86.97 0.4				23.57 1.34	
管径、管材、基础及接口形式	DN200UPVC管厚中粗砂基础胶水粘接												
井编号	W-362	W-363	W-364	W-365	W-366	W-367	W-368	W-369	W-370	W-371	W-372	W-334	W-335
井规格	ø315	ø450	ø315	ø450	ø315	ø450	ø315	ø450	ø315	ø450	ø315	ø900	ø900
平面简图	DN200	DN200	DN200	DN200	DN200	DN200	DN200	DN200	DN200	DN200	DN200	DN200 DN200	DN200

污水管纵断面图

专业	签字	日期
排水		
电气		
道路		
结构		

科设勘察设计有限公司 KESHE Keshe Survey and Design Co., Ltd.	工程名称 Project	2024年农村生活污水提升治理项目—鸿山镇（邱下村）	项目负责 Design Person in Charge	曾德飞	专业负责 Specialized Person in Charge	童辉	校对 Check	王涛	审定 Approved	陈晓玲	工程编号 Project No.	KS0208	图别 Drawing Sort	施工图
	图名 Drawing Name	污水管道纵断面图		孙亚芹	制图/设计 Drawing / Design	邹德姣	审查 Examiner	曾朝银	图号 Drawing No.	SS-01-06	版次 Version No.	A	日期 Date	2024.10

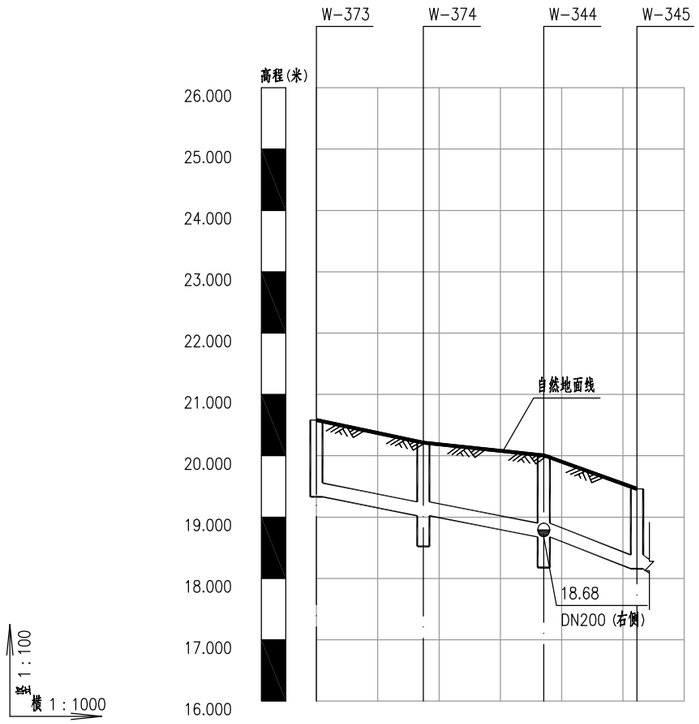

自然地面标高	20.581	20.214	20.007	19.459
设计管内底标高(m)	19.330	19.023	18.677	18.157
管内底埋深(m)	1.25	1.19	1.33	1.3
平面距离（m）及坡度（%）	37.08 1.76		15.22 3.41	
管径、管材、基础及接口形式	DN200UPVC管 厚中粗砂基础胶水粘接			
井编号	W-373	W-374	W-344	W-345
井规格	ø315	ø450	ø450	ø315
平面简图	DN200	DN200	DN200 DN200	DN200

污水管纵断面图

专业	签字	日期	专业	签字	日期
道路			排水		
结构			电气		

科设勘察设计有限公司 KESHE Keshe Survey and Design Co., Ltd.	工程名称 Project	2024年农村生活污水提升治理项目—鸿山镇（邱下村）	项目负责 Design Person in Charge	曾德飞	专业负责 Specialized Person in Charge	童辉	校对 Check	王涛	审定 Approved	陈晓玲	工程编号 Project No.	KS0208	图别 Drawing Sort	施工图
	图名 Drawing Name	污水管道纵断面图		孙亚芹	制图/设计 Drawing / Design	邹德姣	审查 Examiner	曾朝银	图号 Drawing No.	SS-01-06	版次 Version No.	A	日期 Date	2024.10

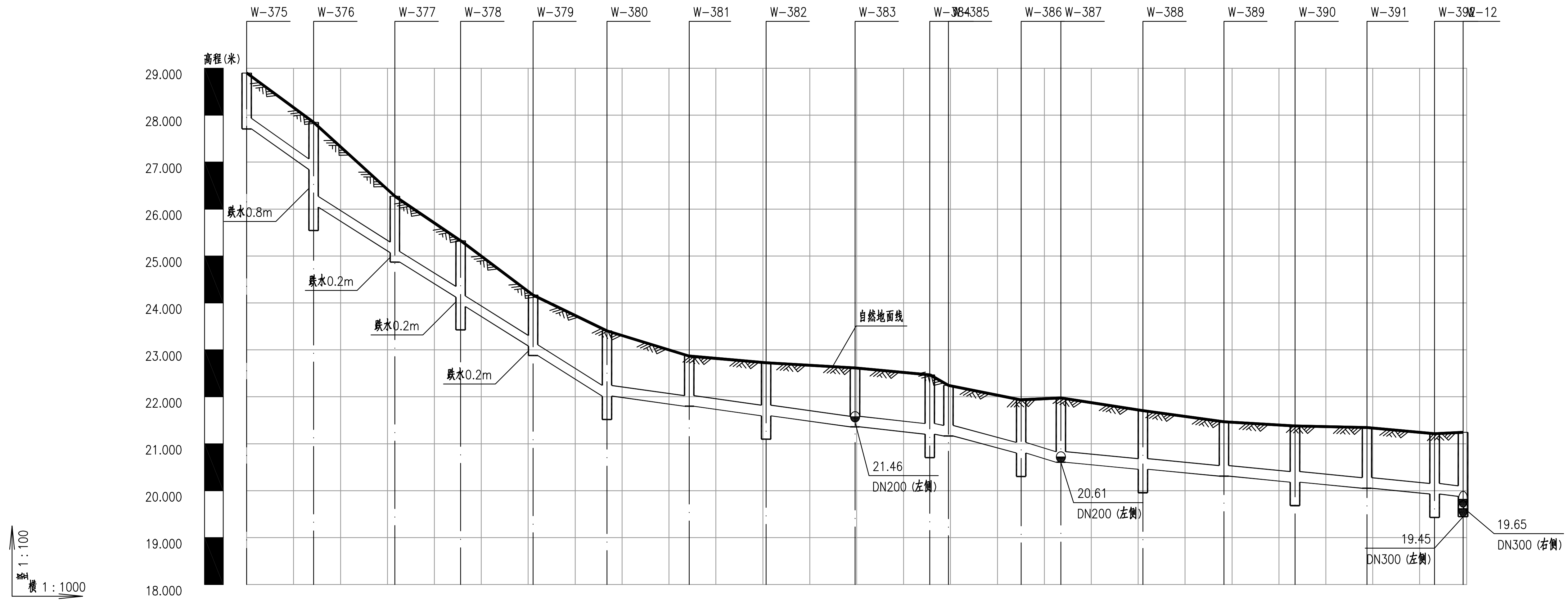

井编号	自然地面标高	设计管内底标高(m)	管内底埋深(m)	井规格
W-375	28.900	27.707	1.19	ø315
W-376	27.849	26.843 / 26.043	1.01 / 1.81	ø900
W-377	26.273	25.072 / 24.872	1.2 / 1.4	ø315
W-378	25.326	24.125 / 23.925	1.2 / 1.4	ø450
W-379	24.168	23.080 / 22.880	1.09 / 1.29	ø315
W-380	23.406	22.016	1.39	ø450
W-381	22.868	21.799	1.07	ø315
W-382	22.727	21.596	1.13	ø450
W-383	22.615	21.361	1.25	ø315
W-384	22.469	21.205	1.26	ø450
W-385	22.242	21.166	1.08	ø315
W-386	21.936	20.804	1.13	ø450
W-387	21.975	20.605	1.37	ø315
W-388	21.704	20.457	1.25	ø450
W-389	21.467	20.310	1.16	ø315
W-390	21.378	20.182	1.2	ø450
W-391	21.344	20.052	1.29	ø315
W-392	21.216	19.929	1.29	ø450
W-12	21.245	19.878	1.37	ø900

管段	平面距离(m)	坡度(‰)
W-375 ~ W-376	14.27	6.06
W-376 ~ W-377	17.32	5.61
W-377 ~ W-378	14.01	5.33
W-378 ~ W-379	15.45	5.47
W-379 ~ W-380	15.73	5.49
W-380 ~ W-383	52.87	1.24
W-383 ~ W-385	19.92	0.98
W-385 ~ W-387	23.97	2.34
W-387 ~ W-12	85.70	0.85

管径、管材、基础及接口形式：DN200UPVC管厚中粗砂基础胶水粘接

平面简图：DN200 … DN300

污水管纵断面图

科设勘察设计有限公司 Keshe Survey and Design Co., Ltd.	工程名称 Project	2024年农村生活污水提升治理项目—鸿山镇（邱下村）	项目负责 Design Person in Charge	曾德飞	专业负责 Specialized Person in Charge	童辉	校对 Check	王涛	审定 Approved	陈晓玲	工程编号 Project No.	KS0208	图别 Drawing Sort	施工图
	图名 Drawing Name	污水管道纵断面图		孙亚芹	制图/设计 Drawing / Design	邹德姣	审查 Examiner	曾朝银	图号 Drawing No.	SS-01-06	版次 Version No.	A	日期 Date	2024.10

专业 签字 日期：道路 结构 排水 电气

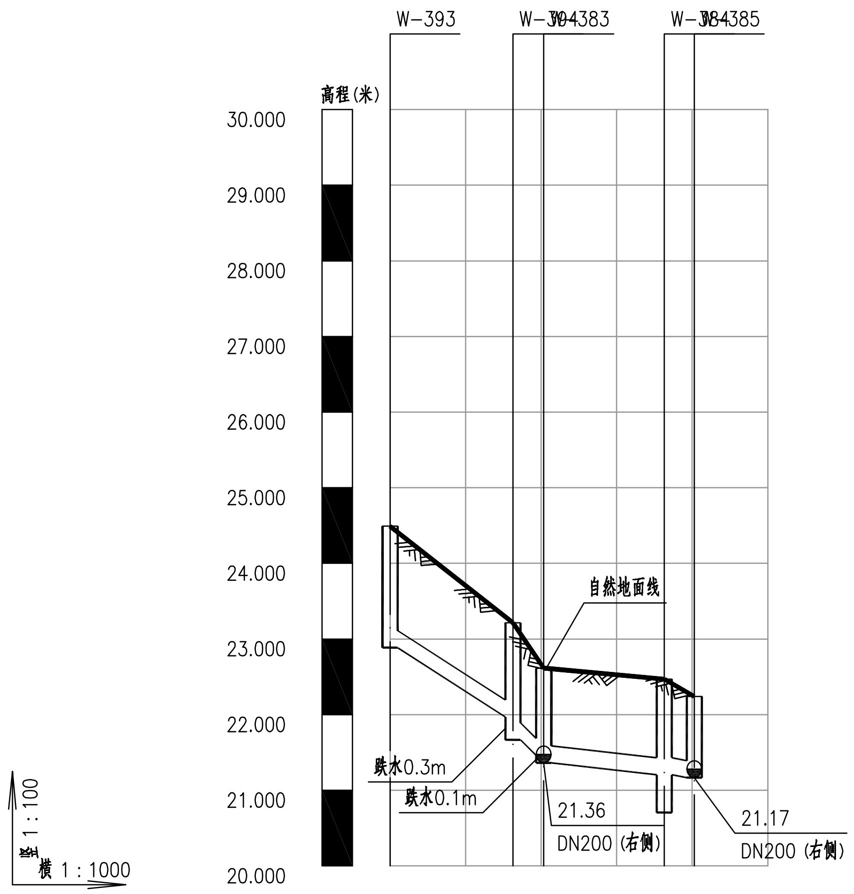

自然地面标高	24.492　23.215　22.615　22.469　22.242
设计管内底标高(m)	22.885　21.968　21.666　21.461　21.361　21.205　21.166
管内底埋深(m)	1.61　1.25　1.55　1.15　1.25　1.26　1.08
平面距离（m）及坡度（%）	16.26　5.64　4.09　5　19.92　0.98
管径、管材、基础及接口形式	DN200UPVC管 厚中粗砂基础胶水粘接
井编号	W-393　W-394　W-383　W-384　W-385
井规格	ø900　ø900　ø315　ø450　ø315
平面简图	DN200　DN200　DN200　DN200　DN200　DN200

污水管纵断面图

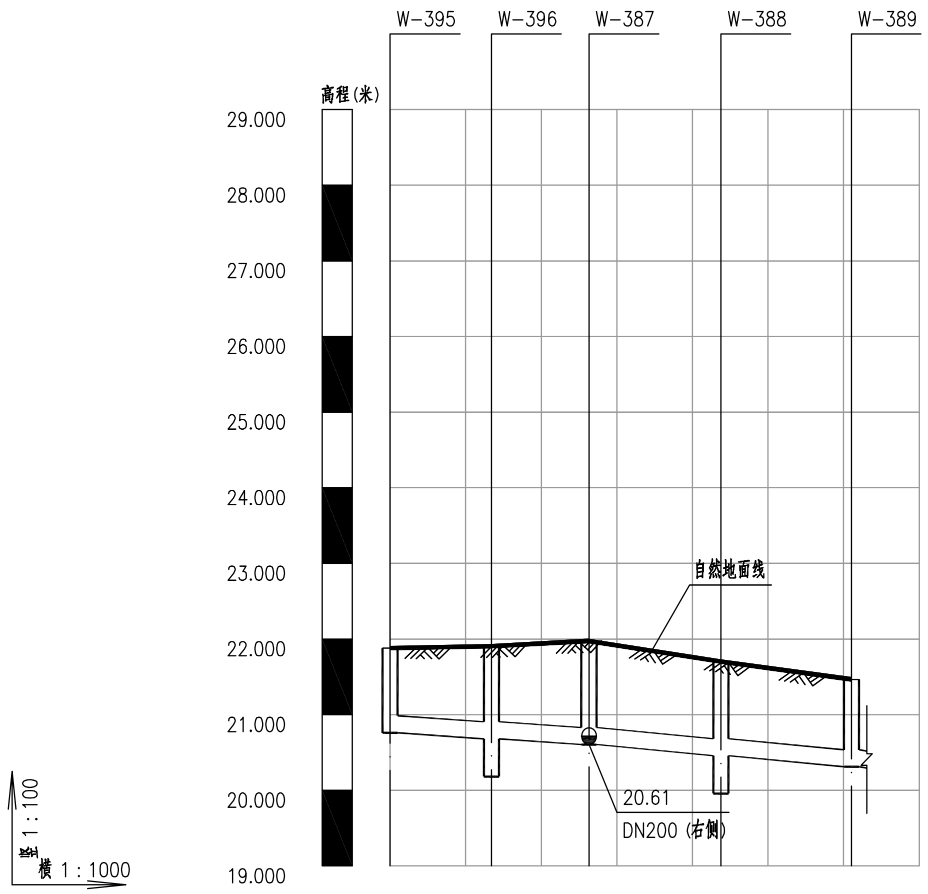

自然地面标高	21.881　21.904　21.975　21.704　21.467
设计管内底标高(m)	20.760　20.681　20.605　20.457　20.310
管内底埋深(m)	1.12　1.22　1.37　1.25　1.16
平面距离（m）及坡度（%）	26.30　0.59　34.75　0.85
管径、管材、基础及接口形式	DN200UPVC管厚中粗砂基础胶水粘接
井编号	W-395　W-396　W-387　W-388　W-389
井规格	ø315　ø450　ø315　ø450　ø315
平面简图	DN200　DN200　DN200　DN200　DN200　DN200

污水管纵断面图

专业	签字	日期
路道		
结构		
排水		
电气		

科设勘察设计有限公司 KESHE Keshe Survey and Design Co., Ltd.	工程名称 Project	2024年农村生活污水提升治理项目—鸿山镇（邱下村）	项目负责 Design Person in Charge	曾德飞	专业负责 Specialized Person in Charge	童辉	校对 Check	王涛	审定 Approved	陈晓玲	工程编号 Project No.	KS0208
	图名 Drawing Name	污水管道纵断面图		孙亚芹	制图/设计 Drawing / Design	邹德姣	审查 Examiner	曾朝银	图号 Drawing No.	SS-01-06	版次 Version No.	A
											图别 Drawing Sort	施工图
											日期 Date	2024.10

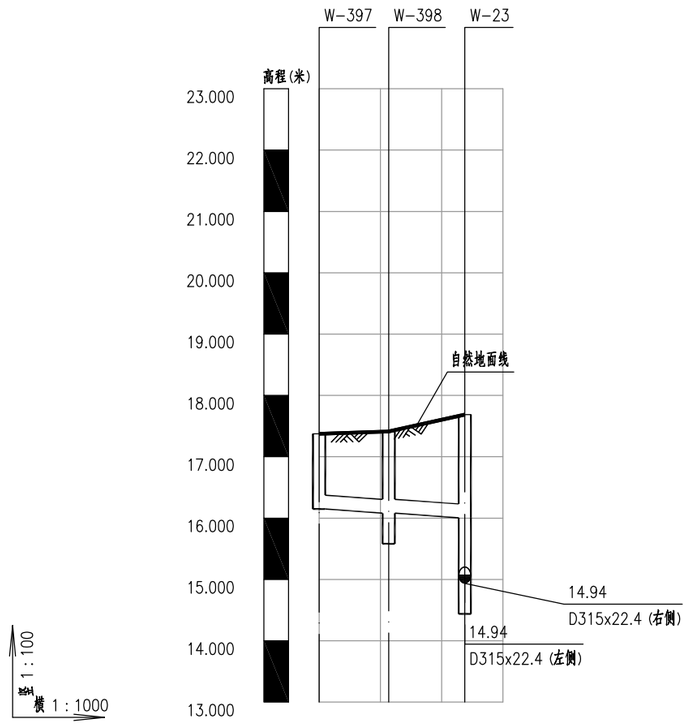

自然地面标高	17.374	17.413	17.688
设计管内底标高(m)	16.149	16.080	16.006
管内底埋深(m)	1.23	1.33	1.68
平面距离（m）及坡度（%）	23.78 / 0.6		
管径、管材、基础及接口形式	DN200UPVC管 厚中粗砂基础胶水粘接		
井编号	W-397	W-398	W-23
井规格	ø315	ø450	ø900
平面简图	DN200	DN200	D315x22.4

污水管纵断面图

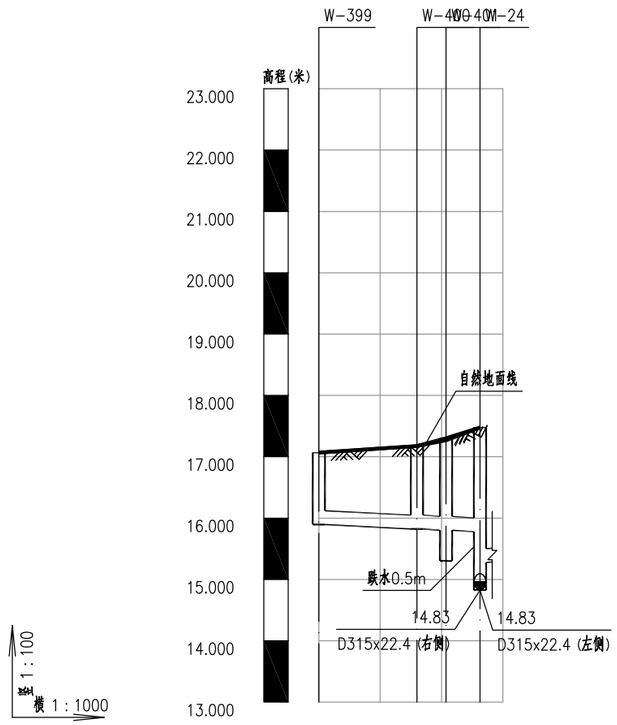

自然地面标高	17.070	17.174	17.268	17.478
设计管内底标高(m)	15.895	15.824	15.803 15.778	15.276
管内底埋深(m)	1.17	1.35	1.5 1.7	2.2
平面距离（m）及坡度（%）	26.29 / 0.45			
管径、管材、基础及接口形式	DN200UPVC管 厚中粗砂基础胶水粘接			
井编号	W-399	W-400 W-401	W-24	
井规格	ø315	ø315 ø900	ø900	
平面简图	DN200	DN200	D315x22.4	

污水管纵断面图

专业	签字	日期	专业	签字	日期
道路			排水		
结构			电气		

科设勘察设计有限公司 KESHE Keshe Survey and Design Co., Ltd.	工程名称 Project	2024年农村生活污水提升治理项目—鸿山镇（邱下村）	项目负责 Design Person in Charge	曾德飞	专业负责 Specialized Person in Charge	童辉	校对 Check	王涛	审定 Approved	陈晓玲	工程编号 Project No.	KS0208	图别 Drawing Sort	施工图
	图名 Drawing Name	污水管道纵断面图		孙亚芹	制图/设计 Drawing / Design	邹德姣	审查 Examiner	曾朝银	图号 Drawing No.	SS-01-06	版次 Version No.	A	日期 Date	2024.10

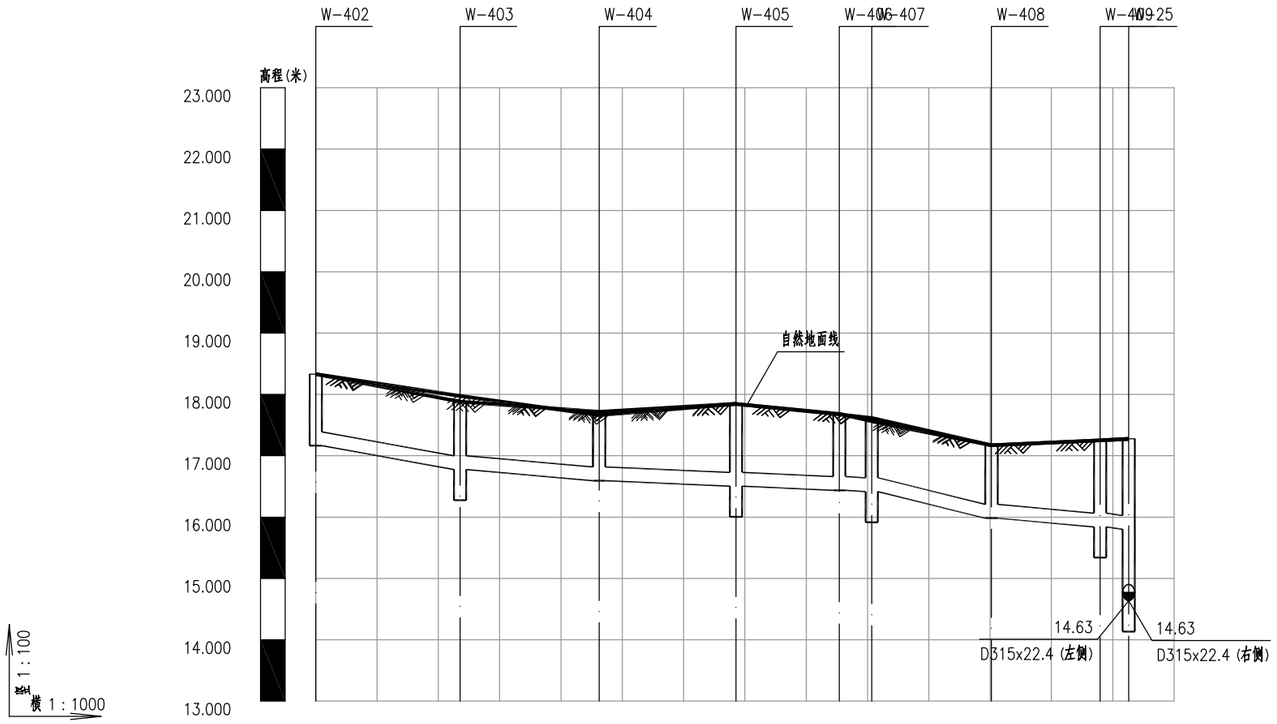

自然地面标高	18.333	17.975	17.663	17.846	17.684	17.562	17.170	17.251	17.275
设计管内底标高(m)	17.164	16.775	16.594	16.505	16.437	16.416	15.982	15.840	15.802
管内底埋深(m)	1.17	1.11	1.12	1.34	1.24	1.2	1.19	1.41	1.47
平面距离（m）及坡度（%）	23.54 1.65	22.68 0.8	44.47 0.4		19.54 2.22		22.38 0.8		
管径、管材、基础及接口形式	DN200UPVC管厚中粗砂基础胶水粘接								
井编号	W-402	W-403	W-404	W-405	W-406 W-407		W-408	W-409 W-25	
井规格	ø315	ø450	ø315	ø450	ø315 ø450		ø315	ø900 ø900	
平面简图	DN200	DN200	DN200	DN200	DN200	DN200	DN200	DN200	D315x22.4

污水管纵断面图

专业	签字	日期	专业	签字	日期
道路			排水		
结构			电气		

科设勘察设计有限公司 KESHE Keshe Survey and Design Co., Ltd.	工程名称 Project	2024年农村生活污水提升治理项目—鸿山镇（邱下村）	项目负责 Design Person in Charge	曾德飞		专业负责 Specialized Person in Charge	童辉		校对 Check	王涛		审定 Approved	陈晓玲		工程编号 Project No.	KS0208	图别 Drawing Sort	施工图
	图名 Drawing Name	污水管道纵断面图		孙亚芹		制图/设计 Drawing / Design	邹德姣		审查 Examiner	曾朝银		图号 Drawing No.	SS-01-06		版次 Version No.	A	日期 Date	2024.10

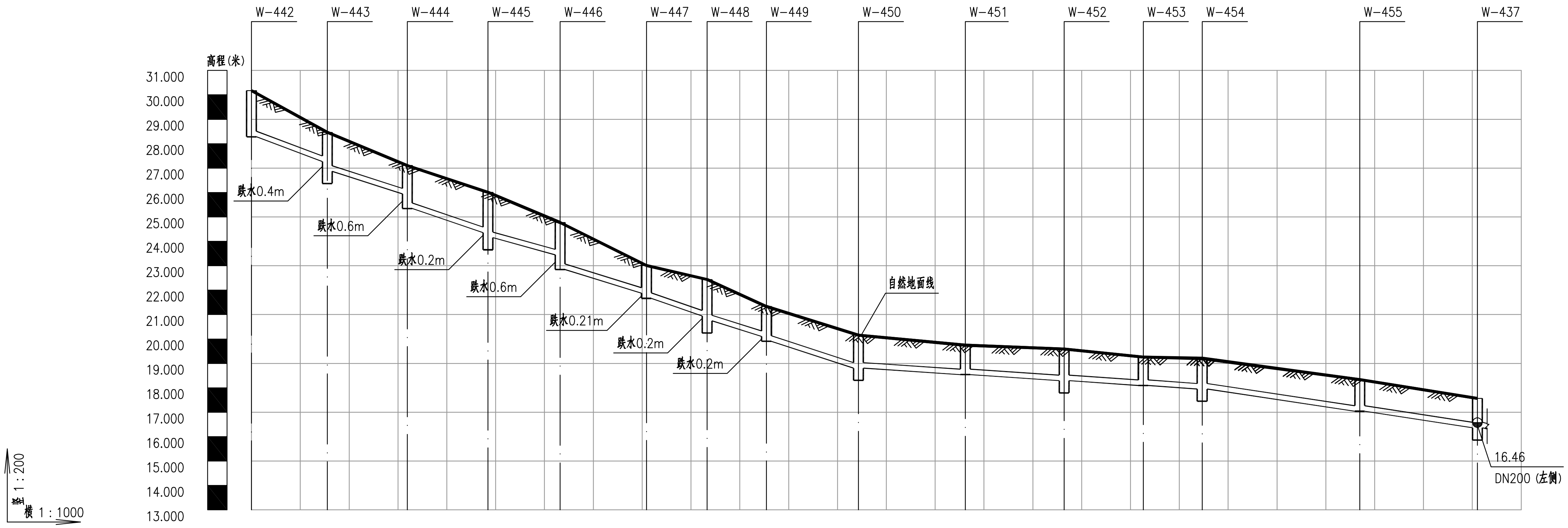

	W-442	W-443	W-444	W-445	W-446	W-447	W-448	W-449	W-450	W-451	W-452	W-453	W-454	W-455	W-437
自然地面标高	30.173	28.466	27.105	26.008	24.771	23.011	22.438	21.332	20.155	19.746	19.588	19.257	19.188	18.333	17.567
设计管内底标高(m)	28.283	27.271 26.869	25.944 25.346	24.358 24.154	23.447 22.847	22.847 21.664	21.008 20.745	20.105 19.905	18.806	18.540	18.294	18.097	17.950	17.041	16.362
管内底埋深(m)	1.89	1.2 1.6	1.16 1.76	1.65 1.85	1.32 1.92	0.16 1.35	1.43 1.69	1.23 1.43	1.35	1.21	1.29	1.16	1.26	1.29	1.21
平面距离（m）及坡度（%）	15.52 6.53	16.39 5.64	16.52 5.98	14.77 4.78	16.42 5.92	13.61 5.29	12.18 5.26	18.83 5.84	70.38 1.22				56.36 2.82		
管径、管材、基础及接口形式	DN200UPVC管厚中粗砂基础胶水粘接														
井编号	W-442	W-443	W-444	W-445	W-446	W-447	W-448	W-449	W-450	W-451	W-452	W-453	W-454	W-455	W-437
井规格	ø900	ø900	ø900	ø900	ø900	ø900	ø900	ø900	ø450	ø315	ø450	ø315	ø450	ø315	ø450
平面简图	DN200	DN200	DN200	DN200	DN200	DN200	DN200	DN200	DN200	DN200	DN200	DN200	DN200	DN200	DN200

污水管纵断面图

科设勘察设计有限公司 Keshe Survey and Design Co., Ltd.	工程名称 Project	2024年农村生活污水提升治理项目—鸿山镇（邱下村）	项目负责 Design Person in Charge	曾德飞	专业负责 Specialized Person in Charge	童辉	校对 Check	王涛	审定 Approved	陈晓玲	工程编号 Project No. KS0208	图别 Drawing Sort 施工图
	图名 Drawing Name	污水管道纵断面图		孙亚芹	制图/设计 Drawing / Design	邹德姣	审查 Examiner	曾朝银	图号 Drawing No.	SS-01-06	版次 Version No. A	日期 Date 2024.10

专业	签字	日期
排水		
电气		
道路		
结构		

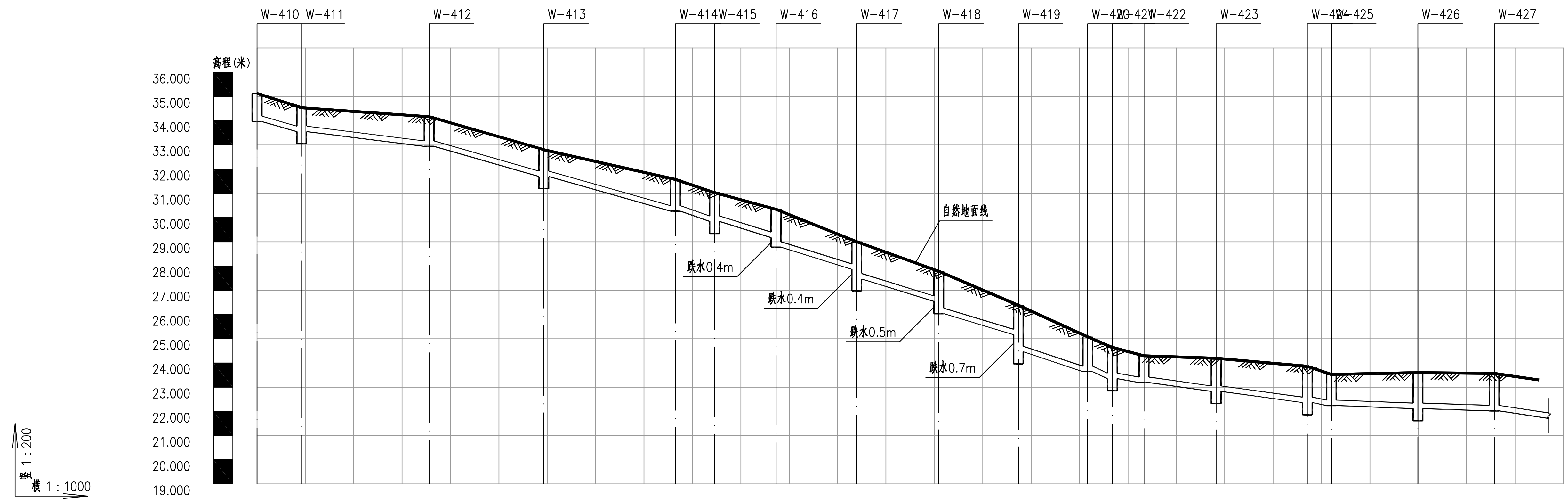

井编号	自然地面标高	设计管内底标高(m)	管内底埋深(m)	井规格
W-410	35.127	33.968	1.16	ø900
W-411	34.540	33.553	0.99	ø900
W-412	34.170	32.942	1.23	ø900
W-413	32.807	31.698	1.11	ø900
W-414	31.576	30.267	1.31	ø900
W-415	31.032	29.844	1.19	ø900
W-416	30.344	29.177 / 28.780	1.17 / 1.56	ø900
W-417	29.005	27.868 / 27.470	1.14 / 1.54	ø900
W-418	27.787	26.541 / 26.037	1.25 / 1.75	ø900
W-419	26.382	25.167 / 24.462	1.22 / 1.92	ø900
W-420	25.075	23.643	1.43	ø900
W-421	24.640	23.350	1.29	ø900
W-422	24.295	23.190	1.1	ø900
W-423	24.190	22.824	1.37	ø900
W-424	23.858	22.363	1.5	ø900
W-425	23.523	22.241	1.28	ø900
W-426	23.597	22.116	1.48	ø900
W-427	23.566	22.021	1.54	ø900

管段	平面距离(m)	坡度(%)
W-410 – W-411	9.25	4.48
W-411 – W-412	26.34	2.32
W-412 – W-416	71.68	5.25
W-416 – W-417	16.67	5.47
W-417 – W-418	16.96	5.48
W-418 – W-419	16.47	5.29
W-419 – W-421	19.44	5.72
W-421 – W-425	45.25	2.45
W-425 – W-426	17.86	0.7
W-426 – W-427	15.81	0.6
W-427 –	20.94(9.28)	2.76

管径、管材、基础及接口形式：DN200UPVC管厚中粗砂基础胶水粘接

平面简图：DN200（各管段）

污水管纵断面图

科设勘察设计有限公司 Keshe Survey and Design Co., Ltd.	工程名称 Project	2024年农村生活污水提升治理项目—鸿山镇（邱下村）	项目负责 Design Person in Charge	曾德飞	专业负责 Specialized Person in Charge	童辉	校对 Check	王涛	审定 Approved：陈晓玲
	图名 Drawing Name	污水管道纵断面图		孙亚芹	制图/设计 Drawing / Design	邹德姣	审查 Examiner	曾朝银	图号 Drawing No.：SS-01-06

工程编号 Project No.：KS0208　图别 Drawing Sort：施工图　版次 Version No.：A　日期 Date：2024.10

专业 路道 结构 签字 日期 | 专业 排水 电气 签字 日期

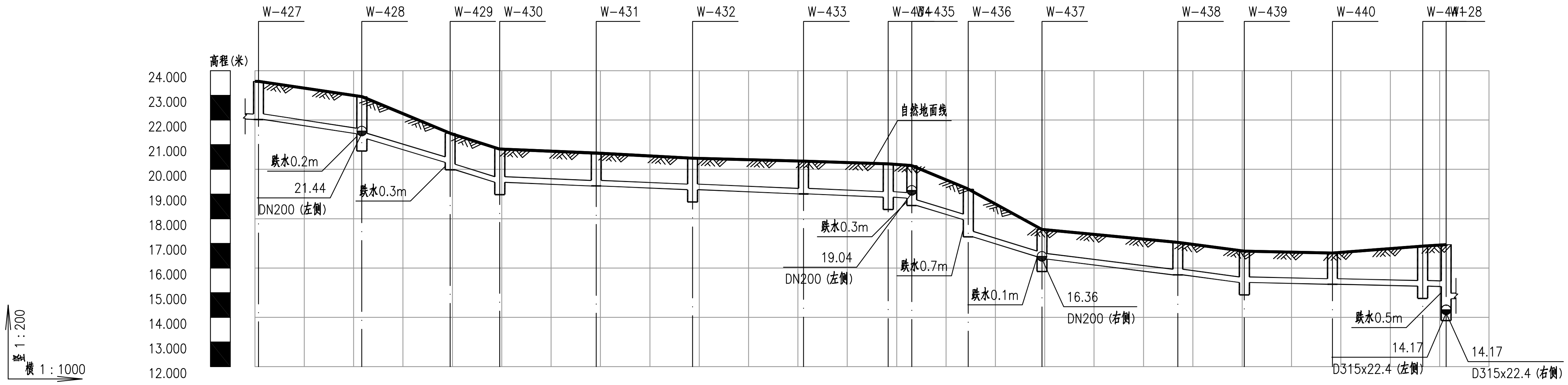

井编号	W-427	W-428	W-429	W-430	W-431	W-432	W-433	W-434	W-435	W-436	W-437	W-438	W-439	W-440	W-441	W-28
自然地面标高	23.566	22.950	21.461	20.822	20.660	20.454	20.334	20.225	20.155	19.200	17.567	17.043	16.682	16.611	16.887	16.949
设计管内底标高(m)	22.021	21.443 / 21.241	20.283 / 19.983	19.477	19.327	19.177	19.004	18.872 / 18.836	18.536	17.961 / 17.261	16.462 / 16.362	15.725	15.413	15.342	15.269 / 15.250	14.753
管内底埋深(m)	1.54	1.51 / 1.71	1.18 / 1.48	1.34	1.33	1.28	1.33	1.35 / 1.32	1.62	1.24 / 1.94	1.11 / 1.21	1.32	1.27	1.27	1.62 / 1.7	2.2
平面距离(m)及坡度(%)	0.6 2.76 15.81(0.72) 20.94	17.90 5.35	10.04 5.04	83.46 0.77					11.46 5.01	14.92 5.36	41.00 2.31		40.86 0.4			
管径、管材、基础及接口形式	DN200UPVC管厚中粗砂基础胶水粘接															
井规格	φ900	φ900	φ900	φ900	φ900	φ900	φ315	φ450	φ900	φ900	φ450	φ315	φ450	φ315	φ900	φ900
平面简图	DN200	DN200 DN200	DN200	DN200	DN200	DN200	DN200	DN200	DN200	DN200	DN200 DN200	DN200	DN200	DN200	DN200 D315x22.4	DN200

污水管纵断面图

专业	签字	日期
道路		
结构		
排水		
电气		

科设勘察设计有限公司 Keshe Survey and Design Co., Ltd.	工程名称 Project	2024年农村生活污水提升治理项目—鸿山镇(邱下村)	项目负责 Design Person in Charge	曾德飞	专业负责 Specialized Person in Charge	童辉	校对 Check	王涛	审定 Approved	陈晓玲	工程编号 Project No.	KS0208	图别 Drawing Sort	施工图
	图名 Drawing Name	污水管道纵断面图		孙亚芹	制图/设计 Drawing / Design	邹德姣	审查 Examiner	曾朝银	图号 Drawing No.	SS-01-06	版次 Version No.	A	日期 Date	2024.10

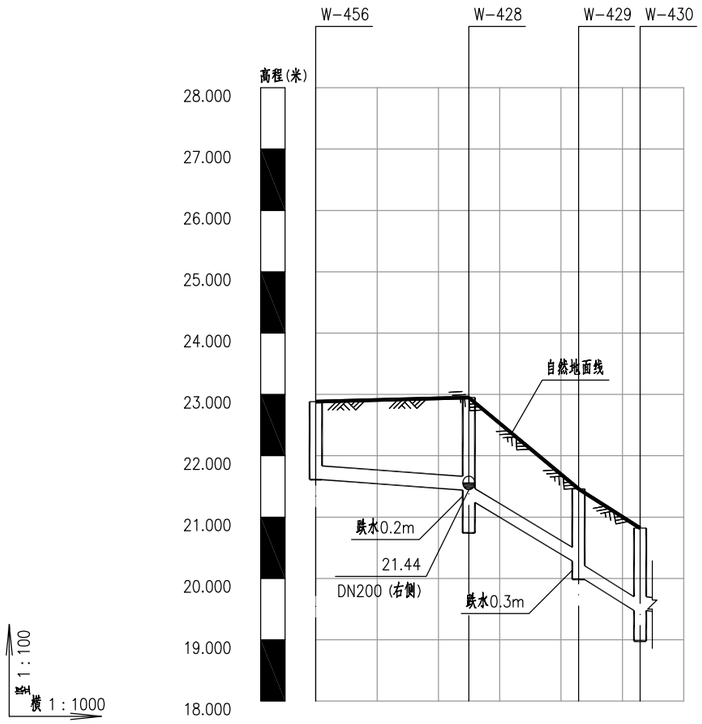

自然地面标高	22.882	22.950	21.461	20.822
设计管内底标高(m)	21.611	21.441	21.241	20.283	19.983	19.477
管内底埋深(m)	1.27	1.51	1.71	1.18	1.48	1.34
平面距离（m）及坡度（%）	24.94 / 0.68	17.90 / 5.35	5.04 / 10.04
管径、管材、基础及接口形式	DN200UPVC管厚中粗砂基础胶水粘接		
井编号	W-456	W-428	W-429	W-430
井规格	ø315	ø900	ø900	ø900
平面简图	DN200	DN200	DN200	DN200

污水管纵断面图

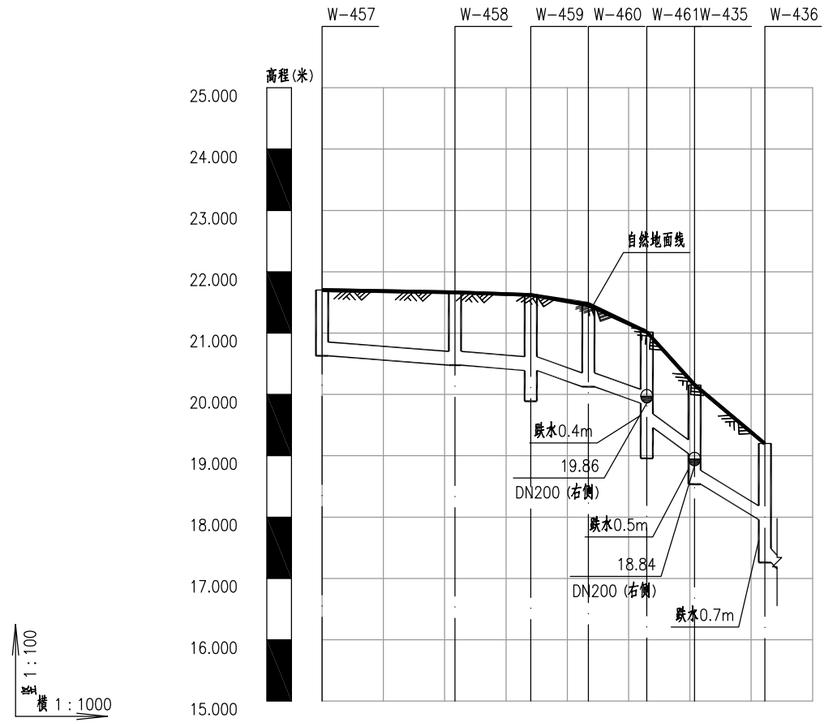

自然地面标高	21.701	21.666	21.624	21.479	21.019	20.155	19.200
设计管内底标高(m)	20.629	20.477	20.391	20.126	19.858	19.458 / 19.036	18.536	17.961	17.261
管内底埋深(m)	1.07	1.19	1.23	1.32	1.16	1.56 / 1.12	1.62	1.24	1.94
平面距离（m）及坡度（%）	34.03 / 0.7	18.93 / 2.81	5.41 / 7.80	5.01 / 11.46
管径、管材、基础及接口形式	DN200UPVC管厚中粗砂基础胶水粘接						
井编号	W-457	W-458	W-459	W-460	W-461	W-435	W-436
井规格	ø315	ø315	ø450	ø315	ø900	ø900	ø900
平面简图	DN200	DN200	DN200	DN200	DN200	DN200	DN200

污水管纵断面图

专业	签字	日期	专业	签字	日期
道路			排水		
结构			电气		

科设勘察设计有限公司 KESHE Keshe Survey and Design Co., Ltd.	工程名称 Project	2024年农村生活污水提升治理项目—鸿山镇（邱下村）	项目负责 Design Person in Charge	曾德飞	专业负责 Specialized Person in Charge	童辉	校对 Check	王涛	审定 Approved	陈晓玲	工程编号 Project No.	KS0208	图别 Drawing Sort	施工图
	图名 Drawing Name	污水管道纵断面图		孙亚芹	制图/设计 Drawing / Design	邹德姣	审查 Examiner	曾朝银	图号 Drawing No.	SS-01-06	版次 Version No.	A	日期 Date	2024.10

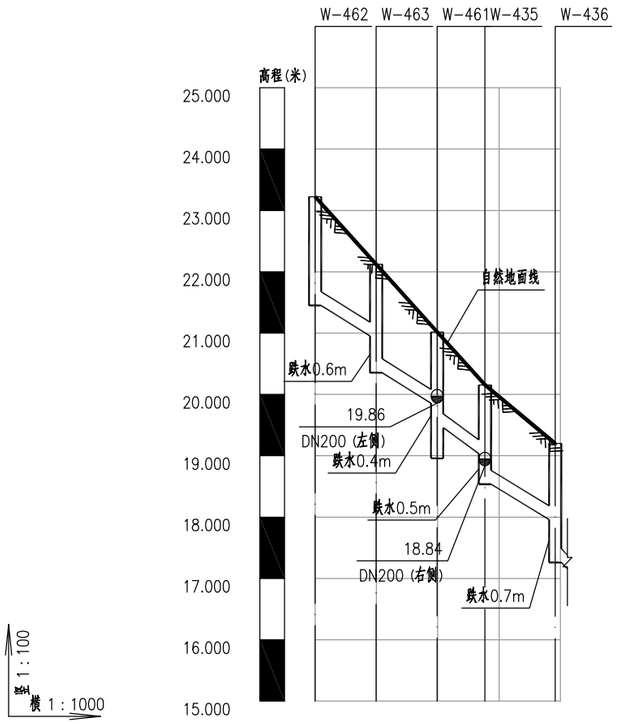

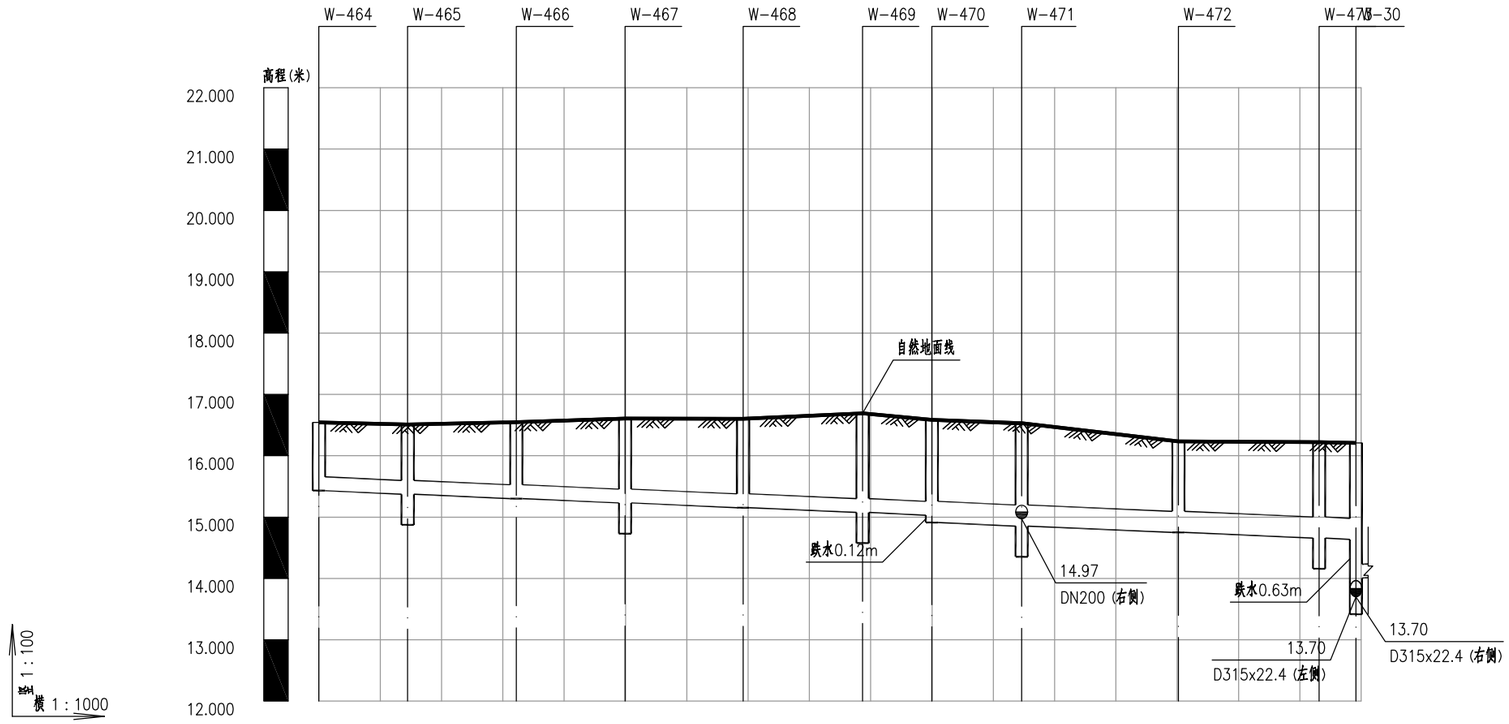

自然地面标高	23.222	22.121	21.019	20.155	19.200
设计管内底标高(m)	21.450	20.954	20.354	19.858	19.458	19.036	18.536	17.961	17.261
管内底埋深(m)	1.77	1.17	1.77	1.16	1.56	1.12	1.62	1.24	1.94
平面距离（m）及坡度（%）	19.91	4.98	7.80	5.41	11.46	5.01
管径、管材、基础及接口形式	DN200UPVC管 厚中粗砂基础胶水粘接
井编号	W-462	W-463	W-461	W-435	W-436
井规格	ø315	ø900	ø900	ø900	ø900
平面筒图	DN200	DN200	DN200	DN200	DN200	DN200	DN200

污水管纵断面图

自然地面标高	16.545	16.510	16.548	16.607	16.602	16.692	16.587	16.529	16.234	16.221	16.209
设计管内底标高(m)	15.431	15.373	15.302	15.231	15.154	15.076	15.031	14.912	14.854	14.853	14.751	14.659	14.635	14.006
管内底埋深(m)	1.11	1.14	1.25	1.38	1.45	1.62	1.56	1.67	1.68	1.48	1.56	1.57	2.2
平面距离（m）及坡度（%）	169.16	0.4
管径、管材、基础及接口形式	DN200UPVC管厚中粗砂基础胶水粘接	DN300玻璃纤维增强塑料连续缠绕夹砂管厚中粗砂基础套筒胶圈接口
井编号	W-464	W-465	W-466	W-467	W-468	W-469	W-470	W-471	W-472	W-473	W-30
井规格	ø900	ø900	ø900	ø900	ø900	ø900	ø900	ø900	ø900	ø900	ø900
平面筒图	DN200	DN200	DN200	DN200	DN200	DN200	DN300	DN300	DN300	DN300

污水管纵断面图

专业	签字	日期	专业	签字	日期
道路			排水		
结构			电气		

科设勘察设计有限公司 KESHE Keshe Survey and Design Co., Ltd.

工程名称 Project	2024年农村生活污水提升治理项目—鸿山镇（邱下村）	项目负责 Design Person in Charge	曾德飞	专业负责 Specialized Person in Charge	童辉	校对 Check	王涛	审定 Approved	陈晓玲	工程编号 Project No.	KS0208	图别 Drawing Sort	施工图
图名 Drawing Name	污水管道纵断面图		孙亚芹	制图/设计 Drawing / Design	邹德姣	审查 Examiner	曾朝银	图号 Drawing No.	SS-01-06	版次 Version No.	A	日期 Date	2024.10

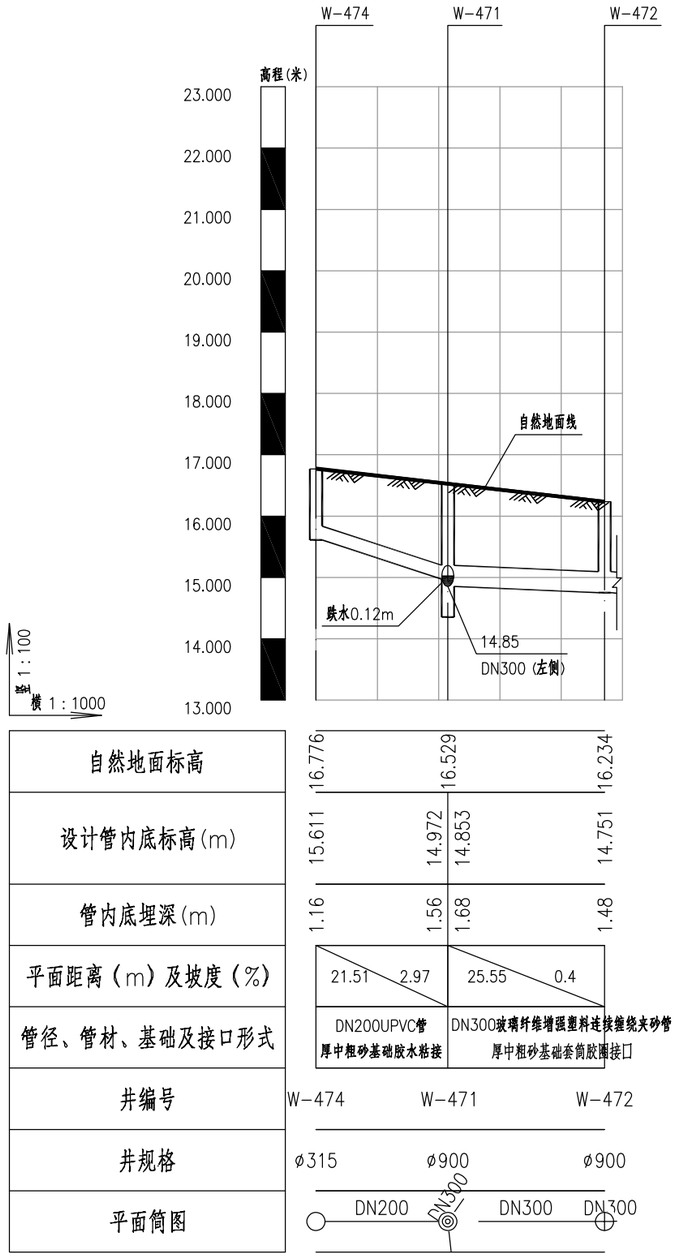

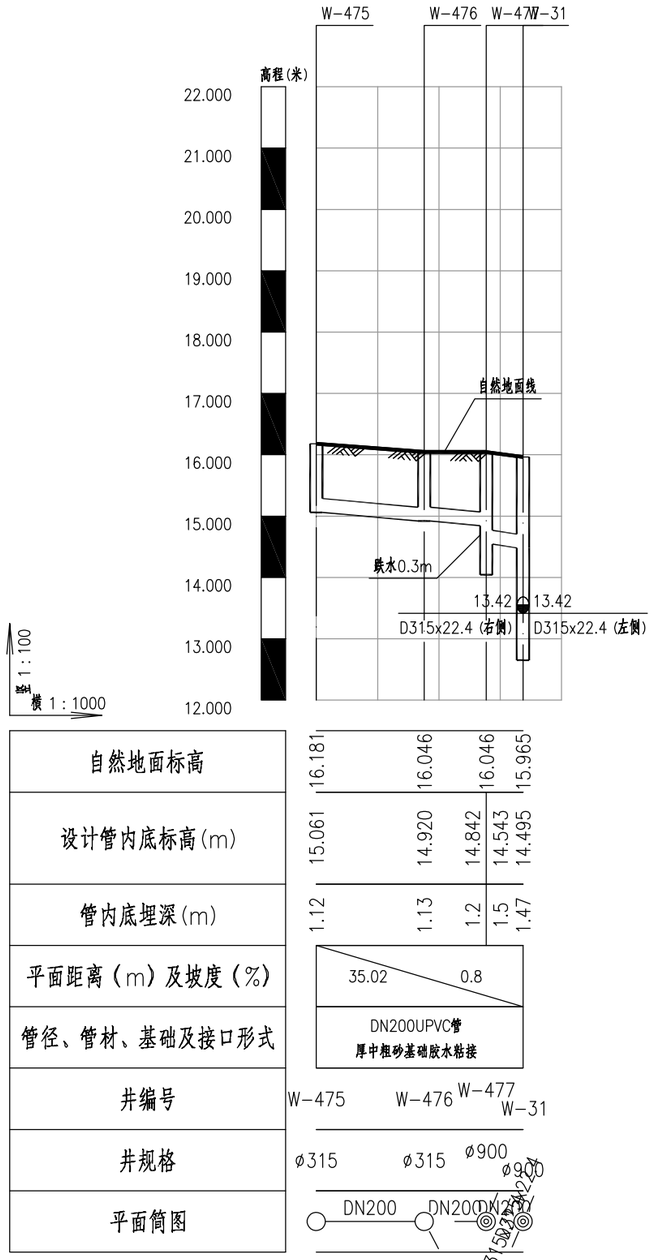

专业	签字	日期	专业	签字	日期
道路			排水		
结构			电气		

科设勘察设计有限公司 KESHE Keshe Survey and Design Co., Ltd.	工程名称 Project	2024年农村生活污水提升治理项目—鸿山镇（邱下村）	项目负责 Design Person in Charge	曾德飞		专业负责 Specialized Person in Charge	童辉		校对 Check	王涛		审定 Approved	陈晓玲		工程编号 Project No.	KS0208	图别 Drawing Sort	施工图
	图名 Drawing Name	污水管道纵断面图		孙亚芹		制图/设计 Drawing / Design	邹德姣		审查 Examiner	曾朝银		图号 Drawing No.	SS-01-06		版次 Version No.	A	日期 Date	2024.10

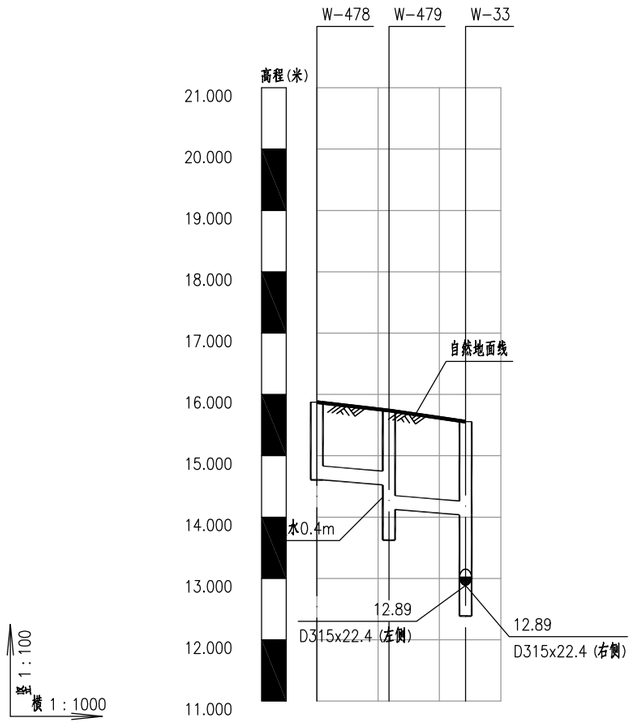

自然地面标高	15.873	15.737	15.555
设计管内底标高(m)	14.607	14.525 / 14.125	14.037
管内底埋深(m)	1.27	1.21 / 1.61	1.52
平面距离（m）及坡度（%）	24.25 / 0.7		
管径、管材、基础及接口形式	DN200UPVC管 厚中粗砂基础胶水粘接		
井编号	W-478	W-479	W-33
井规格	ø315	ø900	ø900
平面简图	DN200	DN200	D315x22.4

污水管纵断面图

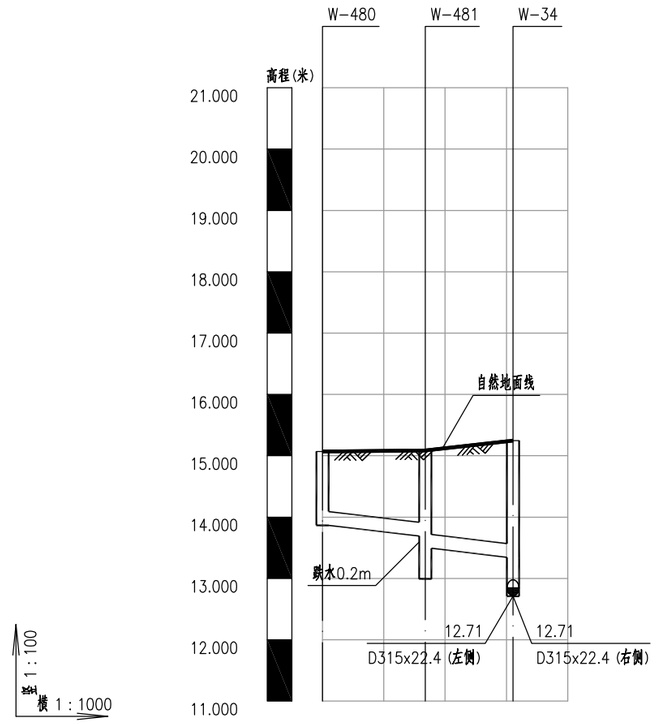

自然地面标高	15.069	15.088	15.247
设计管内底标高(m)	13.865	13.692 / 13.492	13.343
管内底埋深(m)	1.2	1.4 / 1.6	1.9
平面距离（m）及坡度（%）	31.09 / 1.04		
管径、管材、基础及接口形式	DN200UPVC管 厚中粗砂基础胶水粘接		
井编号	W-480	W-481	W-34
井规格	ø315	ø900	ø900
平面简图	DN200	DN200	D315x22.4

污水管纵断面图

专业	签字	日期	专业	签字	日期
道路			排水		
结构			电气		

科设勘察设计有限公司 KESHE Keshe Survey and Design Co., Ltd.	工程名称 Project	2024年农村生活污水提升治理项目—鸿山镇（邱下村）	项目负责 Design Person in Charge	曾德飞	专业负责 Specialized Person in Charge	童辉	校对 Check	王涛	审定 Approved	陈晓玲	工程编号 Project No.	KS0208	图别 Drawing Sort	施工图
	图名 Drawing Name	污水管道纵断面图		孙亚芹	制图/设计 Drawing / Design	邹德姣	审查 Examiner	曾朝银	图号 Drawing No.	SS-01-06	版次 Version No.	A	日期 Date	2024.10

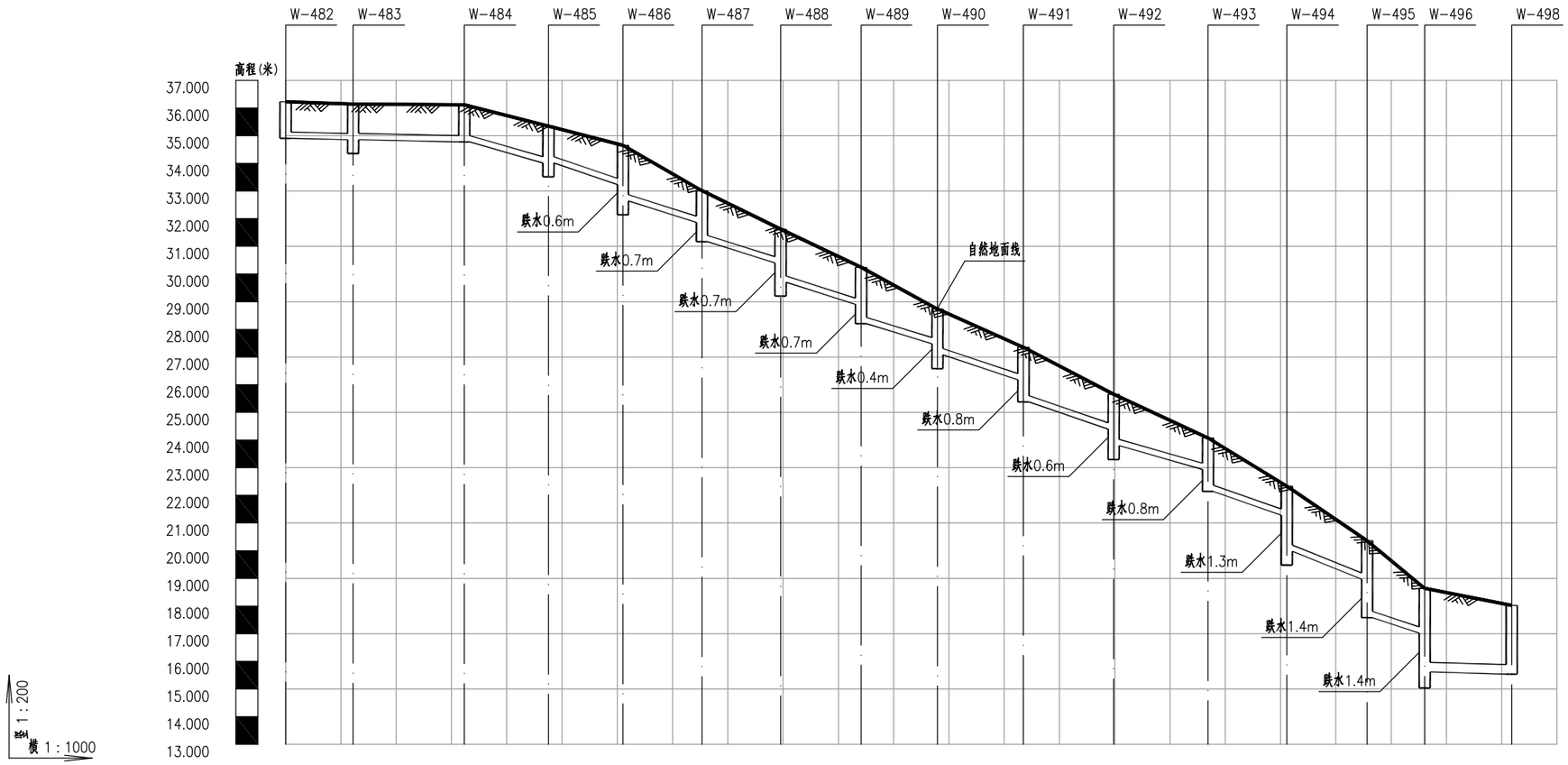

自然地面标高	36.230	36.142	36.117	35.349	34.652	33.012	31.624	30.244	28.736	27.353	25.656	24.076	22.334	20.359	18.640	18.026
设计管内底标高(m)	34.906	34.857	34.776	34.015	33.236	32.641	31.868	31.168	30.403	29.703	28.903	28.203	27.480	27.080	26.177	25.377
	24.396	23.796	22.939	22.139	21.283	19.979	18.971	17.576	17.023	15.619	15.540					
管内底埋深(m)	1.32	1.29	1.34	1.33	1.42	2.01	1.14	1.84	1.22	1.92	1.34	2.04	1.26	1.66	1.18	1.98
	1.26	1.86	1.14	1.94	1.05	2.35	1.39	2.78	1.62	3.02	2.49					
平面距离（m）及坡度（%）	32.32	0.4	15.23	5	13.49	5.78	14.29	5.4	14.22	5.38	14.56	5.5	13.81	5.23	15.57	5.81
	16.31	6.01	17.06	5.03	14.26	6	14.54	6.93	10.40	5.32	15.75	0.5				
管径、管材、基础及接口形式	DN200UPVC管厚中粗砂基础胶水粘接															DN300玻璃钢夹砂管厚中粗砂基础套筒连接
井编号	W-482	W-483	W-484	W-485	W-486	W-487	W-488	W-489	W-490	W-491	W-492	W-493	W-494	W-495	W-496	W-498
井规格	ø900	ø900	ø900	ø900	ø900	ø900	ø900	ø900	ø900	ø900	ø900	ø900	ø900	ø900	ø900	ø900
平面简图	DN200	DN200	DN200	DN200	DN200	DN200	DN200	DN200	DN200	DN200	DN200	DN200	DN200	DN200	DN300	

污水管纵断面图

专业	签字	日期	专业	签字	日期
道路			排水		
结构			电气		

科设勘察设计有限公司 KESHE Keshe Survey and Design Co., Ltd.	工程名称 Project	2024年农村生活污水提升治理项目—鸿山镇（邱下村）	项目负责 Design Person in Charge	曾德飞	专业负责 Specialized Person in Charge	童辉	校对 Check	王涛	审定 Approved	陈晓玲	工程编号 Project No.	KS0208	图别 Drawing Sort	施工图
	图名 Drawing Name	污水管道纵断面图		孙亚芹	制图/设计 Drawing / Design	邹德姣	审查 Examiner	曾朝银	图号 Drawing No.	SS-01-06	版次 Version No.	A	日期 Date	2024.10

序号	井编号	横坐标Y	纵坐标X	节点地面标高	井内底标高	井深	图集号
1	W-1	40370348.185	2739235.406	30.964	29.322	1.64	12S522,页22
2	W-2	40370366.636	2739254.787	30.177	28.513	1.66	12S522,页22
3	W-3	40370379.815	2739268.451	29.581	27.439	2.14	12S522,页22
4	W-4	40370393.140	2739281.970	28.650	27.179	1.47	12S522,页22
5	W-5	40370407.543	2739297.049	28.260	25.845	2.42	12S522,页22
6	W-6	40370421.623	2739310.146	27.242	25.575	1.67	12S522,页22
7	W-7	40370441.520	2739327.150	26.414	23.945	2.47	12S522,页22
8	W-8	40370455.172	2739338.997	25.365	23.464	1.9	12S522,页22
9	W-9	40370466.849	2739349.133	24.479	22.005	2.47	12S522,页22
10	W-10	40370478.651	2739359.148	23.491	21.545	1.95	12S522,页22
11	W-11	40370491.910	2739371.097	22.316	19.938	2.38	12S522,页22
12	W-12	40370505.293	2739382.561	21.245	19.445	1.8	12S522,页22
13	W-13	40370522.201	2739397.423	20.878	18.466	2.41	12S522,页22
14	W-14	40370534.194	2739407.519	20.594	18.633	1.96	12S522,页22
15	W-15	40370546.094	2739418.232	20.242	17.792	2.45	12S522,页22
16	W-16	40370554.909	2739425.825	19.740	18.045	1.7	12S522,页22
17	W-17	40370567.563	2739437.613	19.536	16.473	3.06	12S522,页22
18	W-18	40370585.129	2739453.312	18.855	16.233	2.62	12S522,页22
19	W-19	40370597.588	2739454.773	18.375	15.338	3.04	12S522,页22
20	W-20	40370628.541	2739459.346	18.092	15.612	2.48	12S522,页22
21	W-21	40370656.031	2739464.232	17.931	14.910	3.02	12S522,页22
22	W-22	40370684.650	2739474.316	17.763	15.191	2.57	12S522,页22
23	W-23	40370717.854	2739485.555	17.688	14.437	3.25	12S522,页22
24	W-24	40370731.344	2739492.528	17.478	14.828	2.65	12S522,页22
25	W-25	40370755.235	2739504.451	17.275	14.135	3.14	12S522,页22
26	W-26	40370773.563	2739513.798	17.383	14.486	2.9	12S522,页22
27	W-27	40370792.634	2739523.955	17.300	13.830	3.47	12S522,页22
28	W-28	40370812.018	2739534.229	16.949	14.171	2.78	12S522,页22
29	W-29	40370842.286	2739554.712	16.381	13.370	3.01	12S522,页22
30	W-30	40370859.849	2739566.356	16.209	13.697	2.51	12S522,页22

序号	井编号	横坐标Y	纵坐标X	节点地面标高	井内底标高	井深	图集号
31	W-31	40370891.385	2739579.349	15.965	12.916	3.05	12S522,页22
32	W-32	40370921.278	2739591.666	15.912	13.150	2.76	12S522,页22
33	W-33	40370943.276	2739615.085	15.555	12.386	3.17	12S522,页22
34	W-34	40370957.881	2739630.634	15.247	12.710	2.54	12S522,页22
35	W-35	40370972.775	2739646.490	14.949	11.957	2.99	12S522,页22
36	W-36	40370988.126	2739661.978	14.813	12.330	2.48	12S522,页22
37	W-37	40371006.905	2739680.213	14.459	12.177	2.28	12S522,页22
38	W-38	40371010.175	2739694.339	14.105	11.093	3.01	12S522,页22
39	W-39	40371016.475	2739710.750	13.709	11.540	2.17	12S522,页22
40	W-40	40370635.466	2739225.707	29.297	27.800	1.5	12S522,页22
41	W-41	40370639.435	2739240.752	28.880	27.003	1.88	12S522,页22
42	W-42	40370649.460	2739252.924	28.634	27.203	1.43	12S522,页22
43	W-43	40370666.582	2739254.921	28.505	26.374	2.13	12S522,页22
44	W-44	40370695.510	2739254.932	27.742	26.048	1.69	12S522,页22
45	W-45	40370729.965	2739255.606	26.495	24.564	1.93	12S522,页22
46	W-46	40370752.377	2739257.521	26.116	24.708	1.41	12S522,页22
47	W-47	40370784.287	2739266.296	25.154	23.200	1.95	12S522,页22
48	W-48	40370813.049	2739281.966	24.684	23.001	1.68	12S522,页22
49	W-49	40370824.973	2739288.837	24.301	22.207	2.09	12S522,页22
50	W-50	40370842.521	2739302.075	23.713	22.238	1.48	12S522,页22
51	W-51	40370860.068	2739315.313	23.415	21.268	2.15	12S522,页22
52	W-52	40370875.992	2739330.306	22.875	21.301	1.57	12S522,页22
53	W-53	40370893.371	2739351.411	22.194	20.232	1.96	12S522,页22
54	W-54	40370905.670	2739374.920	21.471	19.846	1.63	12S522,页22
55	W-55	40370915.725	2739404.685	19.983	17.996	1.99	12S522,页22
56	W-56	40370926.930	2739440.417	18.652	17.251	1.4	12S522,页22
57	W-57	40370935.978	2739474.390	18.232	16.110	2.12	12S522,页22
58	W-58	40370943.212	2739506.587	17.167	15.559	1.61	12S522,页22
59	W-59	40370948.179	2739528.742	16.532	14.335	2.2	12S522,页22
60	W-60	40370958.840	2739555.072	16.207	14.434	1.77	12S522,页22

专业	签字	日期	专业	签字	日期
道路			排水		
结构			电气		

科设勘察设计有限公司
KESHE Keshe Survey and Design Co., Ltd.

工程名称 Project	2024年农村生活污水提升治理项目—鸿山镇（邱下村）	项目负责 Design Person in Charge	曾德飞	专业负责 Specialized Person in Charge	童辉	校对 Check	王涛	审定 Approved	陈晓玲	工程编号 Project No.	KS0208	图别 Drawing Sort	施工图
图名 Drawing Name	邱下村检查井表		孙亚芹	制图/设计 Drawing / Design	邹德姣	审查 Examiner	曾朝银	图号 Drawing No.	SS-01-07	版次 Version No.	A	日期 Date	2024.10

序号	井编号	横坐标Y	纵坐标X	节点地面标高	井内底标高	井深	图集号
61	W-61	40370952.751	2739558.334	16.118	13.906	2.21	12S522,页22
62	W-62	40370936.681	2739568.509	16.163	14.328	1.84	12S522,页22
63	W-63	40370924.060	2739584.726	16.194	13.139	3.06	12S522,页22
64	W-64	40370705.191	2739166.055	29.409	28.192	1.22	08SS523
65	W-65	40370695.573	2739180.758	29.346	27.531	1.82	08SS523
66	W-66	40370684.113	2739207.067	28.993	27.768	1.23	08SS523
67	W-67	40370675.800	2739229.001	28.700	27.052	1.65	08SS523
68	W-68	40370666.197	2739247.920	28.652	26.858	1.79	08SS523
69	W-69	40370705.819	2739233.510	27.925	26.789	1.14	08SS523
70	W-70	40370695.579	2739247.601	27.926	26.110	1.82	08SS523
71	W-73	40370766.007	2739199.877	28.399	27.285	1.11	08SS523
72	W-74	40370772.999	2739195.453	28.212	27.122	1.09	08SS523
73	W-75	40370781.010	2739204.151	28.250	26.390	1.86	08SS523
74	W-76	40370784.638	2739208.659	27.890	26.776	1.11	08SS523
75	W-77	40370777.063	2739218.919	27.630	26.027	1.6	08SS523
76	W-78	40370766.572	2739233.276	27.405	26.180	1.23	08SS523
77	W-79	40370752.652	2739252.002	26.742	24.810	1.93	08SS523
78	W-80	40370833.412	2739211.546	28.799	27.415	1.38	08SS523
79	W-81	40370823.758	2739221.794	27.692	25.809	1.88	08SS523
80	W-82	40370806.840	2739238.712	26.479	24.719	1.76	08SS523
81	W-83	40370793.401	2739252.151	25.430	24.193	1.24	08SS523
82	W-84	40370783.648	2739261.904	25.167	23.410	1.76	08SS523
83	W-85	40370860.125	2739231.737	27.250	26.050	1.2	08SS523
84	W-86	40370844.260	2739246.944	26.325	24.753	1.57	08SS523
85	W-87	40370832.053	2739258.623	25.858	24.640	1.22	08SS523
86	W-88	40370812.277	2739277.546	24.803	23.147	1.66	08SS523
87	W-89	40370891.536	2739312.988	24.283	22.932	1.35	08SS523
88	W-90	40370879.818	2739325.342	23.267	21.546	1.72	08SS523
89	W-91	40370937.414	2739350.607	23.586	22.484	1.1	08SS523
90	W-92	40370914.942	2739370.926	22.071	20.394	1.68	08SS523

序号	井编号	横坐标Y	纵坐标X	节点地面标高	井内底标高	井深	图集号
91	W-93	40370942.208	2739380.906	22.429	21.163	1.27	08SS523
92	W-94	40370925.996	2739397.773	20.854	19.124	1.73	08SS523
93	W-95	40370946.701	2739416.008	20.803	19.789	1.01	08SS523
94	W-96	40371117.996	2739306.911	30.151	28.537	1.61	12S522,页22
95	W-97	40371104.366	2739319.399	29.744	27.387	2.36	12S522,页22
96	W-98	40371088.675	2739333.776	28.389	26.064	2.32	12S522,页22
97	W-99	40371069.819	2739352.089	26.478	24.784	1.69	12S522,页22
98	W-100	40371058.000	2739361.464	25.480	23.535	1.94	12S522,页22
99	W-101	40371044.133	2739372.368	24.720	23.160	1.56	12S522,页22
100	W-102	40371027.241	2739390.510	23.379	21.328	2.05	12S522,页22
101	W-103	40371012.131	2739409.095	22.746	21.073	1.67	12S522,页22
102	W-104	40370995.561	2739430.585	21.258	19.172	2.09	12S522,页22
103	W-105	40370977.923	2739452.656	20.560	18.829	1.73	12S522,页22
104	W-106	40370962.263	2739463.980	19.761	17.611	2.15	12S522,页22
105	W-107	40371076.724	2739383.252	26.217	25.052	1.16	08SS523
106	W-108	40371084.082	2739367.749	26.243	24.432	1.84	08SS523
107	W-109	40371073.636	2739356.489	26.135	24.325	1.81	08SS523
108	W-110	40370983.097	2739510.699	18.869	17.553	1.32	08SS523
109	W-111	40370966.897	2739519.387	17.402	15.601	1.8	08SS523
110	W-112	40370993.341	2739534.216	17.968	16.759	1.21	08SS523
111	W-113	40370981.339	2739541.696	17.213	16.130	1.08	08SS523
112	W-114	40370970.589	2739547.283	16.770	15.091	1.68	08SS523
113	W-115	40370976.123	2739583.840	16.259	15.085	1.17	12S522,页22
114	W-116	40370966.057	2739568.540	16.202	14.493	1.75	12S522,页22
115	W-117	40370617.586	2739259.040	28.610	27.259	1.35	12S522,页22
116	W-118	40370586.194	2739268.652	28.189	26.853	1.34	12S522,页22
117	W-119	40370567.820	2739272.721	28.149	26.120	2.03	12S522,页22
118	W-120	40370550.631	2739276.861	27.824	26.401	1.42	12S522,页22
119	W-121	40370532.171	2739282.737	27.642	25.661	1.98	12S522,页22
120	W-122	40370515.206	2739288.017	27.539	25.941	1.6	12S522,页22

专业	签字	日期	专业	签字	日期
道路结构			排水电气		

科设勘察设计有限公司 KESHE Keshe Survey and Design Co., Ltd.

工程名称 Project	2024年农村生活污水提升治理项目—鸿山镇（邱下村）	项目负责 Design Person in Charge	曾德飞	专业负责 Specialized Person in Charge	童辉	校对 Check	王涛	审定 Approved	陈晓玲	工程编号 Project No.	KS0208	图别 Drawing Sort	施工图
图名 Drawing Name	邱下村检查井表		孙亚芹	制图/设计 Drawing / Design	邹德姣	审查 Examiner	曾朝银	图号 Drawing No.	SS-01-07	版次 Version No.	A	日期 Date	2024.10

序号	井编号	横坐标Y	纵坐标X	节点地面标高	井内底标高	井深	图集号
121	W-123	40370522.340	2739310.942	26.622	25.304	1.32	12S522,页22
122	W-124	40370526.476	2739333.559	25.255	23.686	1.57	12S522,页22
123	W-125	40370545.918	2739352.267	24.820	22.976	1.84	12S522,页22
124	W-126	40370560.841	2739368.294	23.655	22.074	1.58	12S522,页22
125	W-127	40370575.573	2739392.313	21.642	19.819	1.82	12S522,页22
126	W-128	40370583.595	2739413.951	20.208	18.776	1.43	12S522,页22
127	W-129	40370570.294	2739431.126	19.687	16.867	2.82	12S522,页22
128	W-130	40370465.014	2739301.141	27.442	26.234	1.21	12S522,页22
129	W-131	40370492.533	2739295.074	27.465	25.575	1.89	12S522,页22
130	W-132	40370537.961	2739306.436	27.434	26.183	1.25	12S522,页22
131	W-133	40370550.624	2739303.218	27.418	25.617	1.8	12S522,页22
132	W-134	40370565.718	2739299.372	27.404	26.039	1.36	12S522,页22
133	W-135	40370579.733	2739294.927	27.427	25.466	1.96	12S522,页22
134	W-136	40370595.017	2739291.130	27.412	25.887	1.53	12S522,页22
135	W-137	40370608.348	2739287.049	27.407	25.317	2.09	12S522,页22
136	W-138	40370622.008	2739282.734	27.452	25.746	1.71	12S522,页22
137	W-139	40370635.892	2739278.616	27.585	25.173	2.41	12S522,页22
138	W-140	40370650.319	2739275.678	27.482	25.600	1.88	12S522,页22
139	W-141	40370653.726	2739287.930	27.394	25.001	2.39	12S522,页22
140	W-142	40370659.293	2739298.801	26.892	25.406	1.49	12S522,页22
141	W-143	40370672.205	2739319.352	26.331	24.130	2.2	12S522,页22
142	W-144	40370687.927	2739334.995	25.365	23.921	1.44	12S522,页22
143	W-145	40370700.879	2739347.881	25.074	22.905	2.17	12S522,页22
144	W-146	40370724.552	2739370.700	24.089	22.477	1.61	12S522,页22
145	W-147	40370741.529	2739388.241	22.807	20.336	2.47	12S522,页22
146	W-148	40370752.721	2739407.876	21.416	19.466	1.95	12S522,页22
147	W-149	40370760.510	2739422.715	19.767	17.697	2.07	12S522,页22
148	W-150	40370758.912	2739433.184	19.240	17.797	1.44	12S522,页22
149	W-151	40370764.984	2739450.941	18.514	16.588	1.93	12S522,页22
150	W-152	40370745.401	2739474.888	17.751	16.232	1.52	12S522,页22

序号	井编号	横坐标Y	纵坐标X	节点地面标高	井内底标高	井深	图集号
151	W-153	40370733.944	2739485.369	17.635	14.807	2.83	12S522,页22
152	W-154	40370722.051	2739277.126	26.923	25.553	1.36	08SS523
153	W-155	40370708.538	2739291.945	26.229	24.503	1.74	08SS523
154	W-156	40370719.509	2739302.797	25.991	24.079	1.94	08SS523
155	W-157	40370729.683	2739314.445	25.497	24.155	1.34	08SS523
156	W-158	40370715.388	2739329.955	25.350	23.514	1.84	08SS523
157	W-159	40370757.325	2739285.960	25.457	24.421	1.04	08SS523
158	W-160	40370741.581	2739301.740	25.500	23.772	1.73	08SS523
159	W-161	40370694.007	2739306.925	26.222	25.170	1.05	08SS523
160	W-162	40370798.355	2739293.723	25.156	24.051	1.1	08SS523
161	W-163	40370784.320	2739307.758	25.199	23.472	1.73	08SS523
162	W-164	40370769.664	2739323.256	25.448	23.886	1.56	08SS523
163	W-165	40370754.593	2739337.405	25.001	23.262	1.74	08SS523
164	W-166	40370739.470	2739352.994	24.664	23.132	1.53	08SS523
165	W-167	40370828.277	2739313.495	23.489	22.403	1.09	08SS523
166	W-168	40370815.043	2739324.027	23.610	21.787	1.82	08SS523
167	W-169	40370801.156	2739335.737	23.485	22.163	1.32	08SS523
168	W-170	40370777.771	2739354.979	23.159	21.456	1.7	08SS523
169	W-171	40370757.116	2739372.363	23.004	21.175	1.83	12S522,页22
170	W-172	40370855.472	2739352.310	22.331	21.334	1	08SS523
171	W-173	40370844.108	2739361.069	22.329	20.762	1.57	08SS523
172	W-174	40370831.030	2739371.505	22.299	21.178	1.13	08SS523
173	W-175	40370819.397	2739380.963	22.320	20.603	1.72	08SS523
174	W-176	40370807.391	2739389.978	22.328	21.028	1.3	08SS523
175	W-177	40370794.546	2739400.437	21.715	19.714	2	12S522,页22
176	W-178	40370784.289	2739408.337	21.037	19.679	1.36	08SS523
177	W-179	40370776.998	2739417.540	20.212	18.694	1.52	08SS523
178	W-180	40370846.190	2739388.956	21.861	20.836	1.03	08SS523
179	W-181	40370835.298	2739397.092	21.817	20.282	1.54	08SS523
180	W-182	40370822.130	2739408.059	21.830	20.713	1.12	08SS523

专业	签字	日期	专业	签字	日期
道路			排水		
结构			电气		

序号	井编号	横坐标Y	纵坐标X	节点地面标高	井内底标高	井深	图集号
181	W-183	40370809.569	2739417.774	21.872	19.849	2.02	12S522,页22
182	W-184	40370795.869	2739431.025	20.176	19.078	1.1	08SS523
183	W-185	40370810.184	2739449.197	19.595	18.021	1.57	08SS523
184	W-186	40370818.398	2739458.553	19.298	18.040	1.26	08SS523
185	W-187	40370819.126	2739466.577	18.804	17.229	1.58	08SS523
186	W-188	40370800.822	2739483.393	17.915	16.768	1.15	08SS523
187	W-189	40370790.732	2739493.482	17.428	15.717	1.64	08SS523
188	W-190	40370780.026	2739503.297	17.421	16.076	1.35	08SS523
189	W-191	40370775.707	2739508.738	17.394	14.703	2.69	12S522,页22
190	W-192	40370862.971	2739409.304	21.781	20.030	1.75	08SS523
191	W-193	40370871.124	2739419.313	20.281	18.653	1.63	08SS523
192	W-194	40370883.864	2739410.241	19.699	18.563	1.14	08SS523
193	W-195	40370887.088	2739410.463	19.548	17.941	1.61	08SS523
194	W-196	40370894.476	2739427.906	19.109	18.007	1.1	08SS523
195	W-197	40370875.196	2739442.608	19.159	17.410	1.75	08SS523
196	W-198	40370863.511	2739451.518	19.175	17.851	1.32	08SS523
197	W-199	40370846.329	2739465.442	18.641	16.993	1.65	08SS523
198	W-200	40370828.250	2739480.333	17.726	16.497	1.23	08SS523
199	W-201	40370817.139	2739494.325	17.349	15.790	1.56	08SS523
200	W-202	40370807.774	2739505.221	17.339	16.123	1.22	08SS523
201	W-203	40370795.408	2739518.159	17.350	14.621	2.73	12S522,页22
202	W-204	40370903.100	2739453.974	17.330	16.257	1.07	08SS523
203	W-205	40370893.070	2739460.434	17.354	15.654	1.7	08SS523
204	W-206	40370882.029	2739468.040	17.319	16.038	1.28	08SS523
205	W-207	40370872.390	2739475.044	17.038	15.434	1.6	08SS523
206	W-208	40370859.313	2739484.785	16.937	15.793	1.14	08SS523
207	W-209	40370844.492	2739495.516	16.729	15.201	1.53	08SS523
208	W-210	40370832.373	2739503.471	16.794	15.629	1.17	08SS523
209	W-211	40370832.373	2739509.675	16.747	15.098	1.65	08SS523
210	W-212	40370821.609	2739518.844	16.913	15.537	1.38	08SS523

序号	井编号	横坐标Y	纵坐标X	节点地面标高	井内底标高	井深	图集号
211	W-213	40370811.767	2739529.323	17.061	14.273	2.79	12S522,页22
212	W-214	40370911.347	2739496.039	17.059	15.741	1.32	08SS523
213	W-215	40370896.735	2739507.629	16.416	14.835	1.58	08SS523
214	W-216	40370878.329	2739523.291	16.315	15.181	1.18	08SS523
215	W-217	40370866.206	2739532.137	16.307	14.586	1.72	08SS523
216	W-218	40370858.364	2739537.625	16.345	15.026	1.32	08SS523
217	W-219	40370844.284	2739549.052	16.413	13.708	2.7	12S522,页22
218	W-220	40370924.417	2739507.791	16.764	15.496	1.27	08SS523
219	W-221	40370907.104	2739521.664	16.371	14.743	1.63	08SS523
220	W-222	40370891.953	2739533.777	16.271	14.522	1.75	08SS523
221	W-223	40370877.704	2739545.924	16.216	14.933	1.28	08SS523
222	W-224	40370863.181	2739558.960	16.206	13.539	2.66	12S522,页22
223	W-225	40370545.104	2739328.605	26.873	25.749	1.12	12S522,页22
224	W-226	40370558.264	2739324.487	26.885	25.680	1.21	12S522,页22
225	W-227	40370572.181	2739319.915	26.861	25.107	1.75	12S522,页22
226	W-228	40370586.437	2739315.001	26.885	25.532	1.35	12S522,页22
227	W-229	40370600.261	2739310.903	26.868	24.959	1.91	12S522,页22
228	W-230	40370614.269	2739306.426	26.827	25.386	1.44	12S522,页22
229	W-231	40370628.589	2739302.164	26.761	24.811	1.95	12S522,页22
230	W-232	40370639.021	2739301.662	26.717	25.259	1.52	12S522,页22
231	W-233	40370641.095	2739317.212	26.342	24.468	1.87	12S522,页22
232	W-234	40370639.161	2739326.525	26.193	24.792	1.4	12S522,页22
233	W-235	40370630.249	2739350.124	25.630	23.623	2.01	12S522,页22
234	W-236	40370627.311	2739365.736	24.627	23.120	1.51	12S522,页22
235	W-237	40370623.026	2739382.033	23.624	21.367	2.26	12S522,页22
236	W-238	40370621.396	2739398.257	22.139	20.374	1.76	12S522,页22
237	W-239	40370623.049	2739409.604	20.997	19.014	1.98	12S522,页22
238	W-240	40370618.734	2739422.229	20.258	18.757	1.5	12S522,页22
239	W-241	40370613.459	2739425.277	19.653	17.508	2.15	12S522,页22
240	W-242	40370607.837	2739443.693	19.082	17.265	1.82	12S522,页22

专业	签字	日期	专业	签字	日期
道路			排水		
结构			电气		

科设勘察设计有限公司 KESHE Keshe Survey and Design Co., Ltd.

工程名称 Project	2024年农村生活污水提升治理项目—鸿山镇（邱下村）	项目负责 Design Person in Charge	曾德飞	专业负责 Specialized Person in Charge	童辉	校对 Check	王涛	审定 Approved	陈晓玲	工程编号 Project No.	KS0208	图别 Drawing Sort	施工图
图名 Drawing Name	邱下村检查井表		孙亚芹	制图/设计 Drawing / Design	邹德姣	审查 Examiner	曾朝银	图号 Drawing No.	SS-01-07	版次 Version No.	A	日期 Date	2024.10

序号	井编号	横坐标Y	纵坐标X	节点地面标高	井内底标高	井深	图集号
241	W-243	40370597.573	2739450.415	18.515	15.690	2.82	12S522,页22
242	W-244	40370561.033	2739345.635	26.313	25.245	1.07	12S522,页22
243	W-245	40370575.043	2739341.522	26.345	24.672	1.67	12S522,页22
244	W-246	40370589.048	2739337.518	26.332	25.099	1.23	12S522,页22
245	W-247	40370604.315	2739331.884	26.243	24.518	1.73	12S522,页22
246	W-248	40370618.447	2739327.777	26.212	24.944	1.27	12S522,页22
247	W-249	40370633.466	2739323.323	26.205	24.366	1.84	12S522,页22
248	W-250	40370577.506	2739362.727	25.618	24.621	1	12S522,页22
249	W-251	40370590.827	2739358.756	25.678	24.052	1.63	12S522,页22
250	W-252	40370607.655	2739353.711	25.642	24.464	1.18	12S522,页22
251	W-253	40370625.819	2739348.815	25.655	23.870	1.79	12S522,页22
252	W-254	40370658.875	2739351.446	25.218	24.005	1.21	08SS523
253	W-255	40370671.967	2739365.667	24.673	22.946	1.73	08SS523
254	W-256	40370661.191	2739376.442	24.359	22.612	1.75	08SS523
255	W-257	40370649.114	2739386.328	23.802	22.771	1.03	08SS523
256	W-258	40370628.405	2739379.832	23.609	21.973	1.64	08SS523
257	W-259	40370682.599	2739355.034	24.970	23.753	1.22	08SS523
258	W-260	40370699.927	2739374.246	22.883	21.579	1.3	08SS523
259	W-261	40370692.311	2739384.916	22.425	20.606	1.82	08SS523
260	W-262	40370680.100	2739399.565	21.670	20.117	1.55	12S522,页22
261	W-263	40370670.989	2739412.359	20.310	18.477	1.83	08SS523
262	W-264	40370665.505	2739426.699	19.334	18.103	1.21	08SS523
263	W-265	40370664.025	2739442.694	18.307	16.990	1.27	08SS523
264	W-266	40370655.757	2739459.853	18.059	15.247	2.81	12S522,页22
265	W-267	40370734.935	2739425.976	19.252	18.008	1.24	08SS523
266	W-268	40370719.893	2739417.141	19.056	17.382	1.67	08SS523
267	W-269	40370704.493	2739419.520	18.923	17.770	1.15	08SS523
268	W-270	40370701.216	2739436.538	18.414	16.727	1.69	08SS523
269	W-271	40370694.507	2739456.770	17.685	16.560	1.13	08SS523
270	W-272	40370685.769	2739468.096	17.732	15.085	2.65	12S522,页22

序号	井编号	横坐标Y	纵坐标X	节点地面标高	井内底标高	井深	图集号
271	W-273	40370359.897	2739607.218	36.224	34.559	1.67	12S522,页22
272	W-274	40370341.142	2739588.254	36.091	34.452	1.64	12S522,页22
273	W-275	40370319.778	2739580.247	36.117	33.861	2.26	12S522,页22
274	W-276	40370301.867	2739564.877	36.097	34.266	1.83	12S522,页22
275	W-277	40370274.769	2739551.261	35.700	33.645	2.05	12S522,页22
276	W-278	40370262.103	2739541.454	35.574	34.081	1.49	12S522,页22
277	W-279	40370251.339	2739523.945	34.750	32.787	1.96	12S522,页22
278	W-280	40370248.745	2739499.123	33.528	32.231	1.3	12S522,页22
279	W-281	40370246.428	2739472.834	32.629	30.614	2.01	12S522,页22
280	W-282	40370250.632	2739463.512	32.052	30.531	1.52	12S522,页22
281	W-283	40370258.743	2739445.526	31.944	29.852	2.09	12S522,页22
282	W-284	40370280.212	2739418.890	31.620	30.040	1.58	12S522,页22
283	W-285	40370296.542	2739404.237	31.421	29.341	2.08	12S522,页22
284	W-286	40370314.711	2739401.757	31.249	29.674	1.58	12S522,页22
285	W-287	40370331.694	2739405.010	30.625	28.587	2.04	12S522,页22
286	W-288	40370345.875	2739402.798	30.139	28.599	1.54	12S522,页22
287	W-289	40370357.190	2739389.561	30.027	27.828	2.2	12S522,页22
288	W-290	40370369.698	2739367.300	29.573	27.931	1.64	12S522,页22
289	W-291	40370379.181	2739348.701	28.739	26.723	2.02	12S522,页22
290	W-292	40370395.082	2739329.391	27.955	26.376	1.58	12S522,页22
291	W-293	40370413.030	2739311.115	27.511	25.402	2.11	12S522,页22
292	W-294	40370064.987	2739426.551	38.380	37.082	1.3	12S522,页22
293	W-295	40370088.342	2739440.511	38.380	36.892	1.49	12S522,页22
294	W-296	40370109.211	2739449.177	38.423	36.233	2.19	12S522,页22
295	W-297	40370134.023	2739454.421	38.080	36.555	1.52	12S522,页22
296	W-298	40370153.413	2739456.192	36.846	35.053	1.82	12S522,页22
297	W-299	40370172.127	2739462.234	35.979	34.541	1.44	12S522,页22
298	W-300	40370193.790	2739466.349	35.340	33.054	2.29	12S522,页22
299	W-301	40370220.139	2739470.562	34.005	32.359	1.65	12S522,页22
300	W-302	40370123.377	2739525.577	37.425	36.351	1.07	08SS523

专业	签字	日期	专业	签字	日期
道路			排水		
结构			电气		

科设勘察设计有限公司
KESHE Keshe Survey and Design Co., Ltd.

工程名称 Project	2024年农村生活污水提升治理项目—鸿山镇（邱下村）	项目负责 Design Person in Charge	曾德飞	专业负责 Specialized Person in Charge	童辉	校对 Check	王涛	审定 Approved	陈晓玲	工程编号 Project No.	KS0208	图别 Drawing Sort	施工图
图名 Drawing Name	邱下村检查井表		孙亚芹	制图/设计 Drawing / Design	邹德姣	审查 Examiner	曾朝银	图号 Drawing No.	SS-01-07	版次 Version No.	A	日期 Date	2024.10

序号	井编号	横坐标Y	纵坐标X	节点地面标高	井内底标高	井深	图集号
301	W-303	40370118.236	2739503.785	37.389	35.694	1.69	08SS523
302	W-304	40370122.416	2739488.443	37.482	36.083	1.4	08SS523
303	W-305	40370148.810	2739475.227	36.648	34.878	1.77	08SS523
304	W-306	40370198.477	2739525.456	37.246	36.122	1.12	08SS523
305	W-307	40370188.066	2739511.697	36.640	34.845	1.8	08SS523
306	W-308	40370195.946	2739499.625	35.962	34.195	1.77	08SS523
307	W-309	40370205.117	2739489.887	35.424	34.092	1.33	08SS523
308	W-310	40370216.828	2739477.439	34.245	32.608	1.64	08SS523
309	W-311	40370401.025	2739352.362	28.135	26.856	1.28	08SS523
310	W-312	40370392.332	2739343.668	28.109	26.770	1.34	08SS523
311	W-313	40370396.371	2739336.225	27.977	26.211	1.77	08SS523
312	W-314	40370261.688	2739493.301	33.760	32.673	1.09	12S522,页22
313	W-315	40370275.898	2739506.968	33.756	32.594	1.16	12S522,页22
314	W-316	40370286.290	2739516.963	33.756	32.036	1.72	12S522,页22
315	W-317	40370294.013	2739524.391	33.650	32.493	1.16	12S522,页22
316	W-318	40370306.326	2739513.845	33.977	31.928	2.05	12S522,页22
317	W-319	40370318.061	2739519.932	34.085	32.375	1.71	12S522,页22
318	W-320	40370329.431	2739526.302	34.077	31.823	2.25	12S522,页22
319	W-321	40370341.376	2739511.726	33.839	32.248	1.59	12S522,页22
320	W-322	40370347.265	2739513.695	33.766	31.723	2.04	12S522,页22
321	W-323	40370365.387	2739531.753	33.624	32.121	1.5	12S522,页22
322	W-324	40370366.202	2739536.546	33.677	31.601	2.08	12S522,页22
323	W-325	40370383.450	2739554.751	33.756	32.001	1.76	12S522,页22
324	W-326	40370395.140	2739565.994	33.724	31.436	2.29	12S522,页22
325	W-327	40370408.378	2739577.684	33.489	31.865	1.62	12S522,页22
326	W-328	40370421.166	2739589.071	33.349	31.297	2.05	12S522,页22
327	W-329	40370435.145	2739596.500	33.275	31.435	1.84	12S522,页22
328	W-330	40370449.021	2739585.456	31.776	30.222	1.55	08SS523
329	W-331	40370463.125	2739577.115	30.800	29.082	1.72	08SS523
330	W-332	40370469.063	2739571.114	29.930	28.613	1.32	12S522,页22

序号	井编号	横坐标Y	纵坐标X	节点地面标高	井内底标高	井深	图集号
331	W-333	40370476.501	2739575.092	29.663	28.144	1.52	12S522,页22
332	W-334	40370486.436	2739561.253	29.337	27.416	1.92	12S522,页22
333	W-335	40370507.563	2739571.702	29.281	27.601	1.68	12S522,页22
334	W-336	40370518.508	2739564.911	28.259	26.080	2.18	12S522,页22
335	W-337	40370524.635	2739552.085	27.237	25.802	1.44	12S522,页22
336	W-338	40370530.243	2739538.334	26.736	25.028	1.71	12S522,页22
337	W-339	40370518.191	2739532.531	25.775	23.438	2.34	12S522,页22
338	W-340	40370522.210	2739521.223	24.577	22.760	1.82	12S522,页22
339	W-341	40370526.152	2739510.133	23.218	21.492	1.73	12S522,页22
340	W-342	40370531.272	2739498.043	22.047	19.991	2.06	12S522,页22
341	W-343	40370539.009	2739475.664	20.788	19.459	1.33	08SS523
342	W-344	40370575.026	2739483.568	20.007	18.177	1.83	08SS523
343	W-345	40370579.934	2739469.163	19.459	18.157	1.3	08SS523
344	W-346	40370583.890	2739457.239	18.917	17.229	1.69	08SS523
345	W-347	40370314.288	2739558.042	35.899	34.697	1.2	08SS523
346	W-348	40370324.159	2739547.058	35.496	33.667	1.83	08SS523
347	W-349	40370317.667	2739540.055	35.180	33.823	1.36	08SS523
348	W-350	40370328.098	2739569.326	35.949	34.836	1.11	08SS523
349	W-351	40370339.031	2739559.230	35.481	34.198	1.28	08SS523
350	W-352	40370351.953	2739545.432	34.634	32.887	1.75	08SS523
351	W-353	40370361.421	2739535.814	33.920	32.809	1.11	08SS523
352	W-354	40370374.443	2739577.465	34.940	33.669	1.27	12S522,页22
353	W-355	40370386.826	2739586.879	34.785	33.029	1.76	12S522,页22
354	W-356	40370405.798	2739603.431	34.730	33.304	1.43	12S522,页22
355	W-357	40370414.359	2739611.256	34.810	32.700	2.11	12S522,页22
356	W-358	40370426.122	2739600.134	34.277	32.752	1.52	12S522,页22
357	W-359	40370413.561	2739551.492	33.637	32.514	1.12	08SS523
358	W-360	40370424.113	2739560.696	33.602	31.900	1.7	08SS523
359	W-361	40370433.965	2739571.782	33.564	32.278	1.29	08SS523
360	W-362	40370272.273	2739464.930	31.457	30.372	1.09	08SS523

专业	签字	日期	专业	签字	日期
道路			排水		
结构			电气		

科设勘察设计有限公司
KESHE Keshe Survey and Design Co., Ltd.

工程名称 Project	2024年农村生活污水提升治理项目—鸿山镇（邱下村）	项目负责 Design Person in Charge	曾德飞	专业负责 Specialized Person in Charge	童辉	校对 Check	王涛	审定 Approved	陈晓玲	工程编号 Project No.	KS0208	图别 Drawing Sort	施工图
图名 Drawing Name	邱下村检查井表		孙亚芹	制图/设计 Drawing / Design	邹德姣	审查 Examiner	曾朝银	图号 Drawing No.	SS-01-07	版次 Version No.	A	日期 Date	2024.10

序号	井编号	横坐标Y	纵坐标X	节点地面标高	井内底标高	井深	图集号
361	W-363	40370288.083	2739477.187	31.438	29.654	1.78	08SS523
362	W-364	40370313.804	2739481.296	30.760	29.670	1.09	08SS523
363	W-365	40370337.041	2739485.009	30.614	28.984	1.63	08SS523
364	W-366	40370351.380	2739470.669	30.620	29.323	1.3	08SS523
365	W-367	40370374.464	2739484.884	30.347	28.609	1.68	08SS523
366	W-368	40370399.847	2739502.980	29.822	28.631	1.19	08SS523
367	W-369	40370419.519	2739516.694	29.306	27.764	1.54	08SS523
368	W-370	40370430.116	2739539.429	29.274	28.164	1.11	08SS523
369	W-371	40370451.703	2739553.490	29.187	27.560	1.63	08SS523
370	W-372	40370477.711	2739556.482	29.271	27.956	1.32	08SS523
371	W-373	40370590.936	2739506.447	20.581	19.330	1.25	08SS523
372	W-374	40370593.818	2739489.238	20.214	18.523	1.69	08SS523
373	W-375	40370362.225	2739404.592	28.900	27.707	1.19	08SS523
374	W-376	40370372.112	2739414.877	27.849	25.543	2.31	12S522,页22
375	W-377	40370386.561	2739424.424	26.273	24.872	1.4	08SS523
376	W-378	40370398.102	2739432.368	25.326	23.425	1.9	08SS523
377	W-379	40370411.021	2739440.843	24.168	22.880	1.29	08SS523
378	W-380	40370424.050	2739449.659	23.406	21.516	1.89	08SS523
379	W-381	40370437.033	2739461.457	22.868	21.799	1.07	08SS523
380	W-382	40370446.113	2739475.081	22.727	21.096	1.63	08SS523
381	W-383	40370460.920	2739486.908	22.615	21.361	1.25	08SS523
382	W-384	40370472.265	2739475.700	22.469	20.705	1.76	08SS523
383	W-385	40370475.620	2739477.827	22.242	21.166	1.08	08SS523
384	W-386	40370485.231	2739465.691	21.936	20.304	1.63	08SS523
385	W-387	40370490.748	2739459.236	21.975	20.605	1.37	08SS523
386	W-388	40370486.466	2739442.310	21.704	19.957	1.75	08SS523
387	W-389	40370481.942	2739425.625	21.467	20.310	1.16	08SS523
388	W-390	40370484.490	2739410.707	21.378	19.682	1.7	08SS523
389	W-391	40370490.687	2739396.678	21.344	20.052	1.29	08SS523
390	W-392	40370500.197	2739385.835	21.216	19.429	1.79	08SS523

序号	井编号	横坐标Y	纵坐标X	节点地面标高	井内底标高	井深	图集号
391	W-393	40370452.227	2739504.105	24.492	22.885	1.61	12S522,页22
392	W-394	40370461.741	2739490.918	23.215	21.666	1.55	12S522,页22
393	W-395	40370514.388	2739470.339	21.881	20.760	1.12	08SS523
394	W-396	40370501.668	2739466.094	21.904	20.181	1.72	08SS523
395	W-397	40370706.412	2739506.395	17.374	16.149	1.23	08SS523
396	W-398	40370711.989	2739496.508	17.413	15.580	1.83	08SS523
397	W-399	40370722.883	2739514.327	17.070	15.895	1.17	08SS523
398	W-400	40370731.395	2739500.778	17.174	15.824	1.35	08SS523
399	W-401	40370728.315	2739497.169	17.268	15.303	2	12S522,页22
400	W-402	40370651.417	2739497.958	18.333	17.164	1.17	08SS523
401	W-403	40370672.417	2739508.593	17.975	16.275	1.61	08SS523
402	W-404	40370693.609	2739516.677	17.663	16.594	1.12	08SS523
403	W-405	40370712.332	2739528.851	17.846	16.005	1.84	08SS523
404	W-406	40370725.834	2739538.938	17.684	16.437	1.24	08SS523
405	W-407	40370730.995	2739537.822	17.562	15.916	1.7	08SS523
406	W-408	40370741.342	2739521.248	17.170	15.982	1.19	08SS523
407	W-409	40370750.986	2739506.401	17.251	15.340	1.91	12S522,页22
408	W-410	40370517.880	2739602.612	35.127	33.968	1.16	12S522,页22
409	W-411	40370524.594	2739596.249	34.540	33.053	1.49	12S522,页22
410	W-412	40370550.780	2739599.078	34.170	32.942	1.23	12S522,页22
411	W-413	40370574.303	2739601.824	32.807	31.198	1.61	12S522,页22
412	W-414	40370598.288	2739614.733	31.576	30.267	1.31	12S522,页22
413	W-415	40370606.306	2739615.526	31.032	29.344	1.69	12S522,页22
414	W-416	40370618.959	2739614.438	30.344	28.780	1.56	12S522,页22
415	W-417	40370635.404	2739617.159	29.005	26.970	2.04	12S522,页22
416	W-418	40370650.176	2739625.490	27.787	26.037	1.75	12S522,页22
417	W-419	40370661.643	2739637.308	26.382	23.962	2.42	12S522,页22
418	W-420	40370672.180	2739646.994	25.075	23.643	1.43	12S522,页22
419	W-421	40370676.985	2739648.776	24.640	22.850	1.79	12S522,页22
420	W-422	40370680.953	2739643.619	24.295	23.190	1.1	12S522,页22

专业	签字	日期	专业	签字	日期
道路			排水		
结构			电气		

科设勘察设计有限公司 KESHE Keshe Survey and Design Co., Ltd.

工程名称 Project	2024年农村生活污水提升治理项目—鸿山镇（邱下村）	项目负责 Design Person in Charge	曾德飞	专业负责 Specialized Person in Charge	童辉	校对 Check	王涛	审定 Approved	陈晓玲	工程编号 Project No.	KS0208	图别 Drawing Sort	施工图
图名 Drawing Name	邱下村检查井表		孙亚芹	制图/设计 Drawing / Design	邹德姣	审查 Examiner	曾朝银	图号 Drawing No.	SS-01-07	版次 Version No.	A	日期 Date	2024.10

序号	井编号	横坐标Y	纵坐标X	节点地面标高	井内底标高	井深	图集号
421	W-423	40370690.280	2739631.950	24.190	22.324	1.87	12S522,页22
422	W-424	40370699.937	2739615.775	23.858	21.863	2	12S522,页22
423	W-425	40370697.195	2739611.630	23.523	22.241	1.28	12S522,页22
424	W-426	40370681.309	2739603.477	23.597	21.616	1.98	12S522,页22
425	W-427	40370667.181	2739596.386	23.566	22.021	1.54	12S522,页22
426	W-428	40370648.718	2739586.504	22.950	20.741	2.21	12S522,页22
427	W-429	40370657.166	2739570.720	21.461	19.983	1.48	12S522,页22
428	W-430	40370666.851	2739568.070	20.822	18.977	1.84	12S522,页22
429	W-431	40370685.017	2739575.272	20.660	19.327	1.33	12S522,页22
430	W-432	40370703.151	2739582.480	20.454	18.677	1.78	12S522,页22
431	W-433	40370723.502	2739592.051	20.334	19.004	1.33	08SS523
432	W-434	40370738.338	2739600.665	20.225	18.372	1.85	08SS523
433	W-435	40370743.091	2739600.456	20.155	18.536	1.62	12S522,页22
434	W-436	40370745.872	2739589.343	19.200	17.261	1.94	12S522,页22
435	W-437	40370750.794	2739575.256	17.567	15.862	1.71	08SS523
436	W-438	40370778.273	2739576.798	17.043	15.725	1.32	08SS523
437	W-439	40370786.280	2739565.951	16.682	14.913	1.77	08SS523
438	W-440	40370797.852	2739552.360	16.611	15.342	1.27	08SS523
439	W-441	40370809.193	2739538.041	16.887	14.769	2.12	12S522,页22
440	W-442	40370539.039	2739567.992	30.173	28.283	1.89	12S522,页22
441	W-443	40370554.307	2739570.772	28.466	26.369	2.1	12S522,页22
442	W-444	40370570.685	2739570.191	27.105	25.346	1.76	12S522,页22
443	W-445	40370586.250	2739575.732	26.008	23.654	2.35	12S522,页22
444	W-446	40370600.392	2739579.986	24.771	22.847	1.92	12S522,页22
445	W-447	40370610.172	2739566.795	23.011	21.664	1.35	12S522,页22
446	W-448	40370617.270	2739555.188	22.438	20.245	2.19	12S522,页22
447	W-449	40370623.156	2739544.526	21.332	19.905	1.43	12S522,页22
448	W-450	40370633.598	2739528.857	20.155	18.306	1.85	08SS523
449	W-451	40370652.266	2739540.264	19.746	18.540	1.21	08SS523
450	W-452	40370670.093	2739549.837	19.588	17.794	1.79	08SS523

序号	井编号	横坐标Y	纵坐标X	节点地面标高	井内底标高	井深	图集号
451	W-453	40370685.712	2739554.154	19.257	18.097	1.16	08SS523
452	W-454	40370697.107	2739558.111	19.188	17.450	1.76	08SS523
453	W-455	40370727.805	2739568.056	18.333	17.041	1.29	08SS523
454	W-456	40370626.797	2739574.602	22.882	21.611	1.27	08SS523
455	W-457	40370760.720	2739635.805	21.701	20.629	1.07	08SS523
456	W-458	40370769.203	2739615.845	21.666	20.477	1.19	08SS523
457	W-459	40370758.749	2739609.289	21.624	19.891	1.73	08SS523
458	W-460	40370749.496	2739610.986	21.479	20.126	1.32	08SS523
459	W-461	40370740.512	2739607.819	21.019	18.958	2.06	12S522,页22
460	W-462	40370731.189	2739625.409	23.222	21.450	1.77	08SS523
461	W-463	40370735.850	2739616.614	22.121	20.354	1.77	12S522,页22
462	W-464	40370784.115	2739699.395	16.545	15.431	1.11	12S522,页22
463	W-465	40370780.744	2739685.314	16.510	14.873	1.64	12S522,页22
464	W-466	40370775.481	2739668.405	16.548	15.302	1.25	12S522,页22
465	W-467	40370788.030	2739655.856	16.607	14.731	1.88	12S522,页22
466	W-468	40370802.448	2739643.107	16.602	15.154	1.45	12S522,页22
467	W-469	40370816.940	2739630.048	16.692	14.576	2.12	12S522,页22
468	W-470	40370819.912	2739619.152	16.587	14.912	1.67	12S522,页22
469	W-471	40370820.938	2739604.536	16.529	14.353	2.18	12S522,页22
470	W-472	40370838.947	2739586.408	16.234	14.751	1.48	12S522,页22
471	W-473	40370855.311	2739570.295	16.221	14.159	2.06	12S522,页22
472	W-474	40370804.159	2739591.080	16.776	15.611	1.16	08SS523
473	W-475	40370878.532	2739607.321	16.181	15.061	1.12	08SS523
474	W-476	40370889.709	2739593.733	16.046	14.920	1.13	08SS523
475	W-477	40370885.921	2739584.781	16.046	14.043	2	12S522,页22
476	W-478	40370919.563	2739619.824	15.873	14.607	1.27	08SS523
477	W-479	40370930.878	2739616.631	15.737	13.625	2.11	12S522,页22
478	W-480	40370935.074	2739651.618	15.069	13.865	1.2	08SS523
479	W-481	40370946.558	2739639.403	15.088	12.992	2.1	12S522,页22
480	W-482	40370489.845	2739607.513	36.230	34.906	1.32	12S522,页22

专业	签字	日期	专业	签字	日期
道路			排水		
结构			电气		

科设勘察设计有限公司 KESHE Keshe Survey and Design Co., Ltd.

工程名称 Project	2024年农村生活污水提升治理项目—鸿山镇（邱下村）	项目负责 Design Person in Charge	曾德飞	专业负责 Specialized Person in Charge	童辉	校对 Check	王涛	审定 Approved	陈晓玲	工程编号 Project No.	KS0208	图别 Drawing Sort	施工图
图名 Drawing Name	邱下村检查井表		孙亚芹	制图/设计 Drawing / Design	邹德姣	审查 Examiner	曾朝银	图号 Drawing No.	SS-01-07	版次 Version No.	A	日期 Date	2024.10

序号	井编号	横坐标Y	纵坐标X	节点地面标高	井内底标高	井深	图集号
481	W-483	40370478.129	2739610.997	36.142	34.357	1.79	12S522,页22
482	W-484	40370459.438	2739618.368	36.117	34.776	1.34	12S522,页22
483	W-485	40370444.624	2739621.907	35.349	33.515	1.83	12S522,页22
484	W-486	40370436.712	2739632.827	34.652	32.141	2.51	12S522,页22
485	W-487	40370439.579	2739646.825	33.012	31.168	1.84	12S522,页22
486	W-488	40370443.558	2739660.477	31.624	29.203	2.42	12S522,页22
487	W-489	40370451.857	2739672.446	30.244	28.203	2.04	12S522,页22
488	W-490	40370460.315	2739683.364	28.736	26.580	2.16	12S522,页22
489	W-491	40370470.154	2739695.427	27.353	25.377	1.98	12S522,页22
490	W-492	40370480.609	2739707.945	25.656	23.296	2.36	12S522,页22
491	W-493	40370491.528	2739721.055	24.076	22.139	1.94	12S522,页22
492	W-494	40370500.580	2739732.079	22.334	19.479	2.85	12S522,页22
493	W-495	40370509.352	2739743.672	20.359	17.576	2.78	12S522,页22
494	W-496	40370503.170	2739752.033	18.640	15.119	3.52	12S522,页22
495	W-498	40370505.050	2739767.665	18.026	15.540	2.49	12S522,页22
496	W-499	40370790.278	2739203.019	28.130	26.832	1.3	08SS523
497	W-500	40370767.251	2739426.934	19.807	18.039	1.77	12S522,页22

专业	签字	日期	专业	签字	日期
路			水		
道			电		
结			气		
构					

科设勘察设计有限公司 Keshe Survey and Design Co., Ltd.

工程名称 Project	2024年农村生活污水提升治理项目—鸿山镇（邱下村）	项目负责 Design Person in Charge	曾德飞		专业负责 Specialized Person in Charge	童辉		校对 Check	王涛		审定 Approved	陈晓玲		工程编号 Project No.	KS0208	图别 Drawing Sort	施工图
图名 Drawing Name	邱下村检查井表		孙亚芹		制图/设计 Drawing / Design	邹德姣		审查 Examiner	曾朝银		图号 Drawing No.	SS-01-07		版次 Version No.	A	日期 Date	2024.10

主要材料表

编号	名称	规格	单位	数量	材料	标准或图号	备注
1	UPVC平壁实壁排水管	DN200	米	7120	UPVC		环刚度≥8KN/m2
2	玻璃纤维增强塑料连续缠绕夹砂管	DN300	米	1066	玻璃钢,SN8		环刚度≥8KN/m2
3	增强改性聚丙烯管（FPPE）	DN300	米	430			W19-W35拉管
4	焊接钢管	D325x10	米	18	Q235B		1.0MPa,适用于过河段W38-W39
5	UPVC平壁实壁排水管	DN150	座	18900	UPVC		接户管，每户预留35m，以实际为准。
6	混凝土模块式检查井	φ900	座	144	混凝土	12S522,页22	底部加深300mm沉泥槽
7	混凝土模块式沉泥井	φ900	座	141	混凝土	12S522，页26	底部加深500mm沉泥槽
8	塑料检查井	φ315	座	120	HDPE	08SS523	主路消防防护，人行道及巷道下用非消防防护型井盖，φ500球墨铸铁井盖
9	塑料沉泥井	φ450	座	92	HDPE	08SS523-50	主路消防防护，人行道及巷道下用非消防防护型井盖，配套φ600球墨铸铁井盖
10	塑料检查井(接户)	φ315	座	486	HDPE	08SS523	配套φ500球墨铸铁井盖，按实结算
11	塑料检查井(接户)	φ315	座	54	HDPE	08SS523	配套φ500球墨铸铁井盖，按实结算
12	重型防盗球墨铸铁井盖	φ700	座	285			
13	轻型防盗球墨铸铁井盖	φ500	座	752			按实结算
14	安全网		座	285			
15	化粪池	1.5m3	座	120	玻璃钢		根据现场调研，邱下村已建化粪池497座，按实结算
16	化粪池破除恢复		座	37	钢混		预留，按实结算
17	隔油池(GC1-3)		座	11		16S708-12	小型餐饮及小吃
18	现状路面破除恢复（村道主路水泥路面）		平方米	5696			
19	现状路面破除恢复（村道主路沥青路面）		平方米	1352			
20	现状路面破除恢复（宅前道入户管）		平方米	10395			
21	水马围挡		米	700			按实结算
22	铁马围挡		米	800			按实结算
23	De160x45°弯头		个	1080			
24	De160x90°弯头		个	540			
25	De160直接		个	4725			

专业	签字	日期
排水		
电气		
道路		
结构		

科设勘察设计有限公司 KESHE Keshe Survey and Design Co., Ltd.

工程名称 Project	2024年农村生活污水提升治理项目—鸿山镇（邱下村）	项目负责 Design Person in Charge	曾德飞	专业负责 Specialized Person in Charge	童辉	校对 Check	王涛	审定 Approved	陈晓玲	工程编号 Project No.	KS0208	图别 Drawing Sort	施工图
图名 Drawing Name	邱下村材料表		孙亚芹	制图/设计 Drawing / Design	邹德姣	审查 Examiner	曾朝银	图号 Drawing No.	SS-01-08	版次 Version No.	A	日期 Date	2024.10

主要材料表

编号	名称	规格	单位	数量	材料	标准或图号	备注
26	De160清扫口		个	756			
27	De160x160三通		个	1080			
28	破除恢复现状雨水口	700×400	个	30	铸铁	参图集16S518-42	以现场实际为准
29	破除恢复现状雨水管道	DN400	米	70	HDPE		以现场实际为准
30	木板支撑		米	4300			双侧支护，按实结算
31	槽钢支护		米	245	6米槽钢		双侧支护，按实结算
32	拉森钢板桩		米	90	9米拉森钢板桩		双侧支护，按实结算
33	现状管线保护		项	1			
34	管道封堵		立方米	1			污水管道混接至雨水系统，按实结算
35	混凝土满包		立方米	1			按实结算
36	浆砌块石水渠破除及修复	3000×2300	米	8			管道横穿渠道大样图
37	混凝土暗沟破除及修复	1800×600	米	22			07J306-19
38	人工开挖		平方米	10500			按实结算
39	套筒	DN300	个	178			6m设置一处
40	大理石地面破除及修复		平方米	20			按实结算
41	盖板破除及修复		米	22			
42	管道清淤	DN300	立方米	40			鑫强路现状DN300管道清淤，按实结算

专业	签字	日期	专业	签字	日期
路			排水		
道			电气		
结构					

科设勘察设计有限公司 KESHE Keshe Survey and Design Co., Ltd.

工程名称 Project	2024年农村生活污水提升治理项目—鸿山镇（邱下村）	项目负责 Design Person in Charge	曾德飞	专业负责 Specialized Person in Charge	童辉	校对 Check	王涛	审定 Approved	陈晓玲	工程编号 Project No.	KS0208	图别 Drawing Sort	施工图
图名 Drawing Name	邱下村材料表		孙亚芹	制图/设计 Drawing / Design	邹德姣	审查 Examiner	曾朝银	图号 Drawing No.	SS-01-08	版次 Version No.	A	日期 Date	2024.10

开槽敷设管道设计说明

1. 本工程在一类，二类，三类环境中的结构设计使用年限为50年，抗震设防烈度为8度(2组)设防。
   管道敷设在经处理后回填密实的地基土上，地基承载力特征值不应小于100kPa。
   工程施工前应进行工程勘察验证，应待地质资料提供设计复核后才能按图施工。
2. 本图所有尺寸单位，除图中注明外，均为毫米，高程为1985国家高程基准系统，单位以米计。
3. 设计依据：
   采用中华人民共和国现行国家标准规范和规程进行设计，主要有：
   建筑结构荷载规范 GB50009-2012;
   建筑抗震设计规范 GB50011-2010(2016年版)
   混凝土结构设计规范 GB50010-2010(2015年版)
   建筑地基基础设计规范 GB50007-2011
   建筑地基基础处理设计规范 JGJ79-2012
   给水排水工程构筑物结构设计规范 GB50069-2003;
   给水排水工程埋地钢管结构设计规程 CECS 141：2002
   高密度聚乙烯缠绕结构壁管材 CJ/T 165-2002
   埋地聚乙烯排水管管道工程技术规程 CECS 164:2004
   给水排水工程埋地预制混凝土圆形管管道结构设计规程 CECS 143：2002
   给水排水管道工程施工及验收规范 GB50268-2008；
   给水排水工程管道结构设计规范 GB50332-2002;
   公路路基设计规范 JTG/D30-2015
   使用荷载：按《建筑结构荷载规范》 GB50009-2012取值，地面汽车荷载取城-B级。
4. 本工程的钢筋混凝土结构的环境类别：二(b)类。
5. 管道管顶不满足最小覆土要求时，应采用混泥土满包。
6. 本管道管材主要采用玻璃纤维增强塑料连续缠绕夹砂管、UPVC实壁排水管、增强改性聚丙烯管、焊接钢管。
7. 结构材料：满包管混凝土强度等级采用C25。
8. 管道敷设在良好的原状土地基或经处理后回填密实的地基土上，地基承载力特征值不小于100KPa。
   局部现场地质情况有异常时或不符合设计要求时，应经设计现场勘察验证后方可进行后续施工。
9. 施工中应注意边坡稳定，施工期间基槽边坡地面临时堆土不得超过0.5m，严禁大型机械在基槽侧运行或施工。
10. 及时做好基坑(槽)抽排水，严禁基坑(槽)长期泡水，遇有地下水时，应采用可靠的降水措施，
    将地下水降至槽底以下不小于0.5m，做到干槽施工。
11. 开挖施工及排水过程中应注意保持土壤的原状结构，避免扰动或超挖基底，应做到基槽一开挖立即进行管基施工，不得使
    基底暴露过久.基底设计标高以上0.2m土层不得提前挖除，应在管基施工的同时方可挖除。
    若基底土壤已受扰动或超挖，必须给予夯填级配中砂碎石并找平。
12. 管道基础及管道两侧夯填应同时进行，高差不得大于0.3m，严禁单侧回填。
13. 当管道在现有道路下施工时，若采用破路施工，则管道施工完毕后路面应按原道路设计标准予以修复。
14. 未尽事宜严格按《给水排水管道工程施工及验收规范》、《给水排水构筑物施工及验收规范》及相关规范执行。

专业	签字	日期	专业	签字	日期
道路			排水		
结构			电气		

科设勘察设计有限公司 Keshe Survey and Design Co., Ltd.	工程名称 Project	2024年农村生活污水提升治理项目—鸿山镇（邱下村）	项目负责 Design Person in Charge	曾德飞		专业负责 Specialized Person in Charge	童辉		校对 Check	王涛		审定 Approved	陈晓玲		工程编号 Project No.	KS0208	图别 Drawing Sort	施工图
	图名 Drawing Name	开槽敷设管道设计说明		孙亚芹		制图/设计 Drawing / Design	邹德姣		审查 Examiner	曾朝银		图号 Drawing No.	SS-02-01		版次 Version No.	A	日期 Date	2024.10

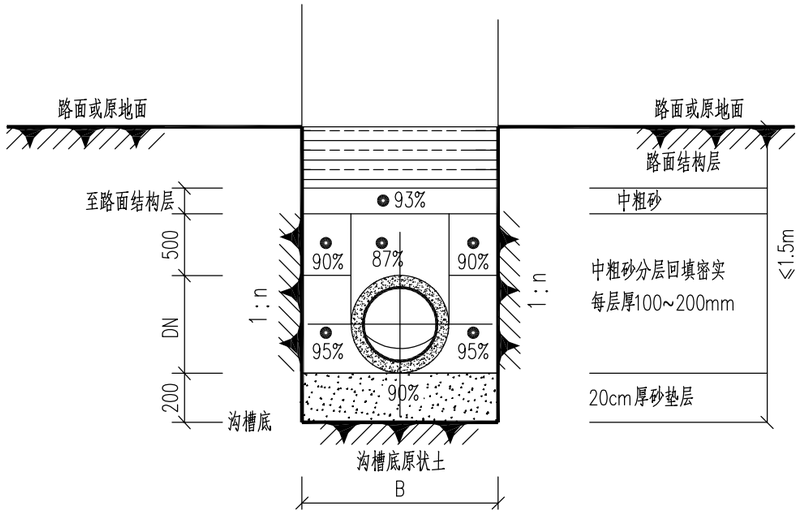

沟槽开挖断面图(一)

(挖深≤1.5m)

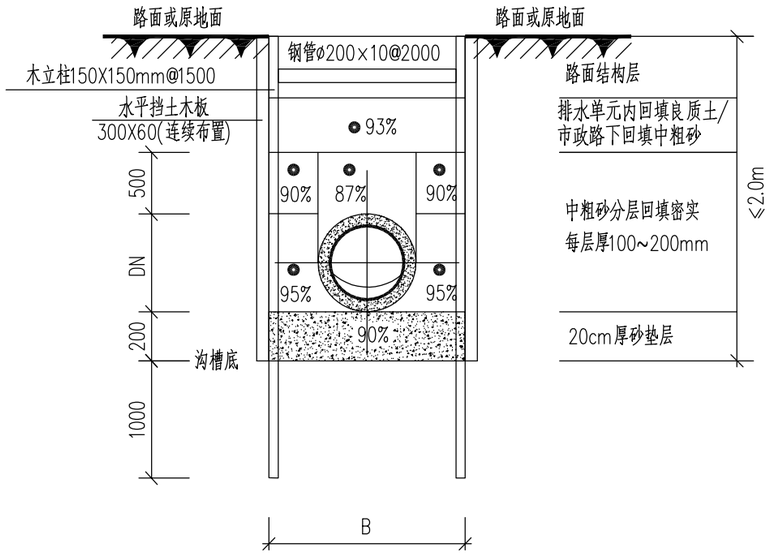

沟槽开挖断面图(二)

(1.5<挖深≤2.0m)

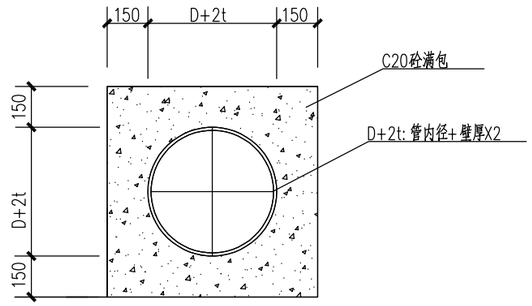

C20满包管(DN≤300)结构图

(适用于管道管顶覆土不满足要求时,位置详见管道平面图)

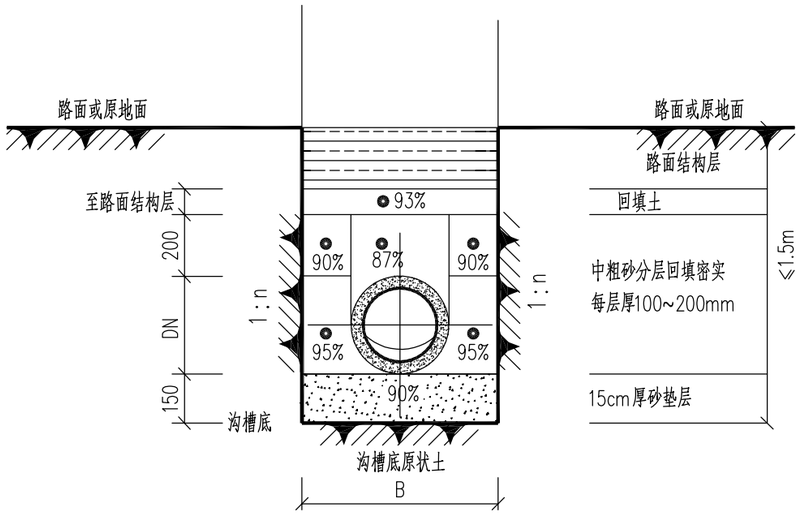

沟槽开挖断面图(四)

(挖深≤1.5m)适用于De160入户管

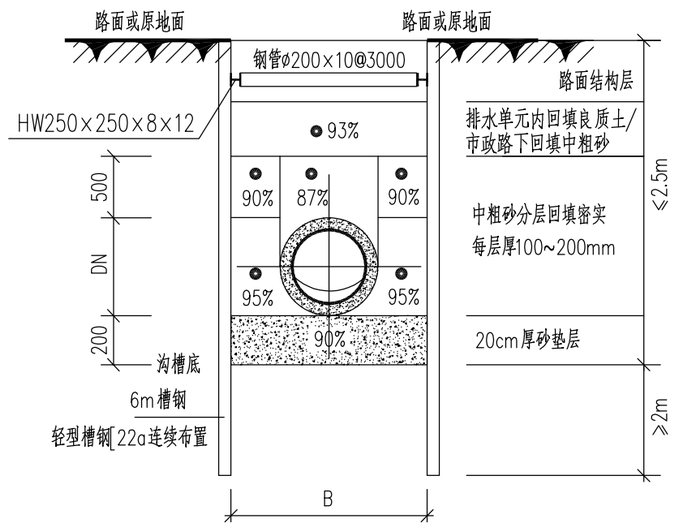

沟槽开挖断面图(三)

(2.0m<挖深≤2.5m)

开挖沟槽宽度表B值

单位:mm

管径mm \ 深度m	H≤2.0	2.0<H≤3.0
DN150	550	
DN200	800	
DN300	900	1000
DN400	1000	1100
DN500	1100	1200
注:H为管道设计挖深		

说明:

1.设计地基承载力不小于100kPa。

2.新建敷设方式均采用开挖敷设方式,其中管道挖深 ≤1.5m直槽开挖, 1.5m<挖深≤2m采用板式支护开挖, 2m<挖深≤2.5m采用槽钢支护开挖,挖深≥2.5m采用拉森钢板桩支护开挖。

3.管道埋深:一般车行道及可行车的人行道下覆土深度不小于0.7m,部分设计管道若覆土小于0.7m,需对该管道进行包封处理;管道加固方法:当管顶覆土大于0.4m时,采用C20混凝土包封15cm,当管顶覆土小于0.4m时,采用钢筋混凝土包封,参见大样图,其中管径D≤0.6m。

专业	签字	日期
路		
道		
结		
构		

专业	签字	日期
排		
水		
电		
气		

科设勘察设计有限公司 Keshe Survey and Design Co., Ltd.	工程名称 Project	2024年农村生活污水提升治理项目—鸿山镇(邱下村)	项目负责 Design Person in Charge	曾德飞	专业负责 Specialized Person in Charge	童辉	校对 Check	王涛	审定 Approved	陈晓玲	工程编号 Project No.	KS0208	图别 Drawing Sort	施工图
	图名 Drawing Name	管道沟槽开挖断面及支护图		孙亚芹	制图/设计 Drawing / Design	邹德姣	审查 Examiner	曾朝银	图号 Drawing No.	SS-02-02	版次 Version No.	A	日期 Date	2024.10

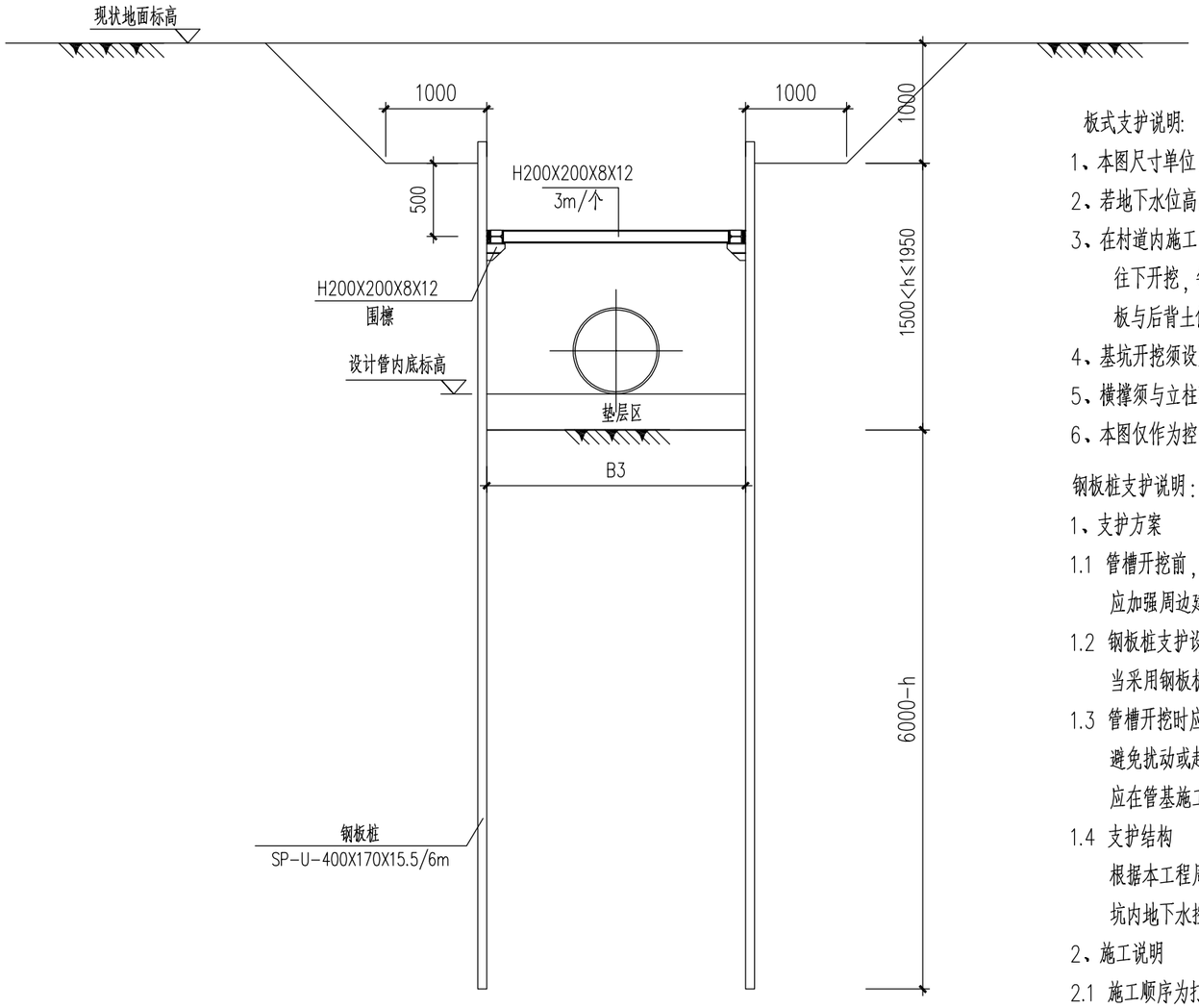

钢板桩支护大样图

适用于现场场地无法采用放坡开挖且2.5m<开挖深度H≤2.95m的管槽

板式支护说明:

1、本图尺寸单位：毫米；标高单位：米。

2、若地下水位高出基底，应做好降排水措施，或使用其他可靠护坡措施。

3、在村道内施工，要求分段施工，单段开挖不宜超过6米，待管道施工完毕回填后再施工下一管段。开挖时，自上往下开挖，每隔300毫米设置木板挡土及支撑顶紧后，方可继续挖土，再支撑，如此继续直至形成设计基坑。若木板与后背土体接触不密实，须填灌砂使其密实。下横撑尽量靠近基底，但两横撑竖向间距不得超过2米。

4、基坑开挖须设置排水沟，并及时排走积水。

5、横撑须与立柱顶紧，并用楔块等牢靠固定，直至基坑回填完毕。

6、本图仅作为控制投资建议性基坑临时支护方法,施工时可据现场情况采用其他安全可行的方法。

钢板桩支护说明：

1、支护方案

1.1 管槽开挖前，应采用钢板桩支护的直臂开挖，支护断面并遵循先撑后挖的施工顺序，施工单位应加强周边建构筑物沉降观测，且不得影响周边建构筑物的安全。

1.2 钢板桩支护设计原则上设置于深开挖管段或周边需重点保护处管段，其余管段处尽量采用放坡开挖处理。当采用钢板桩管段遇到坚硬地质条件，钢板桩无法打入或较大困难时，应及时与设计单位联系，采用其它措施处理。

1.3 管槽开挖时应注意边坡或基坑的稳定，施工过程中应采用相应的降水及排水措施.在开挖施工及排水中应注意保持土的原状结构，避免扰动或超挖基底 ，应做到基槽一开挖立即进行管基施工 ，不得使基底暴露过久; 基底设计标高以上30cm厚， 不得提前挖除，应在管基施工的同时方可挖除，万一基底土壤已受扰动或超挖，必须予以夯填碎石并找平。

1.4 支护结构

根据本工程周围环境及地质条件，本基坑采用U型钢板桩加内支撑支护。

坑内地下水控制采用坑内集水明排，保证地下水在基坑底面以下0.5m。施工应采取措施保证坑外地下水在钢板桩顶部以下1.5m。

2、施工说明

2.1 施工顺序为打钢板桩基坑开挖至钢支撑下0.5m→设钢支撑→继续开挖至坑底→施工管道→基坑回填至钢支撑位置→拆除钢支撑→基坑回填→拔桩。

2.2 材料：钢桩、钢管、钢板、槽钢：Q235，钢筋：Ⅰ级(?)HPB300， 焊 条：E43系列(Q235、Ⅰ级钢之间)E50系列(Ⅱ级钢之间或Ⅱ级钢与Ⅰ级钢之间)，图中未示的焊缝高度为t-2mm(t为的板厚较小值)。

2.3 管道基础、管槽回填详本图剖面，管槽断面标高详工艺图。

3、 基槽边1米以内不得堆土，同时堆土高度不得超过1.5米。

4、验收按《给水排水管道工程施工及验收规范》GB 50268-2008执行。

5、 本断面主要作为工程量计算控制使用，施工单位应根据《给水排水管道工程施工及验收规范》GB 50268-2008、本设计内容及投标承诺，作出施工组织设计和重点施工方法施工设计，并提交有关单位核准后进行施工。

6、施工单位应根据现场实际地质情况合理调整管道开挖及支护方式，若实际与地勘差距较大应及时反馈至设计及相关参建单位确定下一步施工步骤。

专业	签字	日期	专业	签字	日期
道路			排水		
结构			电气		

科设勘察设计有限公司 KESHE Keshe Survey and Design Co., Ltd.	工程名称 Project	2024年农村生活污水提升治理项目—鸿山镇（邱下村）	项目负责 Design Person in Charge	曾德飞		专业负责 Specialized Person in Charge	童辉		校 对 Check	王 涛		审 定 Approved	陈晓玲		工程编号 Project No.	KS0208	图 别 Drawing Sort	施工图
	图 名 Drawing Name	排水管道钢板桩支撑挖填断面图(一)		孙亚芹		制图/设计 Drawing / Design	邹德姣		审 查 Examiner	曾朝银		图 号 Drawing No.	SS-02-03		版 次 Version No.	A	日 期 Date	2024.10

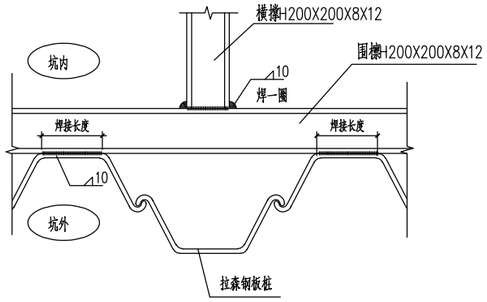

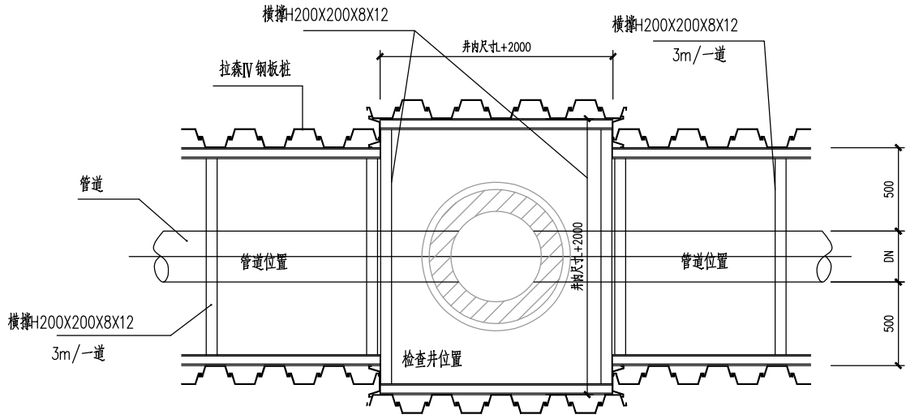

管槽开挖平面图

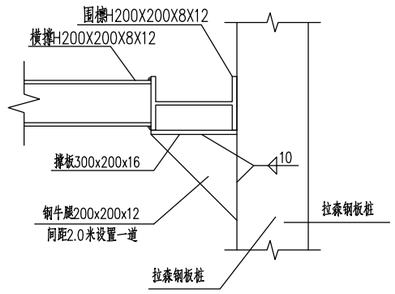

钢板桩内支撑焊接大样

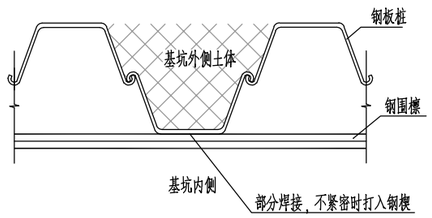

钢板桩支护平面布置大样

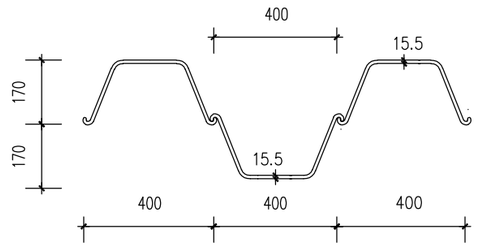

FSPⅣ钢板桩大样图

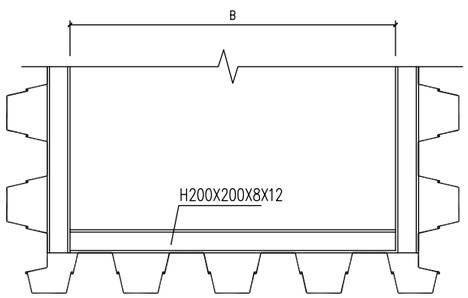

开槽端部钢板桩内支撑大样

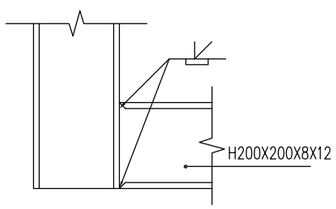

转角坡口焊详图

说明：

1、本图中尺寸以mm计，适用于开挖深度2.0~2.95m的管道。

2.钢板桩应确保质量合格，在使用前均需进行外观检验，包括表面缺损、长度、宽度、厚度、高度、端头矩形等。

3.钢板桩施打应尽量平直整齐，以利于支撑设置。沉桩时垂直度偏差不应大于1%，同时应保证锁口紧密。

4.打钢板桩宜分区段和阶段式进行，不宜只单块打入。

5.钢板桩的转角和封闭宜采用连接件法实现封闭合拢。

6.钢板桩宜同时采用振动锤与起重机拔桩。拔桩产生的桩孔可用振动法或挤实法及时回填。

7.钢板桩遇到卵石层、岩层面或其它硬质土层较难打入时，采用静压植桩工艺，螺旋钻辅助压入引孔方式施工，位置在钢板桩中间引孔。

8.施工如遇基坑离现有建筑物较近时应采用静压桩等施工方法避免影响周围建筑物.

9、基槽挖好后要进行验槽，要求管道地基承载力特征值不小于100Kpa。施工时若发现不良地质，应及时通知相关单位协商处理。

专业	签字	日期	专业	签字	日期
道路			排水		
结构			电气		

科设勘察设计有限公司 Keshe Survey and Design Co., Ltd.	工程名称 Project	2024年农村生活污水提升治理项目—鸿山镇（邱下村）	项目负责 Design Person in Charge	曾德飞		专业负责 Specialized Person in Charge	童辉		校对 Check	王涛		审定 Approved	陈晓玲		工程编号 Project No.	KS0208	图别 Drawing Sort	施工图
	图名 Drawing Name	排水管道钢板桩支撑挖填断面图（二）		孙亚芹		制图/设计 Drawing / Design	邹德姣		审查 Examiner	曾朝银		图号 Drawing No.	SS-02-03		版次 Version No.	A	日期 Date	2024.10

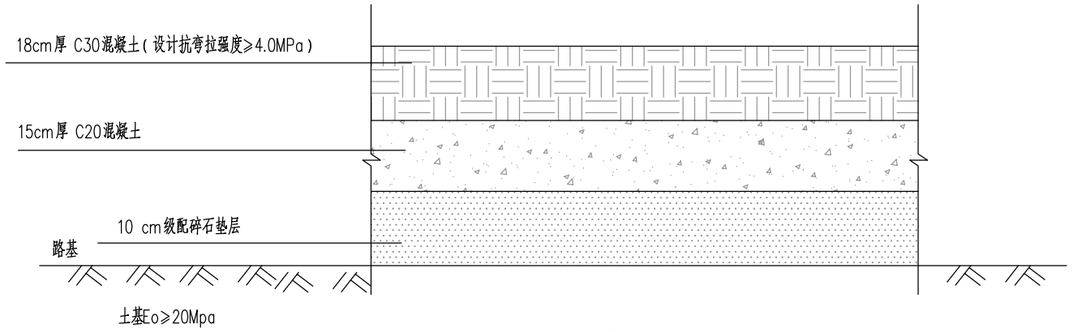

破路施工路面修复断面（一）

说明：1.本大样适用村庄主路混凝土路面修复；
2..若现状路面标准高于本修复大样标准时，应以现状路面为准，原样修复。
3.此修复断面采用双侧割缝深5cm。
4.级配碎石及施工技术指标应符合《城镇道路工程施工与质量验收规范》（CJJ 1-2008）中技术要求。
5.水泥混凝土面层的表面构造深度需达到0.5~0.9mm，具体详见《城镇道路路面设计规范》CJJ 169-2012第3.2.8条第2款

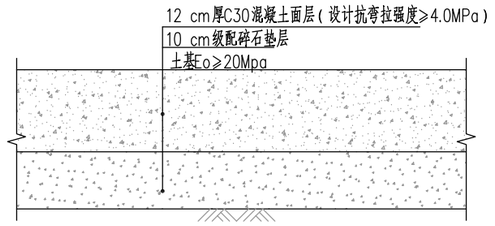

破路施工路面修复断面（二）

说明：1.本大样适用村庄支路及巷道（宽度<2.5米）混凝土路面修复；
2.若现状路面标准高于本修复大样标准时，应以现状路面为准，原样修复。
3.级配碎石及施工技术指标应符合《城镇道路工程施工与质量验收规范》（CJJ 1-2008）中技术要求。
4.De160管段采用双侧割缝深5cm。
5.水泥混凝土面层的表面构造深度需达到0.5~0.9mm，具体详见《城镇道路路面设计规范》CJJ 169-2012第3.2.8条第2款

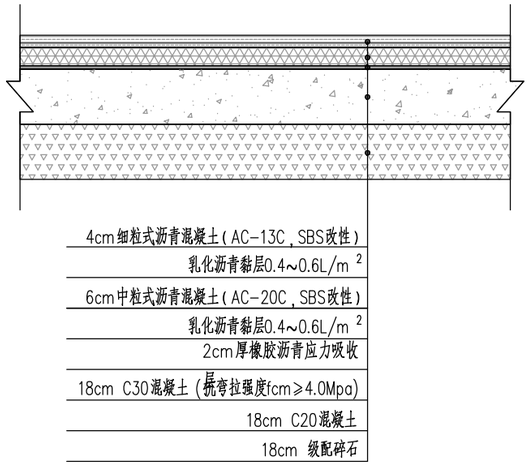

破路施工路面修复断面（三）

说明：1.本大样适用村庄沥青路面修复；
2..若现状路面标准高于本修复大样标准时，应以现状路面为准，原样修复。

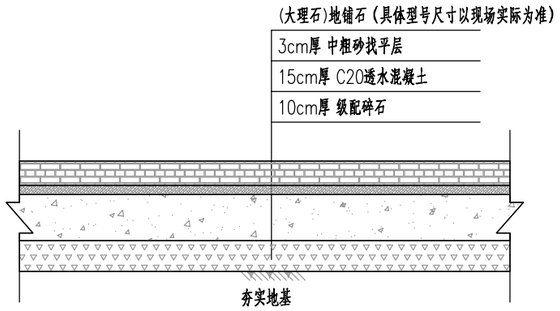

恢复人行道路面结构大样

专业	签字	日期	专业	签字	日期
道路			排水		
结构			电气		

科设勘察设计有限公司 KESHE Keshe Survey and Design Co., Ltd.	工程名称 Project	2024年农村生活污水提升治理项目—鸿山镇（邱下村）	项目负责 Design Person in Charge	曾德飞		专业负责 Specialized Person in Charge	童辉		校对 Check	王涛		审定 Approved	陈晓玲		工程编号 Project No.	KS0208	图别 Drawing Sort	施工图
	图名 Drawing Name	道路破除修复大样图		孙亚芹		制图/设计 Drawing / Design	邹德姣		审查 Examiner	曾朝银		图号 Drawing No.	SS-02-04		版次 Version No.	A	日期 Date	2024.10

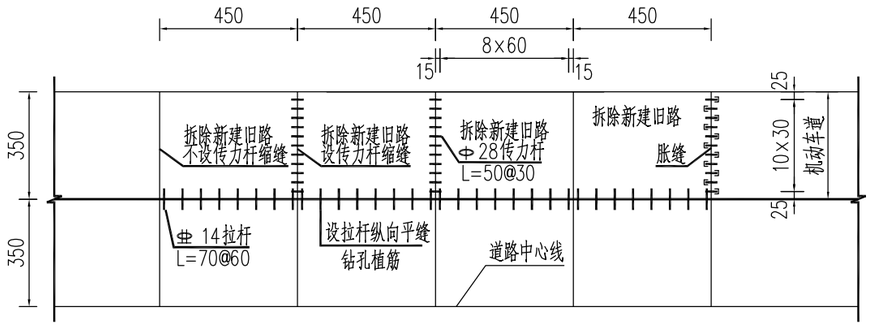

车行道砼板块划分及接缝构造(一)

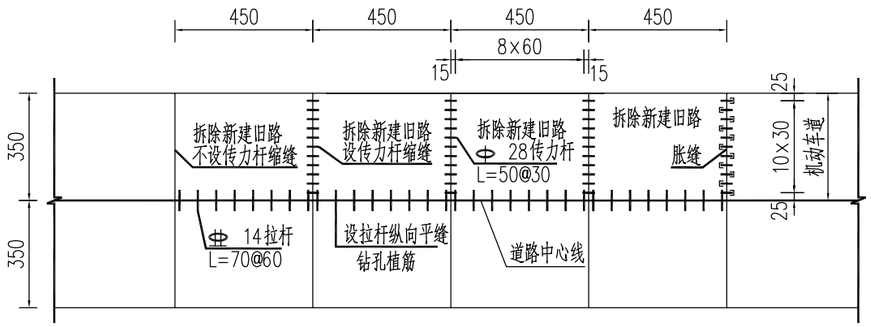

车行道砼板块划分及接缝构造(二)

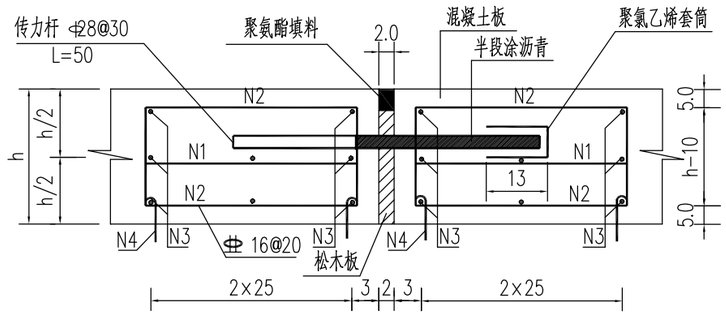

胀缝大样

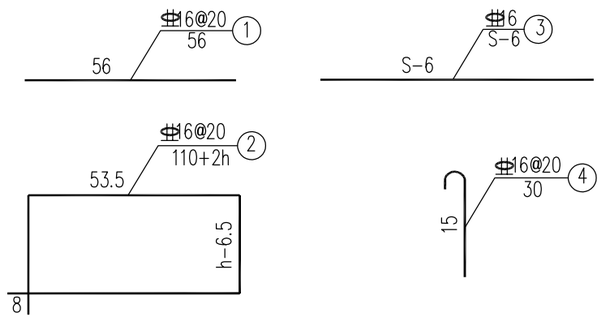

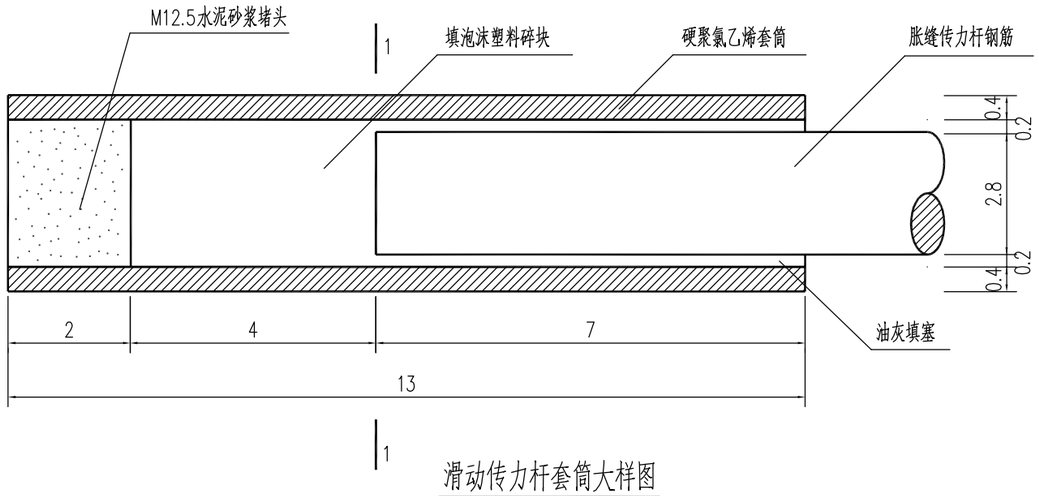

滑动传力杆套筒大样图

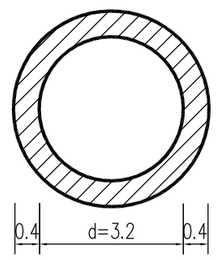

1--1

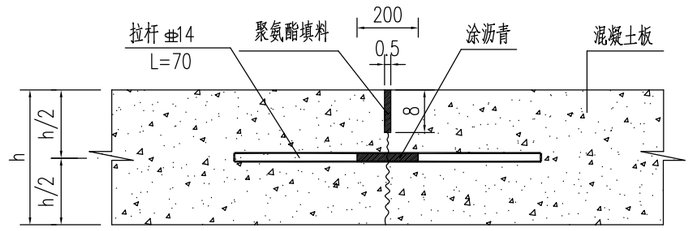

纵向缩缝

专业	签字	日期	专业	签字	日期
路			水		
道			排		
结			电		
构			气		

科设勘察设计有限公司 KESHE Keshe Survey and Design Co., Ltd.	工程名称 Project	2024年农村生活污水提升治理项目—鸿山镇（邱下村）	项目负责 Design Person in Charge	曾德飞	专业负责 Specialized Person in Charge	童辉	校对 Check	王涛	审定 Approved	陈晓玲	工程编号 Project No.	KS0208	图别 Drawing Sort	施工图
	图名 Drawing Name	路面接缝大样图（一）		孙亚芹	制图/设计 Drawing / Design	邹德姣	审查 Examiner	曾朝银	图号 Drawing No.	SS-02-05	版次 Version No.	A	日期 Date	2024.10

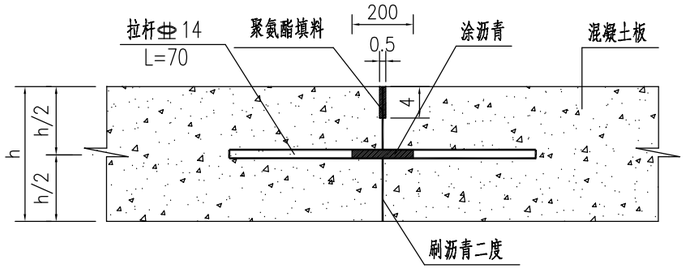

纵向施工缝

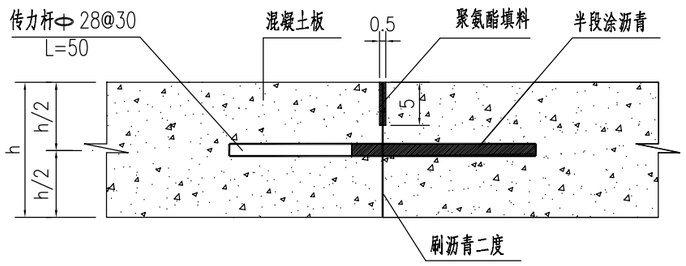

横向施工缝

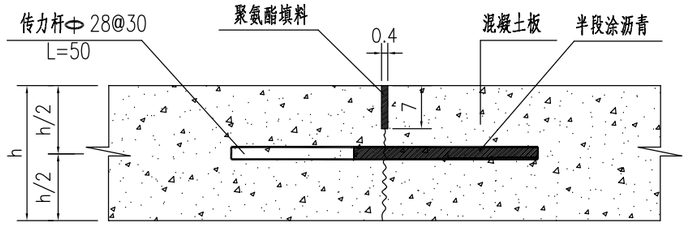

设传力杆假缝型

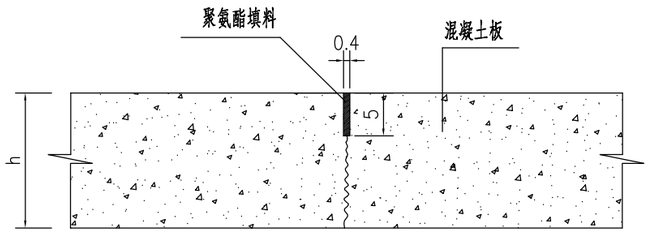

不设传力杆假缝型

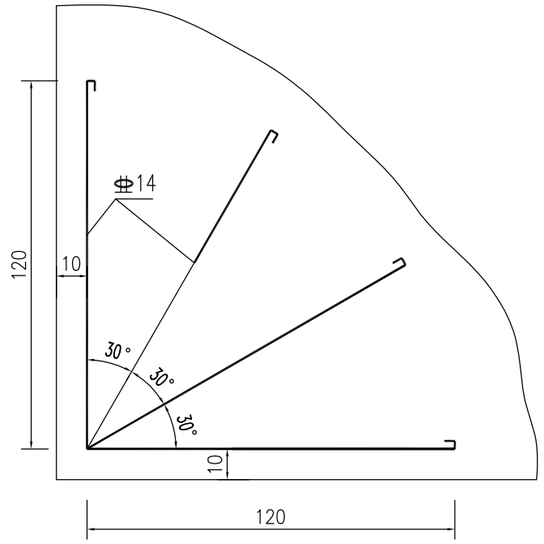

角隅补强钢筋设计图(直角)

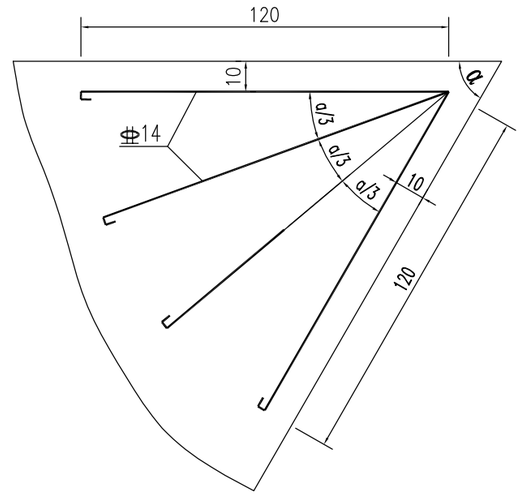

角隅补强钢筋设计图(锐角)

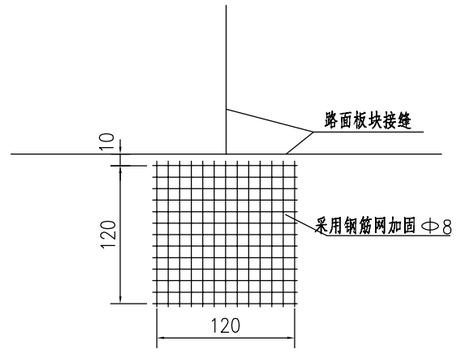

错缝板块加固示意图

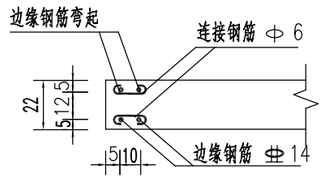

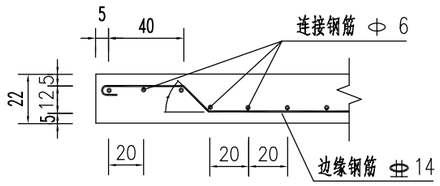

自由边边缘钢筋布置图

说明：

1、拉杆钢筋植入到原混凝土板（中间）内，需将原混凝土板用冲击钻打孔，打孔应平孔平打，打孔深度不小于25cm，粘结剂采用环氧树脂。然后将涂满环氧树脂的拉杆植入，如有空隙需补加粘结剂。

专业	签字	日期	专业	签字	日期
道路			排水		
结构			电气		

科设勘察设计有限公司 KESHE Keshe Survey and Design Co., Ltd.	工程名称 Project	2024年农村生活污水提升治理项目—鸿山镇（邱下村）	项目负责 Design Person in Charge	曾德飞		专业负责 Specialized Person in Charge	童辉		校对 Check	王涛		审定 Approved	陈晓玲		工程编号 Project No.	KS0208	图别 Drawing Sort	施工图
	图名 Drawing Name	路面接缝大样图（二）		孙亚芹		制图/设计 Drawing / Design	邹德姣		审查 Examiner	曾朝银		图号 Drawing No.	SS-02-05		版次 Version No.	A	日期 Date	2024.10

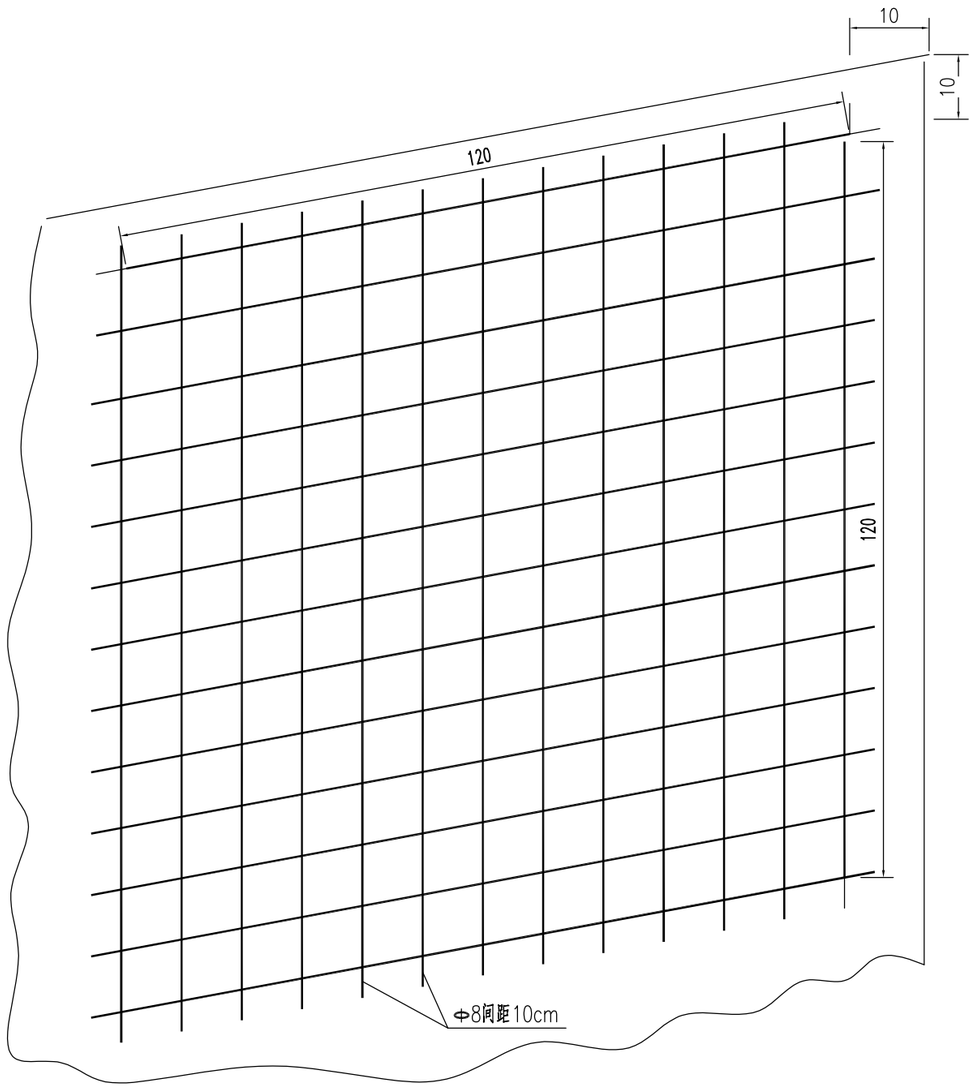

错缝处钢筋网补强设计图

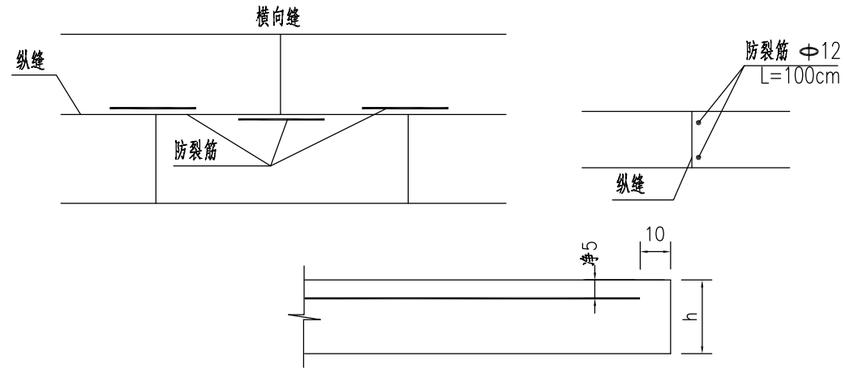

混凝土板错缝防裂钢筋布置图

说明：

1、本图尺寸单位厘米,钢筋直径以毫米计。
2、拉杆采用HRB400螺纹钢筋,其最外边的拉杆距横向接缝的距离不得小于10cm。
3、传力杆采用HPB300光圆钢筋,其最外边的传力杆距接缝或自由边距应为15~25cm,
胀缝传力杆的活动端与固定端每根方向相反布置。
4、套管顶部留空3cm,填以纱头或泡沫屑,套管内壁与钢筋相距1mm,套筒堵头为硬聚氯乙烯。
5、施工中应防止水泥砂浆渗入嵌缝板周围的缝中及套管内。
6、在临近小半径曲线和凹形竖曲线纵坡变换处,以及各平面交叉处,均应设置胀缝。
低温浇筑混凝土面层或选用膨胀性高的集料时，宜酌情确定是否设置胀缝。具体
参照JTG/TF30-2014《公路水泥砼路面施工技术细则》实施。
7、每日施工结束或临时中断施工时，必须设横向施工缝；一般横向施工缝的位置
尽量设在胀缝或缩缝内，一般每150米设置一道施工缝。
8、胀缝支架钢筋采用HPB300光圆钢筋。
9、图中“h”为水泥混凝土板的厚度，“S”为水泥混凝土路面板纵缝间距。
10、除交叉口处设胀缝外，其余路段每隔150m或遇有结构物相接处设胀缝。
11、除与现状砼路面相接处采用不设传力杆型胀缝外，其余均采用设传力杆型胀缝。
12、邻近胀缝的三条缩缝设传力杆,其余缩缝不设传力杆.
13、交叉口胀缝范围内均为不设传力杆缩缝。
14、自由板角上部,混凝土板锐角及胀缝角隅处设置角隅钢筋;错缝处设置防裂筋.
15、施工缝应位于缩缝或胀缝处,并应按所在横缝系缩缝或胀缝而采用相应的接缝构造.

专业	签字	日期	专业	签字	日期
路			水		
道			排		
结			电		
构			气		

科设勘察设计有限公司 KESHE Keshe Survey and Design Co., Ltd.	工程名称 Project	2024年农村生活污水提升治理项目—鸿山镇（邱下村）	项目负责 Design Person in Charge	曾德飞		专业负责 Specialized Person in Charge	童辉		校对 Check	王涛		审定 Approved	陈晓玲		工程编号 Project No.	KS0208	图别 Drawing Sort	施工图
	图名 Drawing Name	路面接缝大样图（三）		孙亚芹		制图/设计 Drawing / Design	邹德姣		审查 Examiner	曾朝银		图号 Drawing No.	SS-02-05		版次 Version No.	A	日期 Date	2024.10

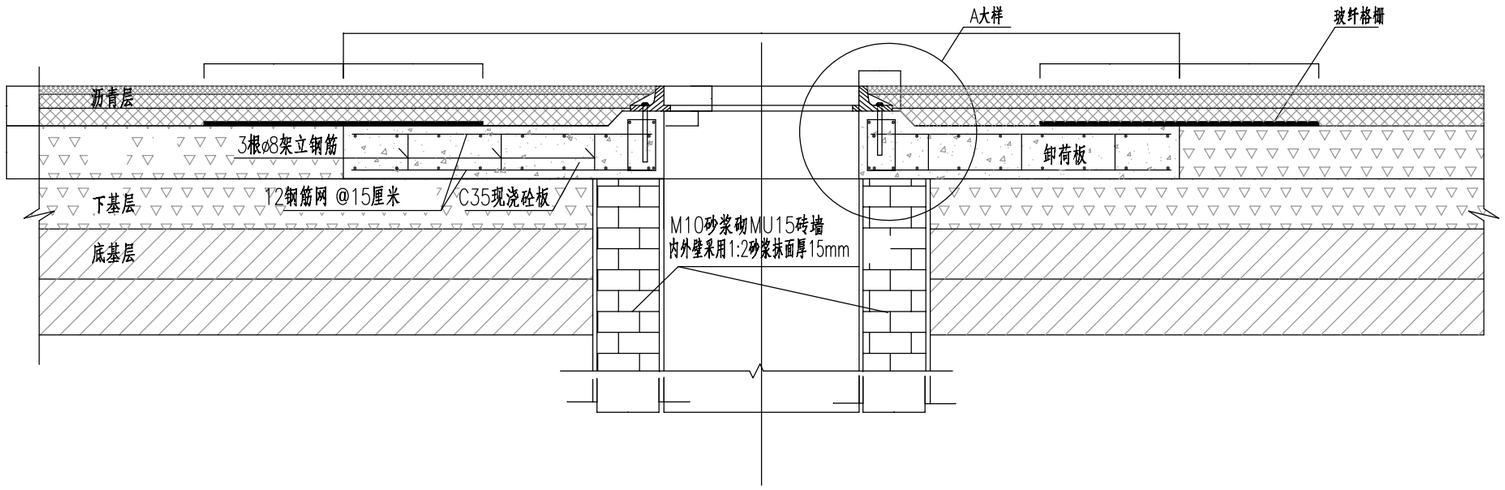

圆形检查井周边路面补强图 1:20

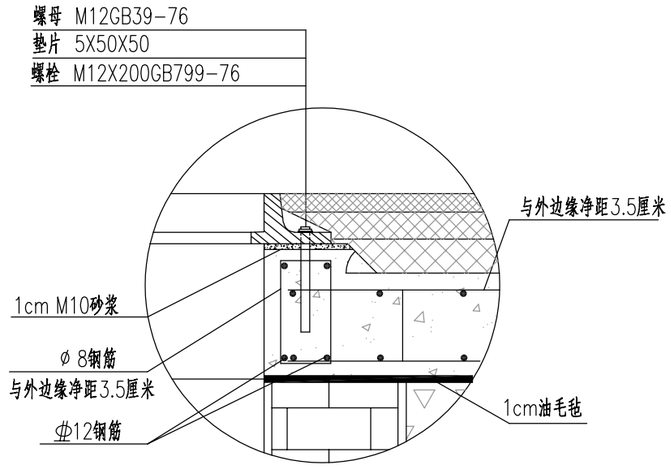

A大样 1:10

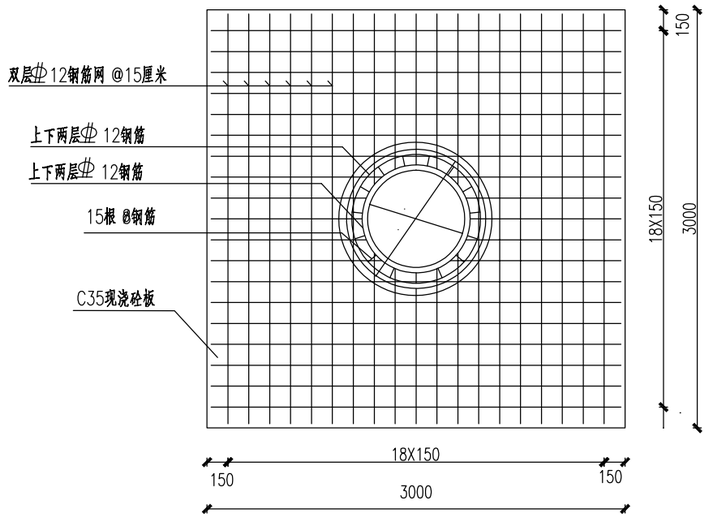

砼板配筋示意 1:40

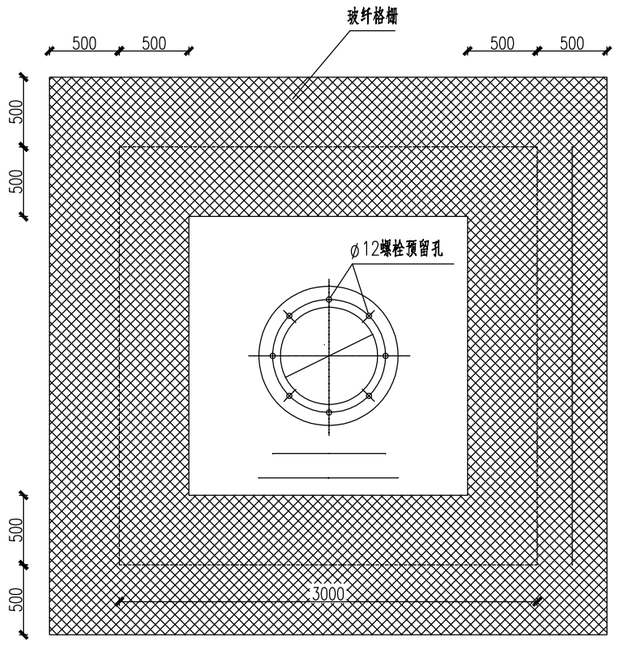

格栅布置示意 1:40

一个检查井补强钢筋数量表

钢筋号	钢筋简图	直径	每根长 (cm)	根数	总长 (m)	重量 (kg)	总重 (kg)
①	277.09 238.13 8 44.1 8 57.9	12	246.13	2	4.92	4.37	125.13
②		12	285.09	2	5.70	5.06	
③	12.2 12.2 8.2	ø8	48.8	15	7.32	2.89	
④	109	Φ12	109	8	8.72	7.74	
⑤	112	Φ12	112	16	17.92	15.91	
⑥	123.5	Φ12	123.5	16	19.76	17.55	
⑦	144	Φ12	144	56	80.64	71.61	

注:

1、图中尺寸均以毫米计；
2、卸荷板厚度H与凿毛后路面板相同（H=21cm），反开挖施工，板底基层应平整，密实;
3、卸荷板反开挖基层施工，卸荷板与面层之间设置幅宽1米玻纤格栅；
4、卸荷板浇铸时预留四对Ø2孔；
5、井身砌筑至路面结构层底，采用同口径钢板覆盖，然后摊铺基层，便于基层碾压及防止筑路材料掉落井内。当前基层施工完后，加高井身，钢板覆盖后施工上一级基层，依次类推。沥青下面层施工时井口同样以钢板覆盖,摊铺沥青上面层；
6、一个检查井补强玻纤格栅面积为12m²。

专业	签字	日期	专业	签字	日期
路			排水		
道			电气		
结构					

科设勘察设计有限公司 KESHE Keshe Survey and Design Co., Ltd.	工程名称 Project	2024年农村生活污水提升治理项目—鸿山镇（邱下村）	项目负责 Design Person in Charge	曾德飞	专业负责 Specialized Person in Charge	童辉	校对 Check	王涛	审定 Approved	陈晓玲	工程编号 Project No.	KS0208	图别 Drawing Sort	施工图
	图名 Drawing Name	检查井周边路面补强图		孙亚芹	制图/设计 Drawing / Design	邹德姣	审查 Examiner	曾朝银	图号 Drawing No.	SS-02-06	版次 Version No.	A	日期 Date	2024.10

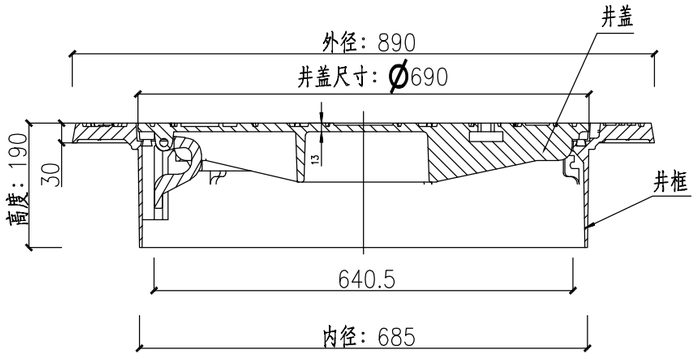

A-A 1:8

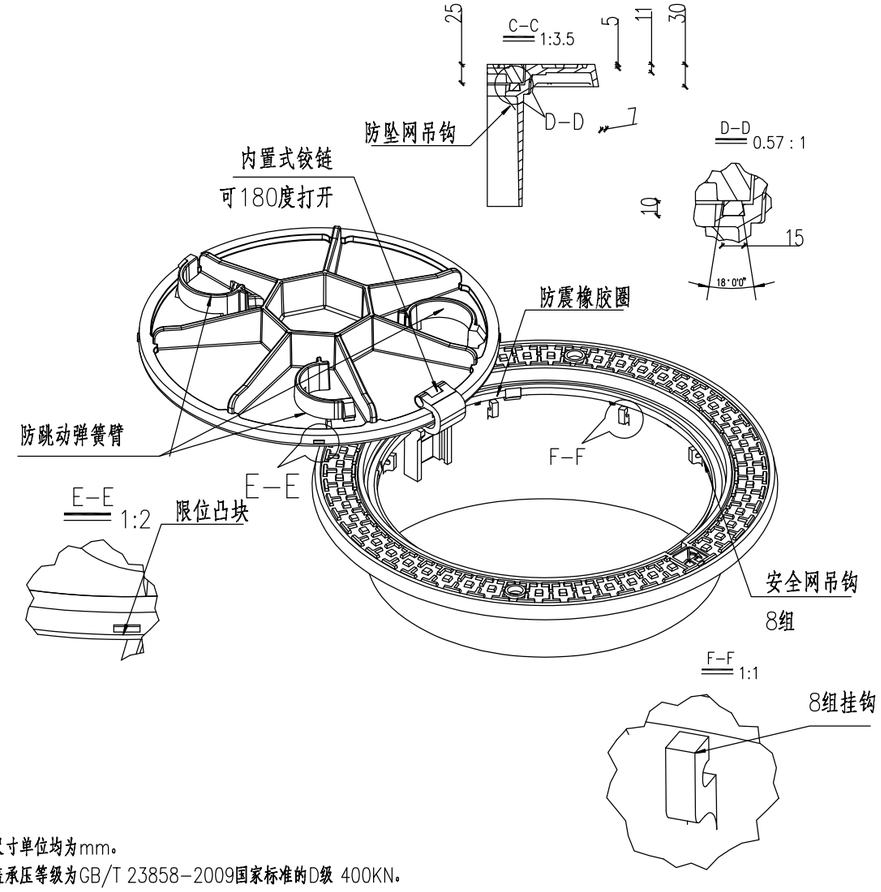

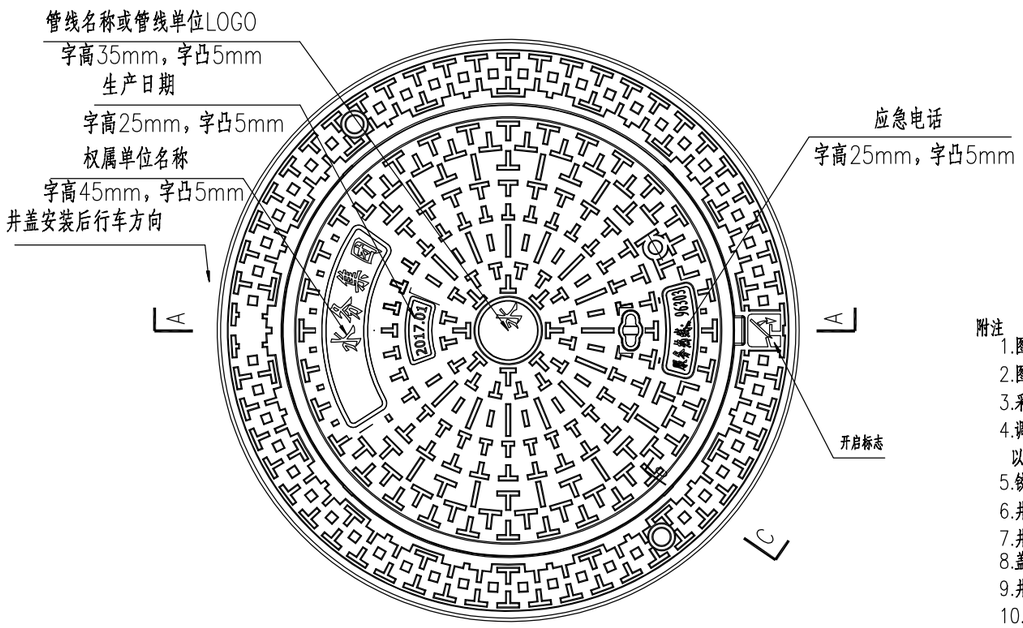

改进型防沉降井盖面图 1:8

附注

1.图中标注尺寸单位均为mm。
2.图中的井盖承压等级为GB/T 23858-2009国家标准的D级 400KN。
3.采用球墨铸铁作为材料，其标准符合国标QT500-7的要求。
4.调节环由厂家配套，旧路更换井盖的调节环宜采用铸铁结构，以减小开挖深度。
5.铰链及配件：采用活页式铸件为铰链主体，并配备碳钢或不锈钢销钉以及不锈钢弹簧。
6.井盖设施应具备防沉降功能，应可调节安装标高，应能将车轮荷载有效传递至路面结构。
7.井座与盖板接触面应加工一道凹槽安装嵌入式减振、防噪音弹性胶垫。胶垫厚度不应小于10mm，外露井座表面宜为2mm。
8.盖板宜采用弹性锁定结构设计，闭合后紧扣井座、不会意外开启或跳动发出响声，具备防响、减振、防弹跳的锁紧功能。
9.井盖设施必须经过喷涂防锈环氧树脂或沥青漆等防锈处理。
10.井座承载面底应用沥青混合料分层填充夯实，压实度应不低于周边沥青砼路面的设计要求。填充沥青与井盖设施、调节环、井筒的接触面应喷洒乳化沥青，确保接触面紧密结合。
11.井盖上标有的权属单位名称及标识仅为示意,字体采用魏碑体。
12.图上花纹仅为示意，实际以厂家提供的产品为准。
13.井盖及井座大小尺寸在满足使用功能的情况下可适当调整。
14.井盖内应设置安全网，安全网要求详见《井筒安全网示意图》。

专业	签字	日期	专业	签字	日期
道路			排水		
结构			电气		

科设勘察设计有限公司 Keshe Survey and Design Co., Ltd.	工程名称 Project	2024年农村生活污水提升治理项目—鸿山镇（邱下村）	项目负责 Design Person in Charge	曾德飞	专业负责 Specialized Person in Charge	童辉	校对 Check	王涛	审定 Approved	陈晓玲	工程编号 Project No.	KS0208	图别 Drawing Sort	施工图
	图名 Drawing Name	井盖大样图		孙亚芹	制图/设计 Drawing / Design	邹德姣	审查 Examiner	曾朝银	图号 Drawing No.	SS-02-07	版次 Version No.	A	日期 Date	2024.10

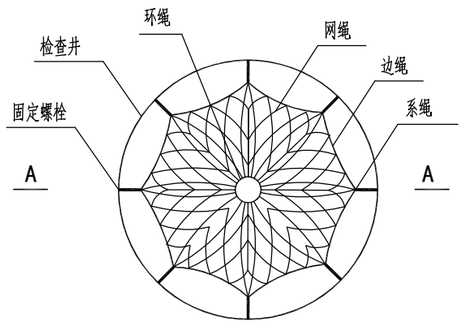

检查井筒安全网平面图

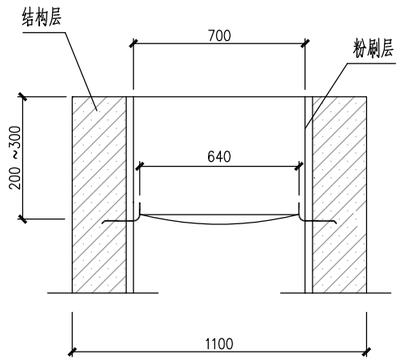

A-A

注:

1.本图尺寸单位为毫米;

2.河道检查井、预制装配式钢砼检查井均应设安全网。

3.塑料检查井设置内盖及防坠格板，做法参16S524-51~54页。

说明:

1、安全网

1.1、安全网网绳可采用锦纶、维纶、涤纶或其他材料制成，物理性能、耐候性应符合国家或行业标准的相关规定;

1.2、安全网网绳断裂强力应符合下表:

网类别	绳类别	断裂强力（N）
安全网	网绳、系绳	≥1000
	边绳	≥2000
	环绳	≥3000

施工严禁使用有断绳等已损坏的安全网。

2、固定螺栓

2.1、固定螺栓采用M6规格以上（直径大于等6毫米）带有挂钩的膨胀螺栓;

2.2、膨胀螺栓受力性能应满足下表:

螺栓规格(mm)	埋深(mm)	不同基（砌）体时的受力性能（公斤）							
		锚固在M10砖砌体上				锚固在C15混凝土上			
		拉力		剪力		拉力		剪力	
		允许值	极限值	允许值	极限值	允许值	极限值	允许值	极限值
M6	≥35	100	305	70	200	245	610	80	200
M8	≥45	225	675	105	319	540	1350	150	375

2.3、材质

固定螺栓采用不锈钢或更好的耐腐蚀等级的材质。

3、安装

3.1、用8副固定螺栓固定于检查井井壁的砖砌体墙或混凝土上，固定螺栓沿检查井井筒内同一水平面均匀分布，挂钩朝上;

3.2、安全网的8个系绳和边绳分别悬挂在对应的挂钩上;

3.3、安全网需安装于同一水平面，距离检查井井口20-30cm的坚固墙体上;

3.4、初始下垂高度：安全网安装后的初始下垂高度不宜超过10cm;

3.5、安全防坠网安装完成后需要对其进行坠落测试，参见《GB/T8834-2006 绳索有关物理和机械性能的测定》，测试合格后方可验收。

4、其余未尽事宜均按照国家相关规定执行。

5、参考标准:

GB 5725-2009 安全网

JB/ZQ4763-2006 膨胀螺栓

GB/T 22795-2008 混凝土用膨胀型锚栓 型式与尺寸

《福建省城镇排水管道检查井防坠落安全网标准》DBJ/T13-184-2014

《排水管道维护安全技术规程》

专业	签字	日期	专业	签字	日期
排水			道路		
电气			结构		

科设勘察设计有限公司 KESHE Keshe Survey and Design Co., Ltd.	工程名称 Project	2024年农村生活污水提升治理项目—鸿山镇（邱下村）	项目负责 Design Person in Charge	曾德飞	专业负责 Specialized Person in Charge	童辉	校对 Check	王涛	审定 Approved	陈晓玲	工程编号 Project No.	KS0208	图别 Drawing Sort	施工图
	图名 Drawing Name	检查井安全网安装详图		孙亚芹	制图/设计 Drawing / Design	邹德姣	审查 Examiner	曾朝银	图号 Drawing No.	SS-02-08	版次 Version No.	A	日期 Date	2024.10

A型主要材料表

序号	名称	规格	材料	单位	数量
1	井筒	按设计	塑料	m	–
2	排出管	按设计	塑料	m	–
3	接户管	按设计	塑料	m	–
4	有流槽90°弯头井座	按设计	塑料	个	1

A型主要尺寸表(mm)

井座连接 井筒外径d	排出管 管径de	接户管 管径de	井座长		井座高
			L1	L2	H1
200	160	160	115	40	250
300	160	160	170	40	270
	200	200	170	60	320
	250	250	170	60	360
	315	315	170	60	420

B型主要材料表

序号	名称	规格	材料	单位	数量
1	井筒	按设计	塑料	m	–
2	排出管	按设计	塑料	m	–
3	接户管	按设计	塑料	m	–
5	有流槽90°弯头井座	按设计	塑料	个	1
6	井筒多接头	按设计	塑料	个	1

B型主要尺寸表(mm)

井座连接 井筒外径d	排出管 管径de	接户管 管径de	井座长	井座高	井筒多头接高	
			L1	H2	H3	H4
200	110	160	115	240	80	210
	160	200	115	280	80	210
315	110	160	170	260	100	210
	160	200	170	310	100	210
	160	250	170	350	100	210
	160	315	170	410	100	210

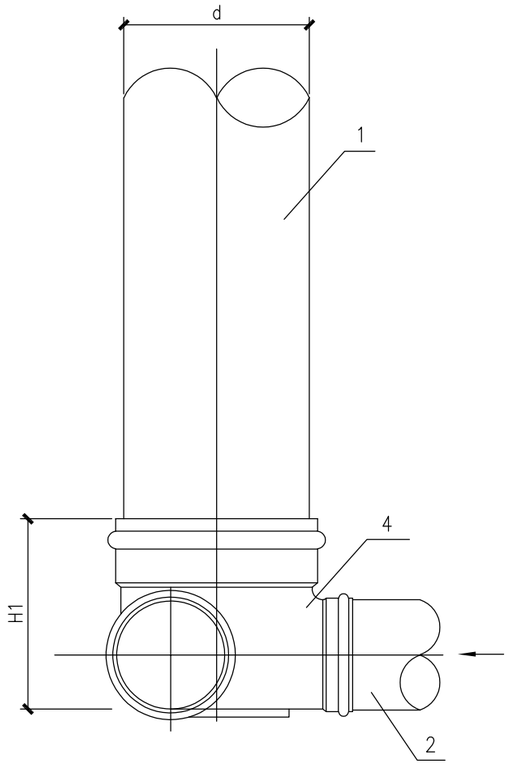

A型立面图

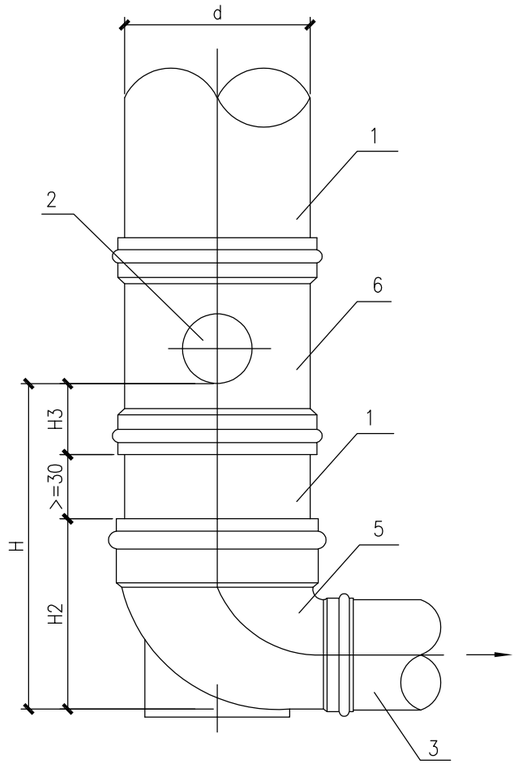

B型立面图

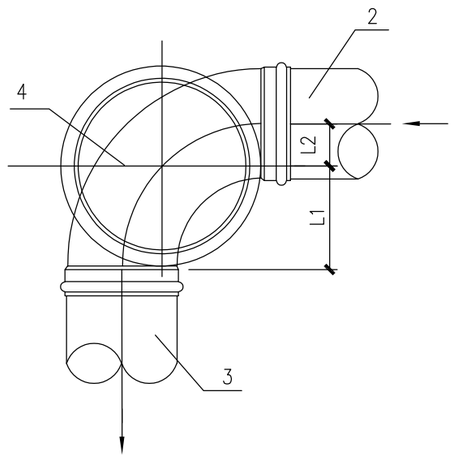

A型平面图

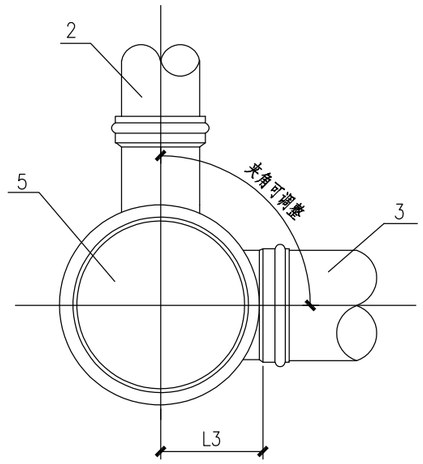

B型平面图

专业	签字	日期	专业	签字	日期
道路			排水		
结构			电气		

科设勘察设计有限公司 KESHE Keshe Survey and Design Co., Ltd.	工程名称 Project	2024年农村生活污水提升治理项目—鸿山镇（邱下村）	项目负责 Design Person in Charge	曾德飞	专业负责 Specialized Person in Charge	童辉	校对 Check	王涛	审定 Approved	陈晓玲	工程编号 Project No.	KS0208	图别 Drawing Sort	施工图
	图名 Drawing Name	起始检查井连接		孙亚芹	制图/设计 Drawing / Design	邹德姣	审查 Examiner	曾朝银	图号 Drawing No.	SS-02-09	版次 Version No.	A	日期 Date	2024.10

A型主要材料表

序号	名称	规格	材料	单位	数量
1	井筒	按设计	塑料	个	1
3	有流槽90°-45°四通井座	按设计	塑料	个	1
5	排出管	按设计	塑料	m	–
6	接户管	按设计	塑料	m	–
7	45°弯头	按设计	塑料	个	1

A型主要尺寸表(mm)

井座连接井筒外径d	排出管管径de	接户管管径de	井座长 L1	井座高 H1	排出管最小间距 L2
300	110	160	330	270	160
	160	200	370	320	210
	160	250	380	360	210

B型主要材料表

序号	名称	规格	材料	单位	数量
1	井筒	按设计	塑料	个	1
2	井筒多接头	按设计	塑料	个	1
4	有流槽直通式井座	按设计	塑料	个	1
5	排出管	按设计	塑料	m	–
6	接户管	按设计	塑料	m	–
7	45°弯头	按设计	塑料	个	1

B型主要尺寸表(mm)

井座连接井筒外径d	排出管管径de	接户管管径de	井座长 L3	井座高 H2	井筒多头接高 H3	井筒多头接高 H4	排出管最小间距 L4
200	110	160	230	250	80	210	150
	160	200	230	290	80	210	200
315	110	160	340	270	100	210	160
	160	200	340	320	100	210	210
	160	250	340	360	100	210	210
	160	315	340	420	100	210	210

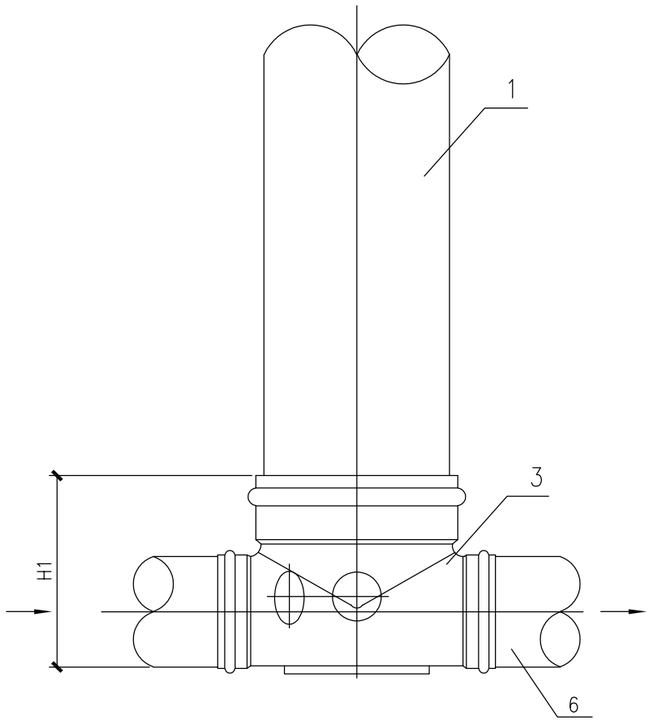

A型立面图

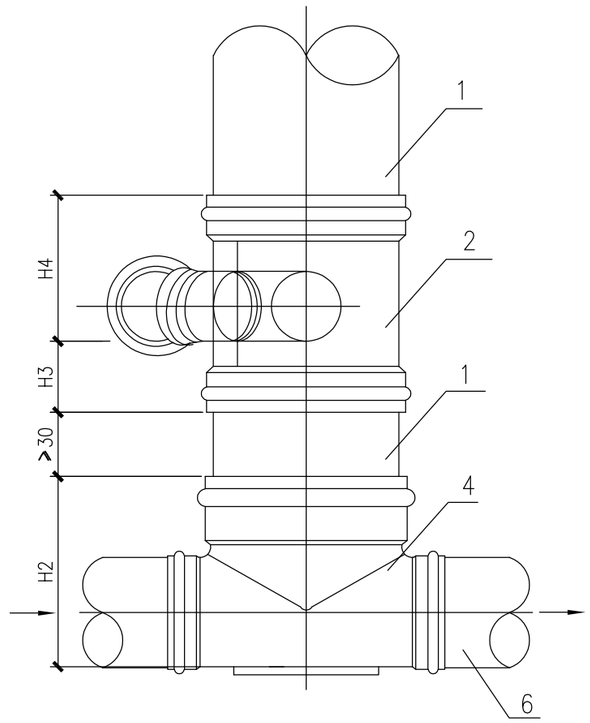

B型立面图

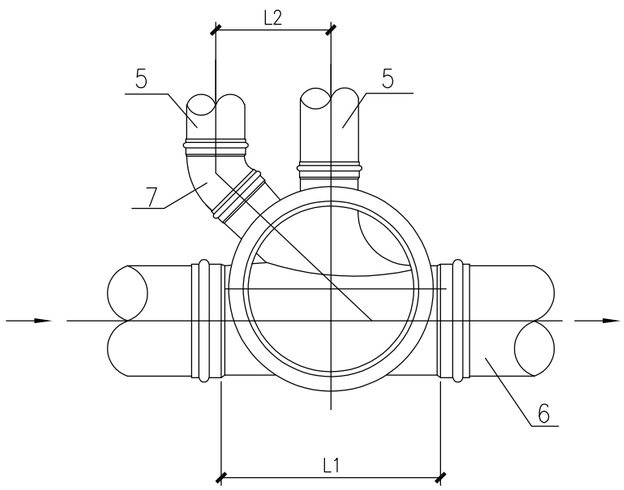

A型平面图

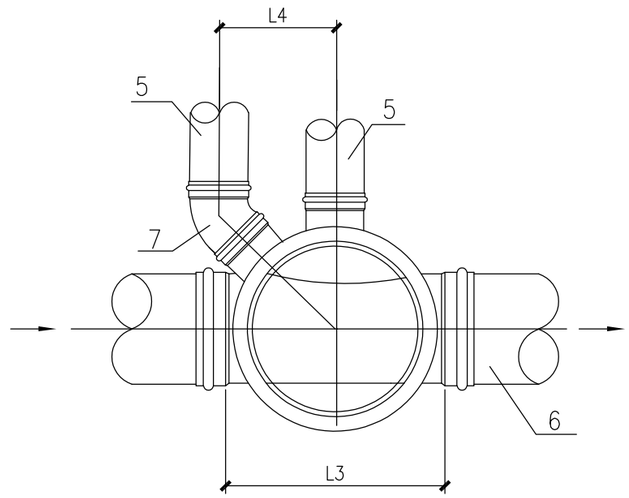

B型平面图

日期			
签字			
专业	排水	电气	
日期			
签字			
专业	道路	结构	

科设勘察设计有限公司 KESHE Keshe Survey and Design Co., Ltd.	工程名称 Project	2024年农村生活污水提升治理项目—鸿山镇（邱下村）	项目负责 Design Person in Charge	曾德飞	专业负责 Specialized Person in Charge	童辉	校对 Check	王涛	审定 Approved	陈晓玲	工程编号 Project No.	KS0208	图别 Drawing Sort	施工图
	图名 Drawing Name	两根排出管连接		孙亚芹	制图/设计 Drawing / Design	邹德姣	审查 Examiner	曾朝银	图号 Drawing No.	SS-02-10	版次 Version No.	A	日期 Date	2024.10

C型主要材料表

序号	名称	规格	材料	单位	数量
1	井筒	按设计	塑料	个	1
2	井筒多接头	按设计	塑料	个	1
4	有流槽直通式井座	按设计	塑料	个	1
5	排出管	按设计	塑料	m	–
6	接户管	按设计	塑料	m	–
7	45°弯头	按设计	塑料	个	2

D型主要材料表

序号	名称	规格	材料	单位	数量
1	井筒	按设计	塑料	个	1
2	井筒多接头	按设计	塑料	个	1
4	有流槽直通式井座	按设计	塑料	个	1
5	排出管	按设计	塑料	m	–
6	接户管	按设计	塑料	m	–
7	45°弯头	按设计	塑料	个	3

C、D型主要尺寸表(mm)

井座连接井筒外径d	排出管管径de	接户管管径de	井座长	井座高	井筒多头接高		排出管最小间距
			L3	H2	H3	H4	L4
200	110	160	230	250	80	210	150
	160	200	230	290	80	210	200
315	110	160	340	270	100	210	160
	160	200	340	320	100	210	210
	160	250	340	360	100	210	210
	160	315	340	420	100	210	210

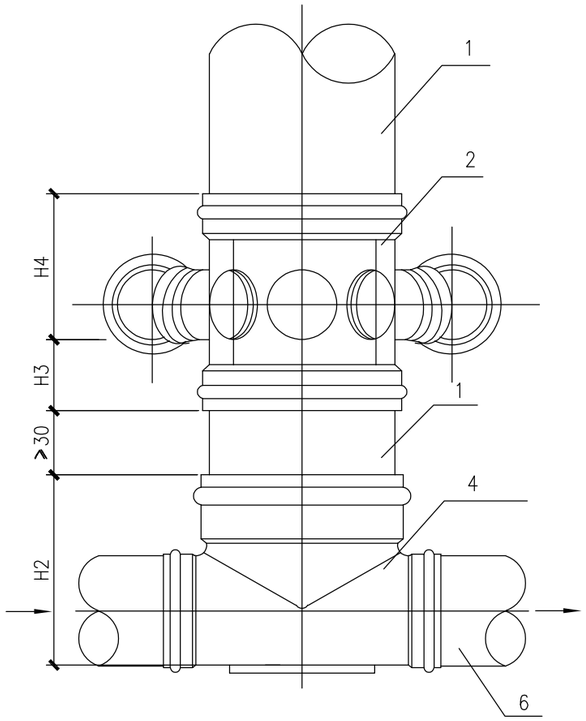

C型立面图

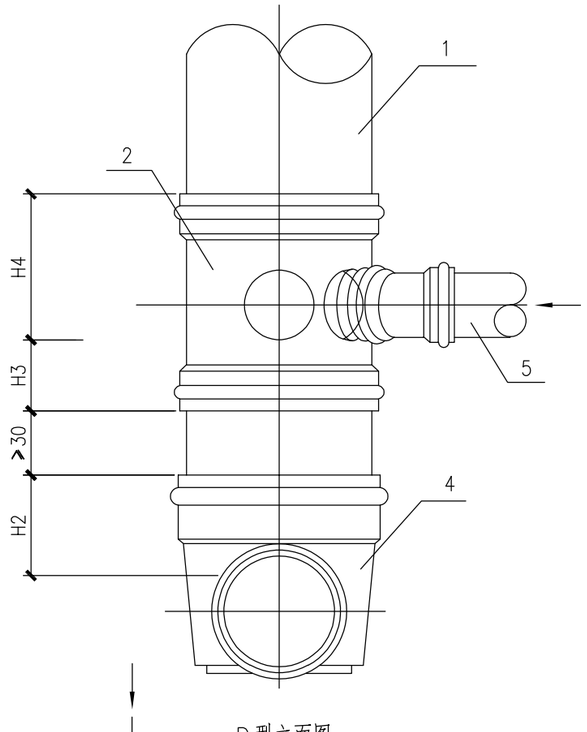

D型立面图

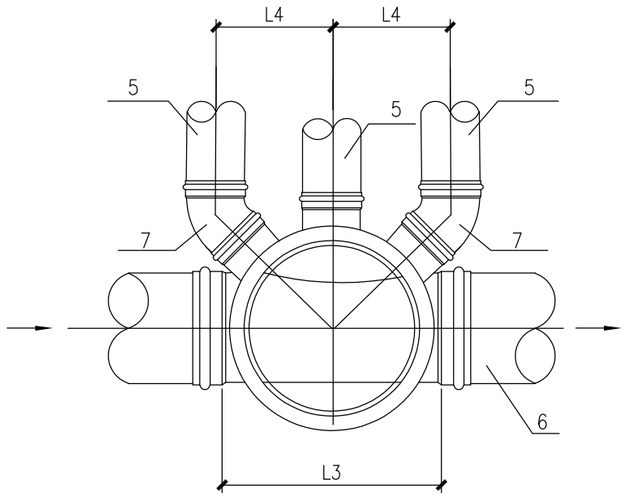

C型平面图

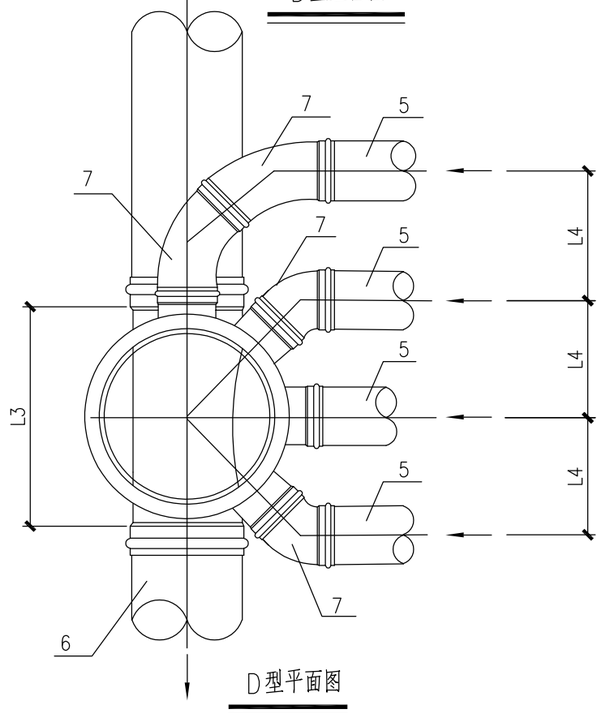

D型平面图

专业	日期	签字
排水		
电气		
道路		
结构		

科设勘察设计有限公司 KESHE Keshe Survey and Design Co., Ltd.	工程名称 Project	2024年农村生活污水提升治理项目—鸿山镇（邱下村）	项目负责 Design Person in Charge	曾德飞	专业负责 Specialized Person in Charge	童辉	校对 Check	王涛	审定 Approved	陈晓玲	工程编号 Project No.	KS0208	图别 Drawing Sort	施工图
	图名 Drawing Name	多根排出管连接		孙亚芹	制图/设计 Drawing / Design	邹德姣	审查 Examiner	曾朝银	图号 Drawing No.	SS-02-11	版次 Version No.	A	日期 Date	2024.10

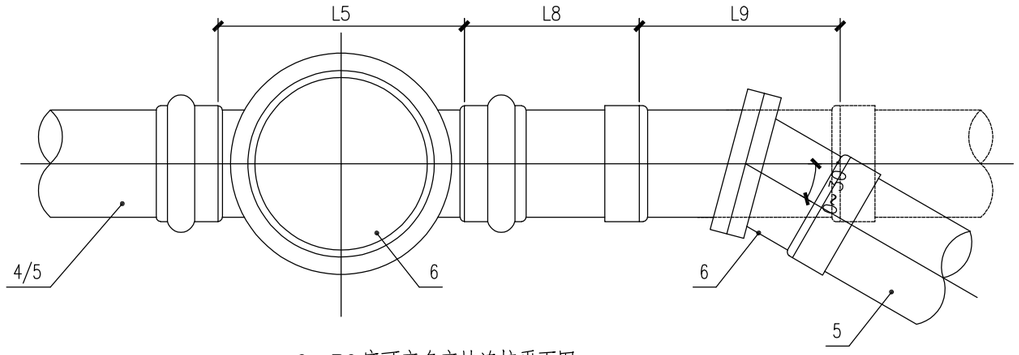

0-30度可变角变坡连接平面图

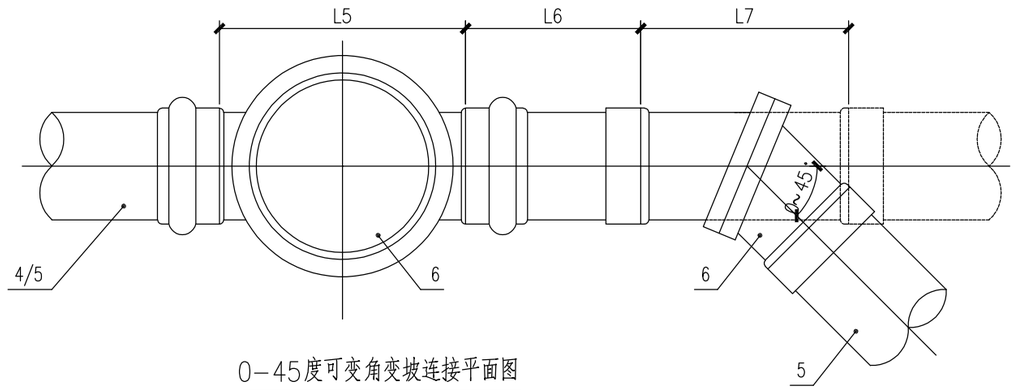

0-45度可变角变坡连接平面图

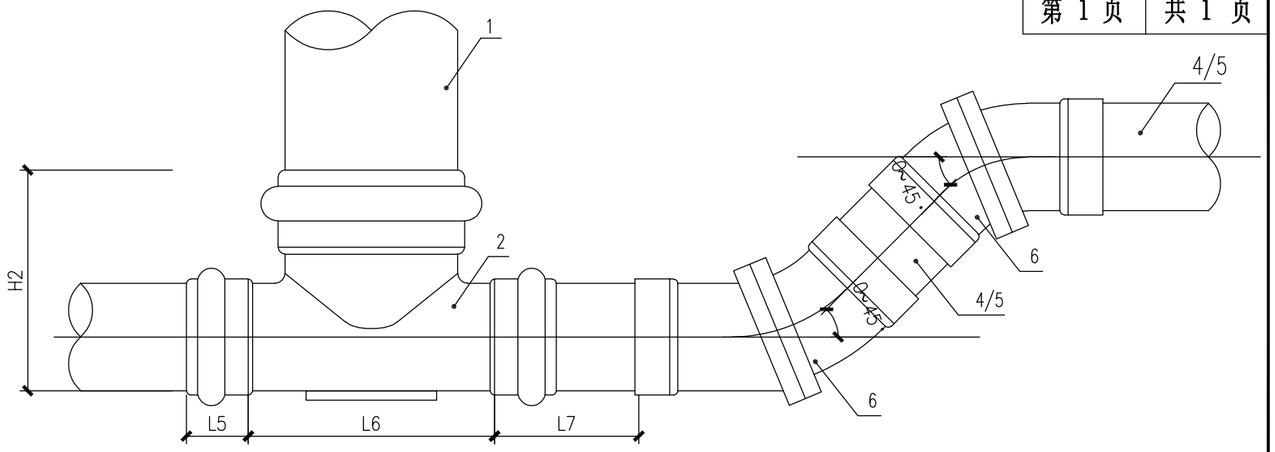

可变角变坡连接立面图

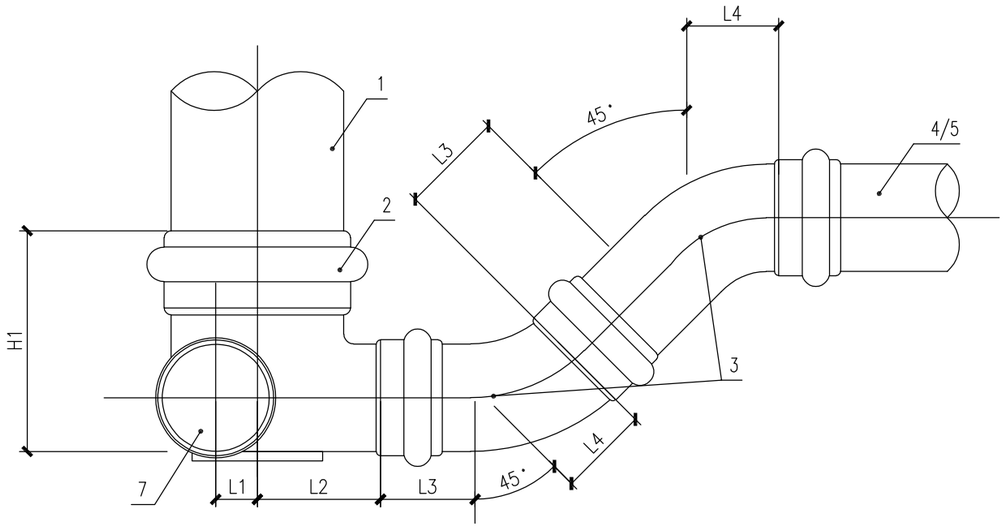

立面图

弯头变坡连接主要材料表

序号	名称	规格	材料	单位	数量
1	井筒	按平面	塑料	个	1
2	有流槽 90° 弯头井座	按平面	塑料	个	1
3	45° 弯头	按平面	塑料	个	2
4	排出管	按平面	塑料	m	--
5	接户管	按平面	塑料	m	--
6	可变角接头	按平面	塑料	个	2

调整坡度主要尺寸表 (mm)

井座连接井筒外径 d	接户管管径 de	接户管管径 de	井座长		连接尺寸		连接尺寸					井座高 H1	井座高 H2
			L1	L2	L3	L4	L5	L6	L7	L8	L9		
200	160	160	40	115	100	40	230	140	100	--	--	250	250
315	160	160	40	170	100	40	230	140	100	--	--	270	270
	200	200	60	170	120	40	340	--	--	170	95	320	320
450	315	315	80	240	200	40				--	--	530	530

说明：

1. 弯头变坡连接亦可采用 11.25°、22.5°弯头连接。
2. 弯头亦可用于调整平面或空间角度，但不得倒坡。
3. 0~30°可变角接头连接为胶圈密封双承式； 0~45°可变角接头连接为粘接双承式。

专业	签字	日期	专业	签字	日期
道路结构			排水电气		

科设勘察设计有限公司 Keshe Survey and Design Co., Ltd.	工程名称 Project	2024年农村生活污水提升治理项目—鸿山镇（邱下村）	项目负责 Design Person in Charge	曾德飞	专业负责 Specialized Person in Charge	童辉	校对 Check	王涛	审定 Approved	陈晓玲	工程编号 Project No.	KS0208	图别 Drawing Sort	施工图
	图名 Drawing Name	坡度或角度调整连接大样图(可变角、弯头)		孙亚芹	制图/设计 Drawing / Design	邹德姣	审查 Examiner	曾朝银	图号 Drawing No.	SS-02-12	版次 Version No.	A	日期 Date	2024.10

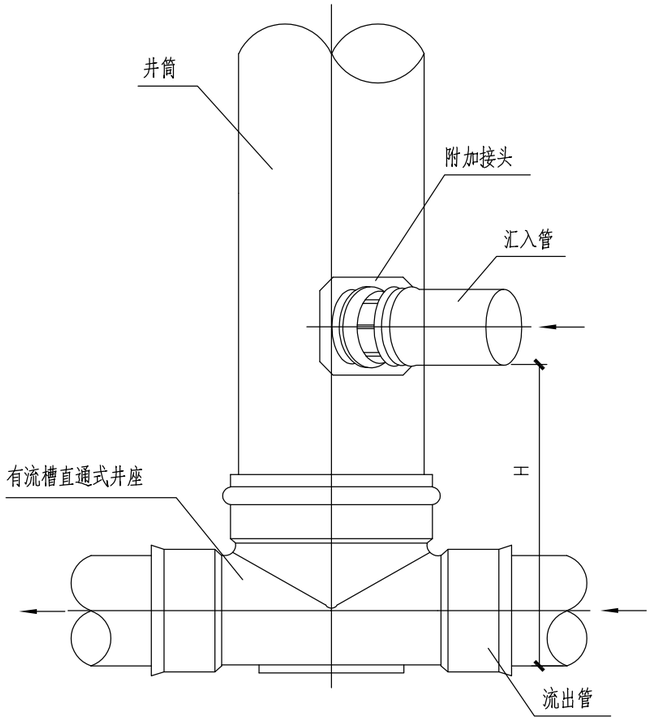

A型立面图

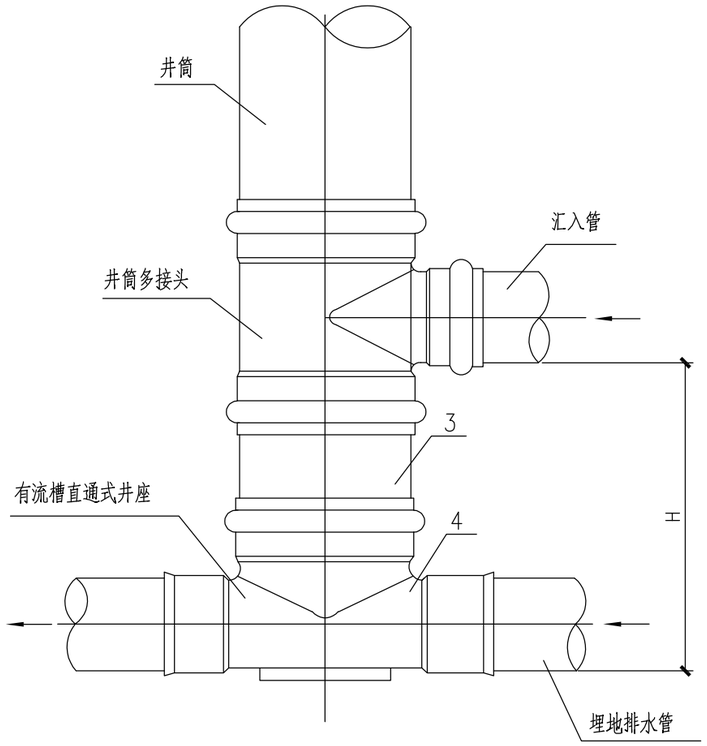

B型立面图

汇入管与检查井连接方式临界值（最小值）H（mm）

井筒直径mm	流出管管径mm	汇入管直径（mm）									
		A型附加接头						B型井筒多接头			
		75	110	160	200	250	315	110	160	400	500
200	160	300	300	–	–	–	–	350	350	–	–
	200	320	320	–	–	–	–	370	370	–	–
315	160	300	300	320	320	–	–	400	400	–	–
	200	350	350	350	350	–	–	450	450	–	–
	250	400	400	400	400	–	–	500	500	–	–
450	250	–	420	420	430	450	–	550	550	–	–
	315	–	480	480	480	500	–	600	600	–	–
	400	–	570	570	580	580	–	700	700	–	–
630	400	–	610	610	620	620	620	–	–	800	800
	500	–	710	710	720	720	720	–	–	900	900
	630	–	840	840	850	850	850	–	–	1000	1000
	710	–	920	920	930	930	930	–	–	1100	1100
	800	–	1010	1020	1030	1040	1050	–	–	1200	1200

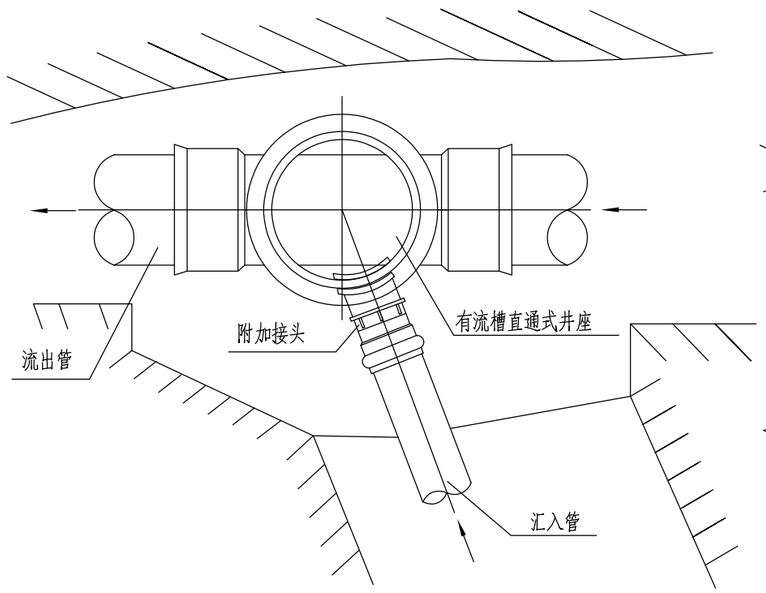

A型平面图

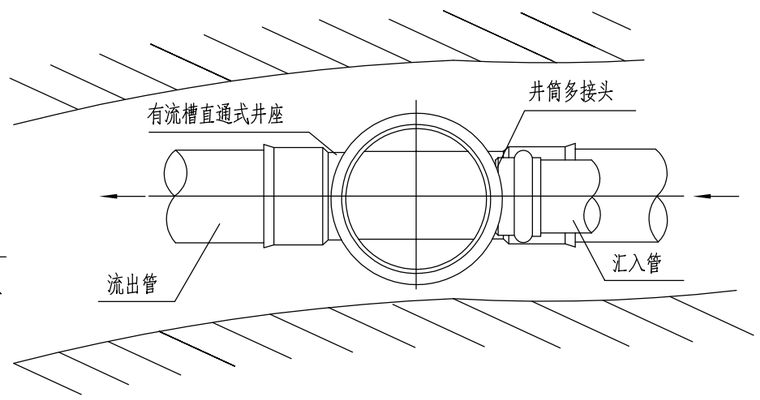

B型平面图

说明：1、如在检查井处汇入管与流出管管底标高之差大于上表中规定的值，可在主管线两侧井筒上现场设置附加接头。

2、如连接管径大于下表时，不应采用附加接头，而应在检查井井筒上采用井筒多头接配件。

井筒连接附加接头最大管径

井筒直径mm	附加接头连接管径mm
200	≤110
315	≤200
450	≤250
630	≤315

3、可在井筒不同高度和角度接入多个附加接头，但以不影响井筒强度为准。

专业	签字	日期	专业	签字	日期
道路			排水		
结构			电气		

科设勘察设计有限公司 KESHE Keshe Survey and Design Co., Ltd.	工程名称 Project	2024年农村生活污水提升治理项目—鸿山镇（邱下村）	项目负责 Design Person in Charge	曾德飞	专业负责 Specialized Person in Charge	童辉	校对 Check	王涛	审定 Approved	陈晓玲	工程编号 Project No.	KS0208	图别 Drawing Sort	施工图
	图名 Drawing Name	附加接头、井筒多接头连接		孙亚芹	制图/设计 Drawing / Design	邹德姣	审查 Examiner	曾朝银	图号 Drawing No.	SS-02-13	版次 Version No.	A	日期 Date	2024.10

A型主要材料表

序号	名称	规格	材料	单位	数量
1	污水检查井井座	按设计	塑料	个	1
3	井筒	按设计	塑料	m	–
4	偏心渐扩异径接头	按设计	塑料	个	2
6	汇入管	按设计	塑料	m	–
7	汇出管	按设计	塑料	m	–

A型主要尺寸表(mm)

井座连接井筒外径d	汇入管管径de	流出管管径de	井座长	偏心渐扩异径接头		井座高
			L1	规格de	L2	H1
200	160	160	230	160×75	110	250
	160	160	230	160×110	110	250
	200	200	230	200×110	110	290
	200	200	230	200×110	110	290
315	160	160	340	160×75	110	270
	160	160	340	160×110	110	270
	200	200	340	200×110	110	320
	200	200	340	200×160	110	320
	250	250	340	250×160	120	360
	250	250	340	250×200	120	360
	315	315	340	315×160	170	420
	315	315	340	315×200	150	420
	315	315	340	315×250	120	420

B型主要尺寸表(mm)

井座连接井筒外径d	汇入管管径de	流出管管径de	井座长	偏心渐扩异径接头		井座高	
			L3	规格de	L4	H2	H3
450	315	315	480	315×160	80	300	450
	315	315	480	315×200	80	300	450
	315	315	480	315×250	80	300	450
	400	400	480	400×315	110	300	540
630	400	400	680	400×315	110	300	550
	500	500	680	500×400	150	300	650
	630	630	680	630×500	170	300	780
	710	710	680	710×630	190	300	860
	800	800	680	800×710	210	300	950

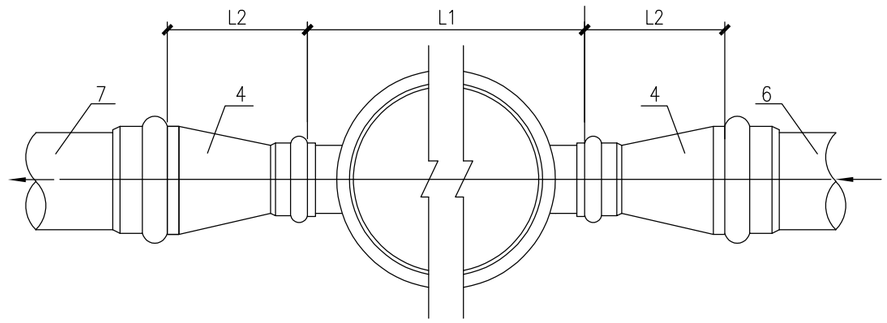

A型平面图

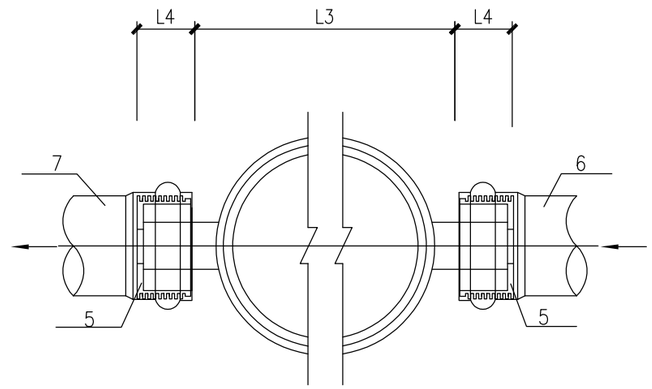

B型平面图

B型主要材料表

序号	名称	规格	材料	单位	数量
2	雨水检查井井座	按设计	塑料	个	1
3	井筒	按设计	塑料	m	–
5	偏心异径接头	按设计	塑料	个	2
6	汇入管	按设计	塑料	m	–
7	流出管	按设计	塑料	m	–

说明:

检查井井座与连接管道需要变径时，应选用变径接头，且符合下列要求:

1、污水检查井与连接管道应采用偏心渐扩异径接头

2、雨水检查井与连接管道应采用偏心异径接头

专业	签字	日期	专业	签字	日期
道路结构			排水电气		

科设勘察设计有限公司 Keshe Survey and Design Co., Ltd.	工程名称 Project	2024年农村生活污水提升治理项目—鸿山镇（邱下村）	项目负责 Design Person in Charge	曾德飞		专业负责 Specialized Person in Charge	童辉		校对 Check	王涛		审定 Approved	陈晓玲		工程编号 Project No.	KS0208	图别 Drawing Sort	施工图
	图名 Drawing Name	检查井井座与连接管道变径连接		孙亚芹		制图/设计 Drawing / Design	邹德姣		审查 Examiner	曾朝银		图号 Drawing No.	SS-02-14		版次 Version No.	A	日期 Date	2024.10

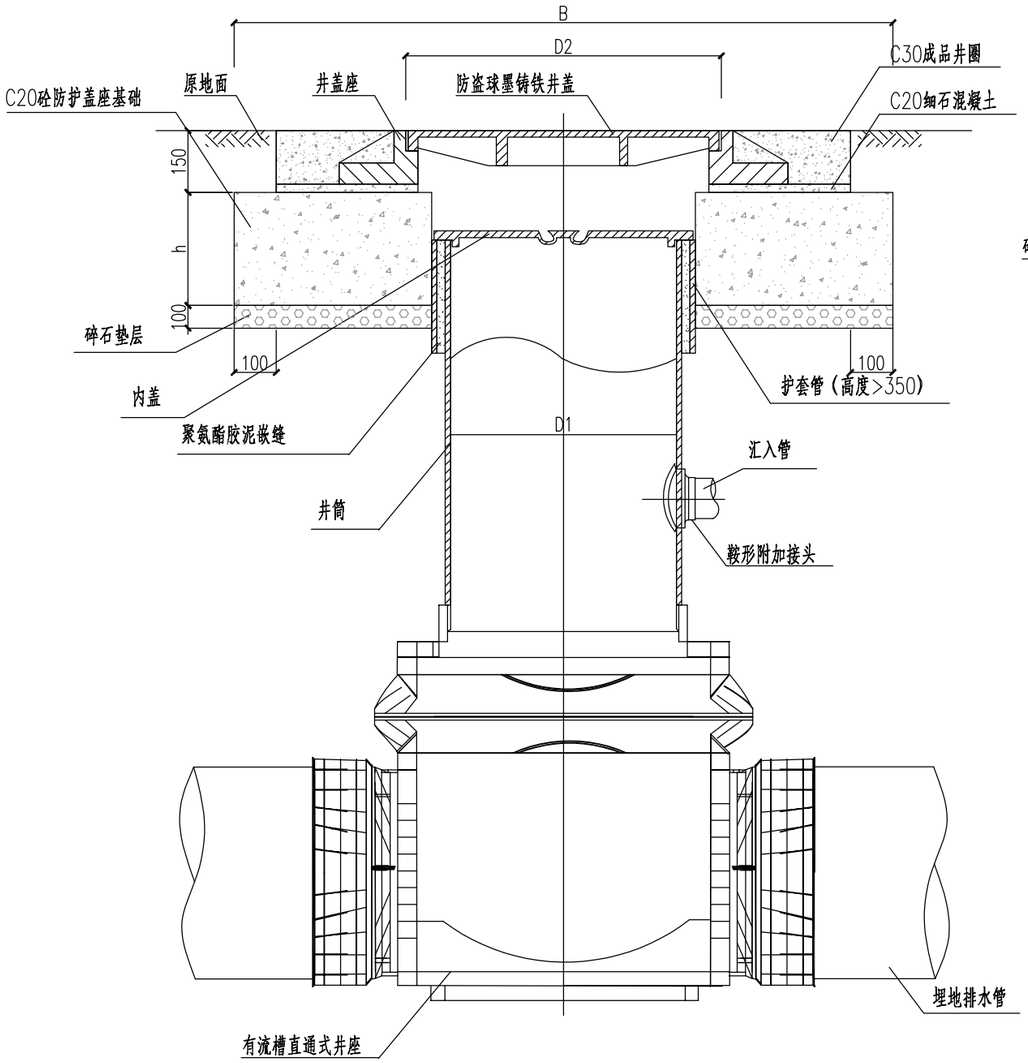

有防护井盖检查井（有流槽） 1:10

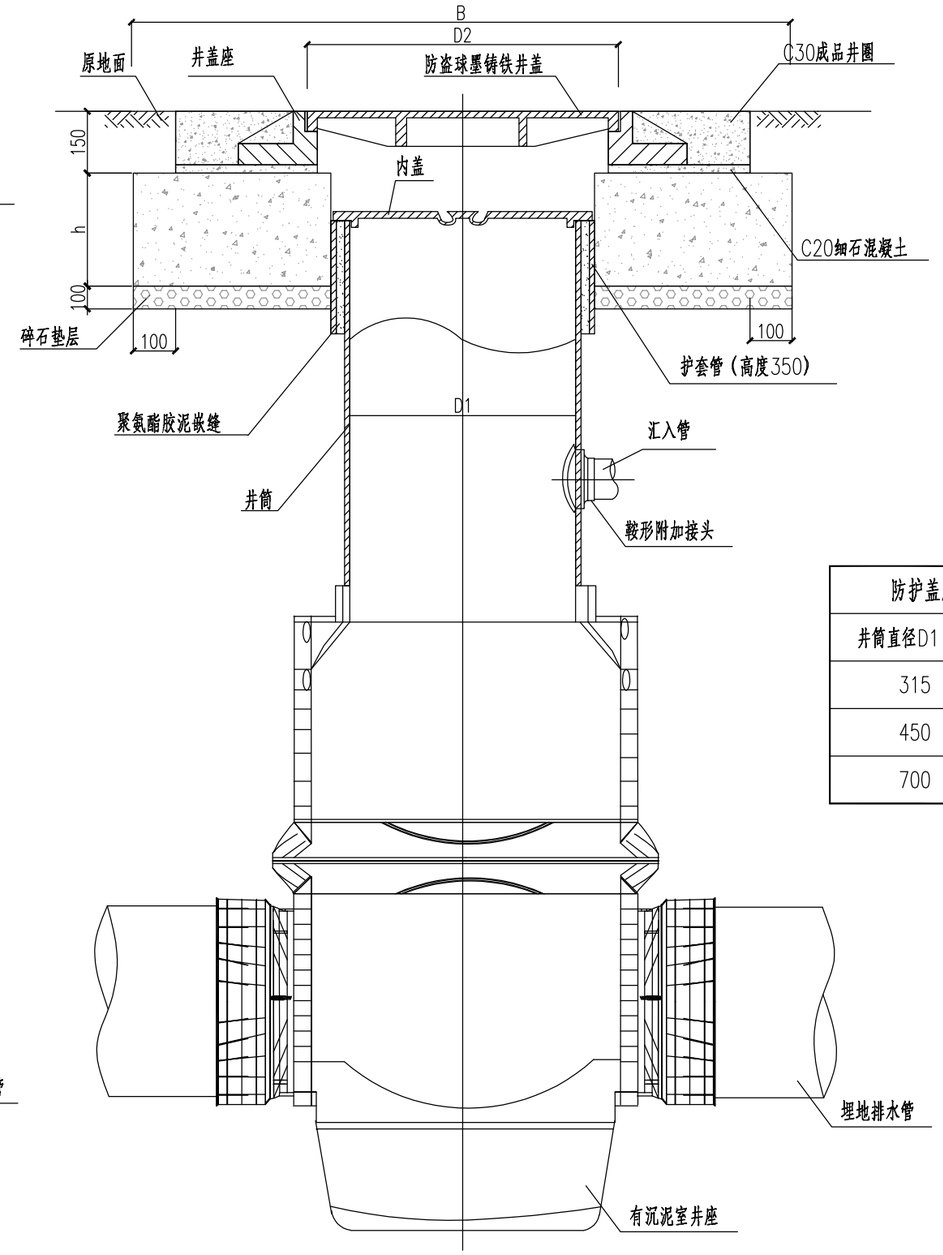

有防护井盖检查井（有沉泥室） 1:10

防护盖座的井盖选用表（mm）	
井筒直径D1（mm）	盖座直径D2（mm）
315	450
450	550
700	800

专业	签字	日期	专业	签字	日期
道路			排水		
结构			电气		

科设勘察设计有限公司 KESHE Keshe Survey and Design Co., Ltd.	工程名称 Project	2024年农村生活污水提升治理项目—鸿山镇（邱下村）	项目负责 Design Person in Charge	曾德飞	专业负责 Specialized Person in Charge	童辉	校对 Check	王涛	审定 Approved	陈晓玲	工程编号 Project No.	KS0208	图别 Drawing Sort	施工图
	图名 Drawing Name	检查井大样图		孙亚芹	制图/设计 Drawing / Design	邹德姣	审查 Examiner	曾朝银	图号 Drawing No.	SS-02-15	版次 Version No.	A	日期 Date	2024.10

防护盖座基础尺寸选用表（mm）

盖座地基承载力特征值（回填土经压实处理后）	315防护盖座				450防护盖座				630防护盖座			
	消防车道		非消防车道		消防车道		非消防车道		消防车道		非消防车道	
	B	h	B	h	B	h	B	h	B	h	B	h
80KPa	1550	500	1000	380	1600	420	1050	340	1650	360	1130	300
100KPa	1400	420	900	300	1450	360	1000	300	1500	300	1060	300
160KPa	1270	370	830	300	1340	340	920	300	1400	300	1010	270

注：图中井径 φ700的防护井座基础参照上表630防护盖座。

说明：

1、塑料检查井防护井盖安装详见 08SS523(页25)，适用于井深≤2m的检查井。
2、检查井盖采用防盗式球墨铸铁井盖，井盖质量应符合现行的《检查井盖》(GB/T 23858-2009)的要求，
球墨铸铁井盖及支座尺寸与连接详《球墨铸铁单层井盖及踏步施工》（14S501-1）。
3、塑料检查井基础参照08SS523（页31），井底砂碎石基础处理，其中碎石垫层厚度150mm，中粗砂垫层厚度50mm；
4、井筒回填不得采用淤泥、垃圾等，回填材料中不得夹带块石、砖以及其他有棱角的硬块物体。
检查井回填详见08SS523（页32）。
5、塑料检查井具体安装方法参照 08SS523。

专业	签字	日期	专业	签字	日期
道路			排水		
结构			电气		

科设勘察设计有限公司 KESHE Keshe Survey and Design Co., Ltd.	工程名称 Project	2024年农村生活污水提升治理项目—鸿山镇（邱下村）	项目负责 Design Person in Charge	曾德飞		专业负责 Specialized Person in Charge	童辉		校对 Check	王涛		审定 Approved	陈晓玲		工程编号 Project No.	KS0208	图别 Drawing Sort	施工图
	图名 Drawing Name	防护盖座基础尺寸选用表		孙亚芹		制图/设计 Drawing / Design	邹德姣		审查 Examiner	曾朝银		图号 Drawing No.	SS-02-16		版次 Version No.	A	日期 Date	2024.10

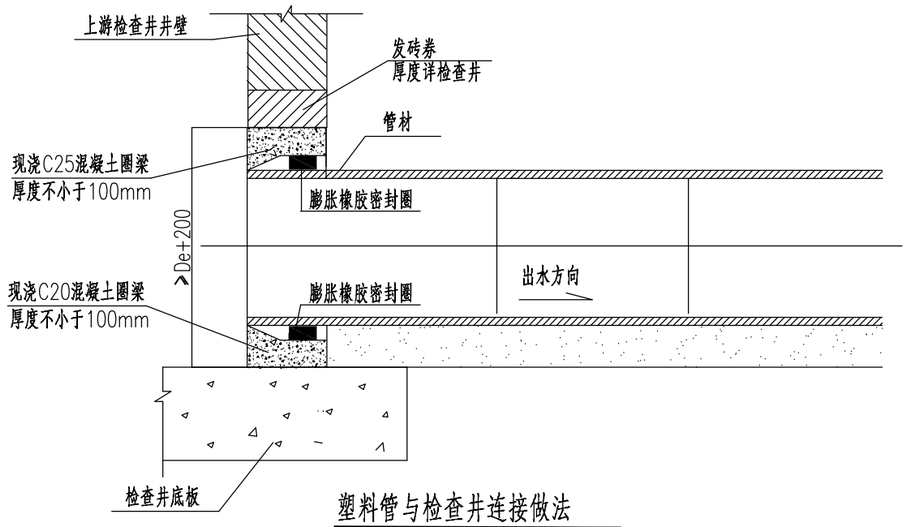

塑料管与检查井连接做法

注：1.图中De指外径。

科设勘察设计有限公司 KESHE Keshe Survey and Design Co., Ltd.	工程名称 Project	2024年农村生活污水提升治理项目—鸿山镇（邱下村）	项目负责 Design Person in Charge	曾德飞	专业负责 Specialized Person in Charge	童辉	校 对 Check	王 涛	审 定 Approved	陈晓玲	工程编号 Project No.	KS0208	图 别 Drawing Sort	施工图
	图 名 Drawing Name	塑料管道与检查井连接图		孙亚芹	制图/设计 Drawing / Design	邹德姣	审 查 Examiner	曾朝银	图 号 Drawing No.	SS-02-17	版 次 Version No.	A	日 期 Date	2024.10

专业	签字	日期	专业	签字	日期
道路			排水		
结构			电气		

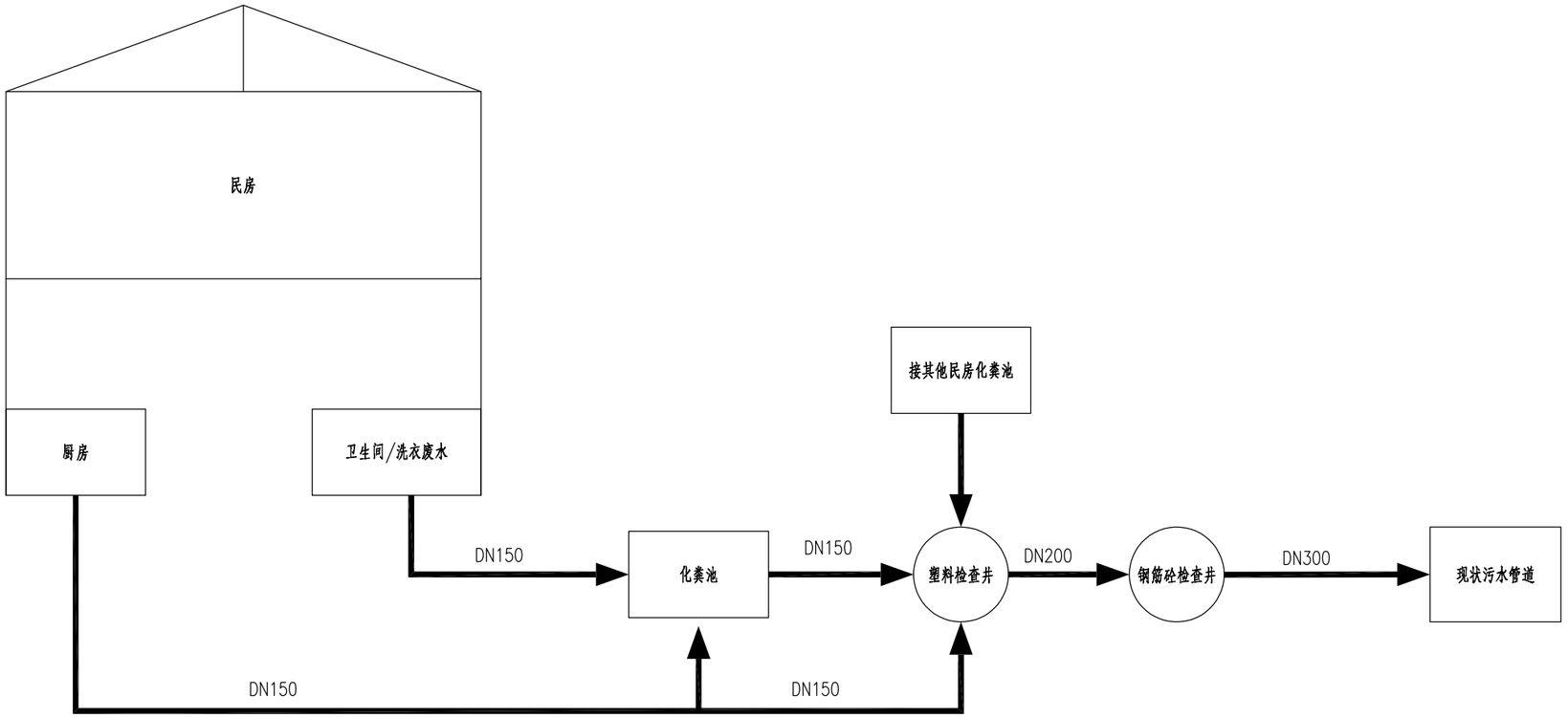

污水收集系统流程示意图

注：1、厨房废水可排入化粪池或直接排入检查井
2、村庄内餐饮饭店废水需经过隔油池方可接入检查井。

专业	签字	日期	专业	签字	日期
道路			排水		
结构			电气		

科设勘察设计有限公司 KESHE Keshe Survey and Design Co., Ltd.	工程名称 Project	2024年农村生活污水提升治理项目—鸿山镇（邱下村）	项目负责 Design Person in Charge	曾德飞	专业负责 Specialized Person in Charge	童辉	校对 Check	王涛	审定 Approved	陈晓玲	工程编号 Project No.	KS0208	图别 Drawing Sort	施工图
	图名 Drawing Name	接户管示意		孙亚芹	制图/设计 Drawing / Design	邹德姣	审查 Examiner	曾朝银	图号 Drawing No.	SS-02-18	版次 Version No.	A	日期 Date	2024.10

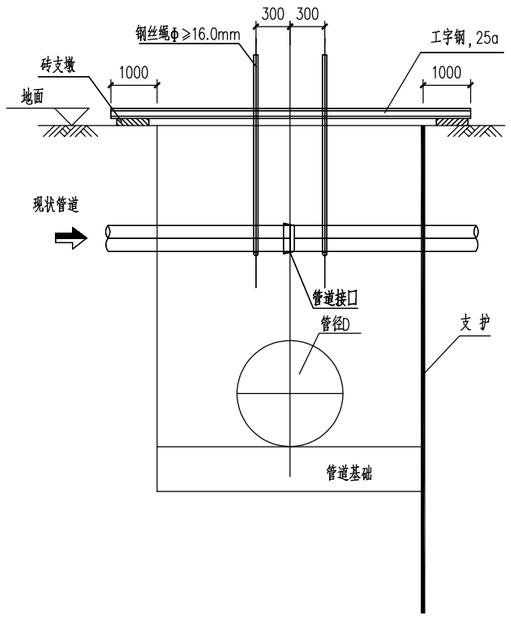

现状管道防护图（一）

适应于现状管线与设计管线交叉

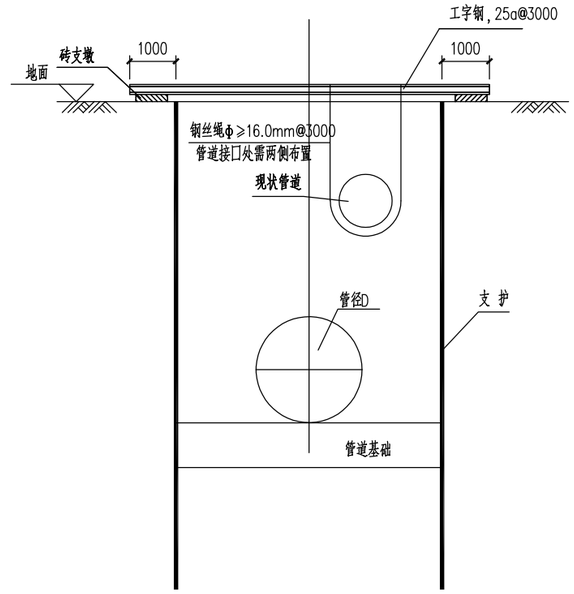

现状管道防护图（二）

适应于现状管线与设计管线平行

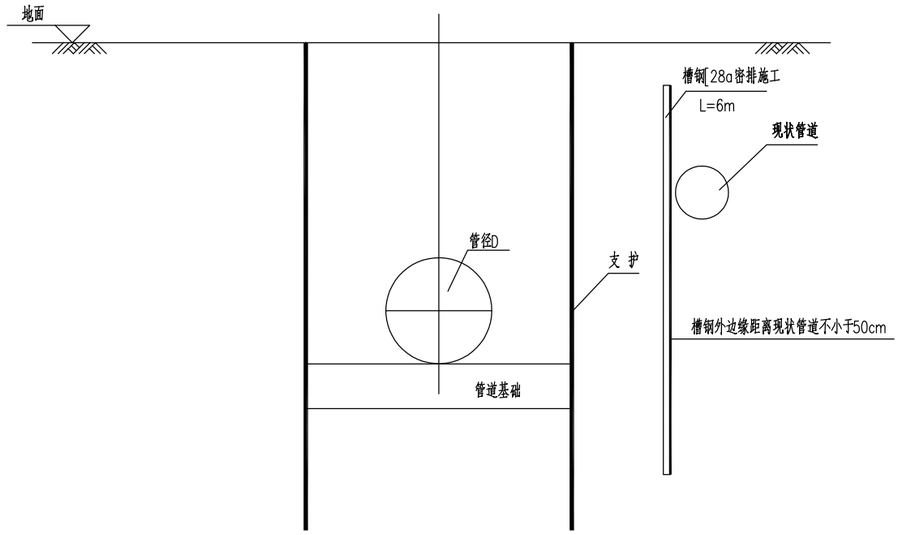

现状管道防护图（三）

适应于现状管线与设计管线施工沟槽毗邻，且与设计管线平行

说明:

1、本图尺寸单位：毫米；标高单位：米。

2、本图适用于给水管道现状管道保护。

3、由于管槽开挖施工范围现状管道形态多样，为保护现状设施的正常使用，现对现状管道提出通用的保护方案，施工时可根据现场情况选用。施工保护措施时与业主、监理及设计单位协商取得同意后实施。

4、管道开槽施工期间应注意保护现状管线，对于管径>500mm时应根据管材及管槽开挖情况征得相关单位同意后另行处理。

5、横跨沟槽现状排水管线质量差无法采取保护措施部分，需拆除后恢复。施工期间临时接通处理。

6、施工期间需对裸露供水管线进行检查，特别是对陈旧供水管道的焊接口及锈蚀部位的加固，防止焊接口断裂及爆裂。

7、既有管道保护措施施工时序：布置保护措施→局部开挖至管道层→将保护管道固定，确定安全后。→继续开挖至设计基槽底→施工完成回填拆除

专业	签字	日期	专业	签字	日期
路			排水		
道			电气		
结构					

科设勘察设计有限公司 KESHE Keshe Survey and Design Co., Ltd.	工程名称 Project	2024年农村生活污水提升治理项目—鸿山镇（邱下村）	项目负责 Design Person in Charge	曾德飞		专业负责 Specialized Person in Charge	童辉		校 对 Check	王 涛		审 定 Approved	陈晓玲		工程编号 Project No.	KS0208	图 别 Drawing Sort	施工图
	图 名 Drawing Name	现状给水管保护大样图		孙亚芹		制图/设计 Drawing / Design	邹德姣		审 查 Examiner	曾朝银		图 号 Drawing No.	SS-02-19		版 次 Version No.	A	日 期 Date	2024.10

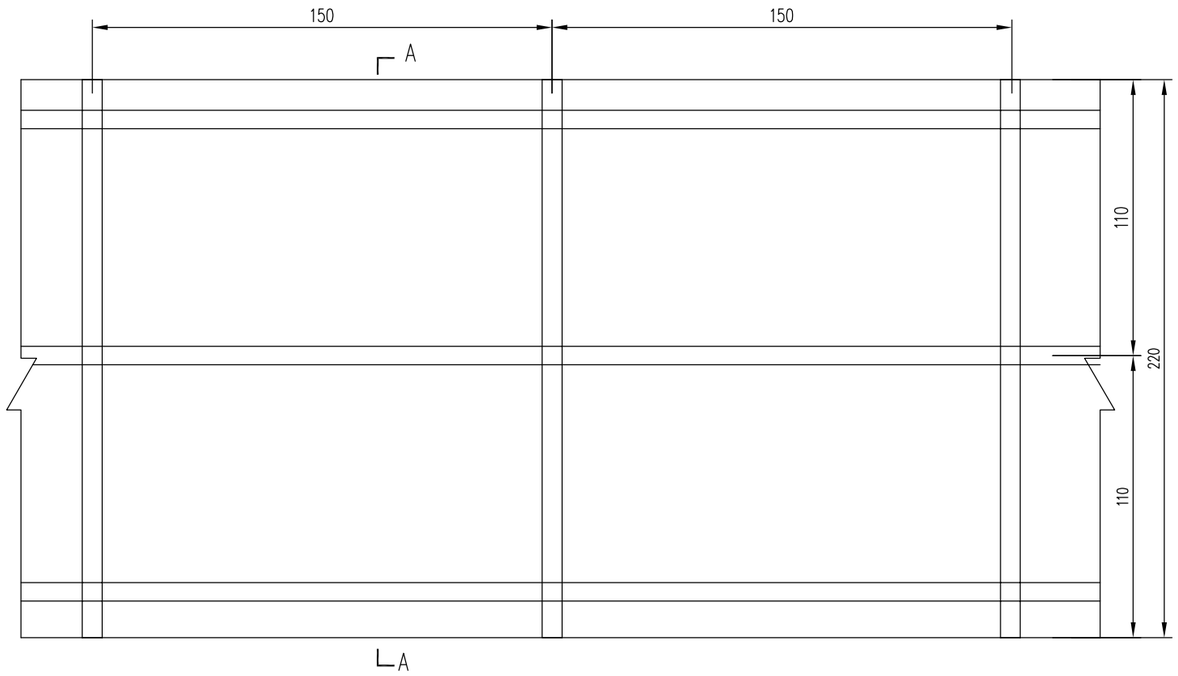

围挡立面图

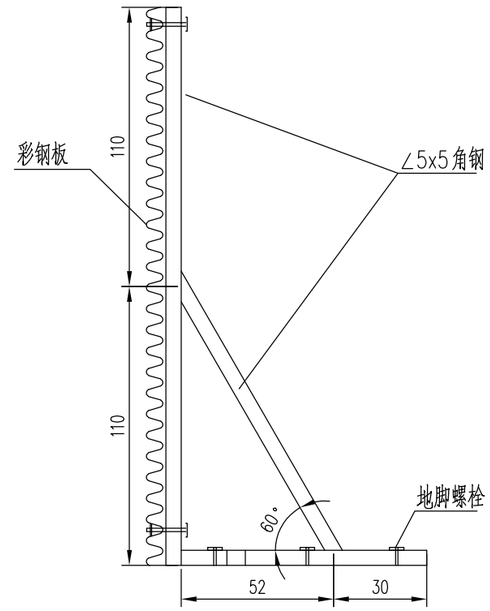

A-A断面

工程数量表

项 目	材 料	单位	数 量
围挡/2.2m	彩钢板	m^2	6.6
	∠5x5角钢	kg	64.83

说 明:

1. 本图尺寸除钢管、立柱直径以毫米计外，余均以厘米为单位。
2. 围挡采用彩钢板，白色油漆喷绘工程信息及提示。

专业	签字	日期	专业	签字	日期
排水			道路		
电气			结构		

科设勘察设计有限公司 KESHE Keshe Survey and Design Co., Ltd.	工程名称 Project	2024年农村生活污水提升治理项目—鸿山镇（邱下村）	项目负责 Design Person in Charge	曾德飞	专业负责 Specialized Person in Charge	童辉	校 对 Check	王 涛	审 定 Approved	陈晓玲	工程编号 Project No.	KS0208	图 别 Drawing Sort	施工图
	图 名 Drawing Name	施工围挡大样图（一）		孙亚芹	制图/设计 Drawing / Design	邹德姣	审 查 Examiner	曾朝银	图 号 Drawing No.	SS-02-20	版 次 Version No.	A	日 期 Date	2024.10

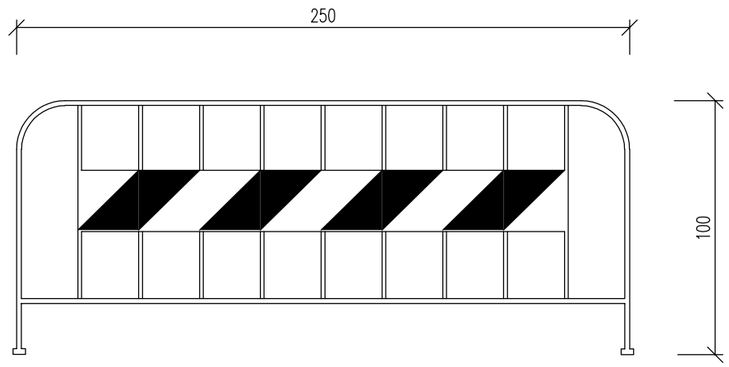

临时围挡

说 明:

1. 本图用于局部D200、D300管段及De160、De110管道的敷设临时围挡
2. 这段主要处于房前屋后，房子间隔小，除了依靠现场围墙、房屋当做临时围挡外，还需考虑临时围挡。

专业	签字	日期	专业	签字	日期
道路			排水		
结构			电气		

科设勘察设计有限公司 KESHE Keshe Survey and Design Co., Ltd.	工程名称 Project	2024年农村生活污水提升治理项目—鸿山镇（邱下村）	项目负责 Design Person in Charge	曾德飞	专业负责 Specialized Person in Charge	童辉	校 对 Check	王 涛	审 定 Approved	陈晓玲	工程编号 Project No.	KS0208	图 别 Drawing Sort	施工图
	图 名 Drawing Name	施工围挡大样图（二）		孙亚芹	制图/设计 Drawing / Design	邹德姣	审 查 Examiner	曾朝银	图 号 Drawing No.	SS-02-20	版 次 Version No.	A	日 期 Date	2024.10

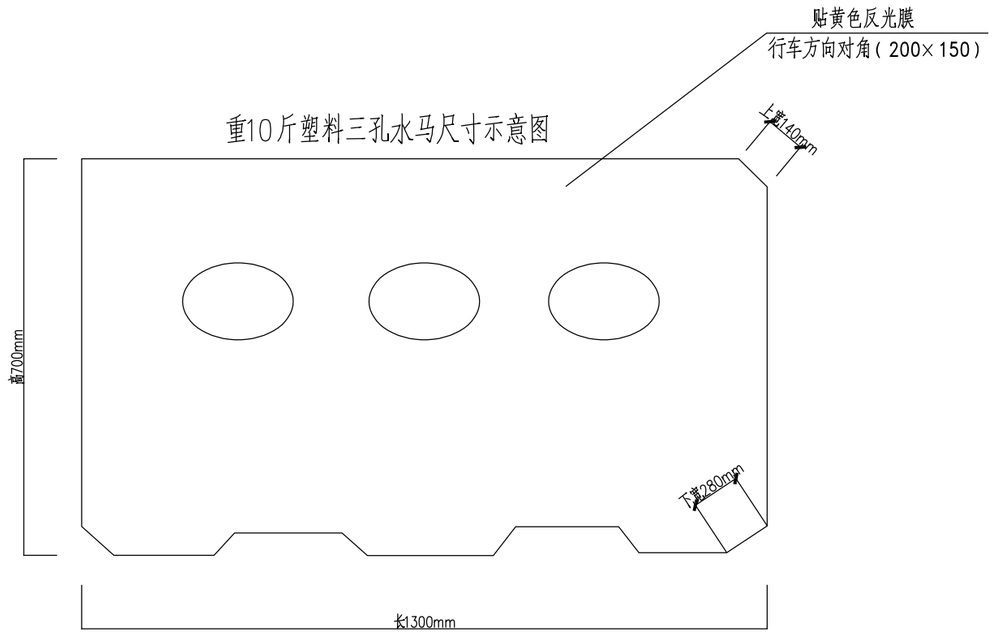

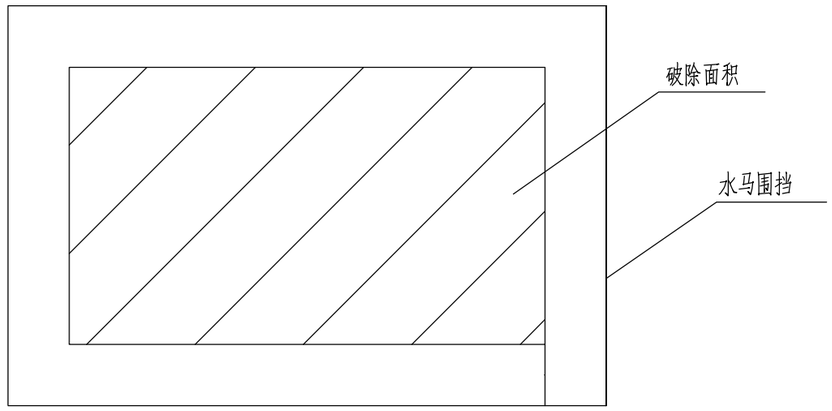

围挡平面图

说明：

1. 本图单位：厘米。
2. 围档的起始点和转角处应设有醒目的安全警示标志，夜间应当设置警示灯和反光标志。围档占用车道时应主设置导向牌或符合道路安全的标识。
3. 围档分段周转使用。

专业	签字	日期	专业	签字	日期
道路			排水		
结构			电气		

科设勘察设计有限公司 KESHE Keshe Survey and Design Co., Ltd.	工程名称 Project	2024年农村生活污水提升治理项目—鸿山镇（邱下村）	项目负责 Design Person in Charge	曾德飞	专业负责 Specialized Person in Charge	童辉	校对 Check	王涛	审定 Approved	陈晓玲	工程编号 Project No.	KS0208	图别 Drawing Sort	施工图
	图名 Drawing Name	施工围挡大样图（三）		孙亚芹	制图/设计 Drawing / Design	邹德姣	审查 Examiner	曾朝银	图号 Drawing No.	SS-02-20	版次 Version No.	A	日期 Date	2024.10

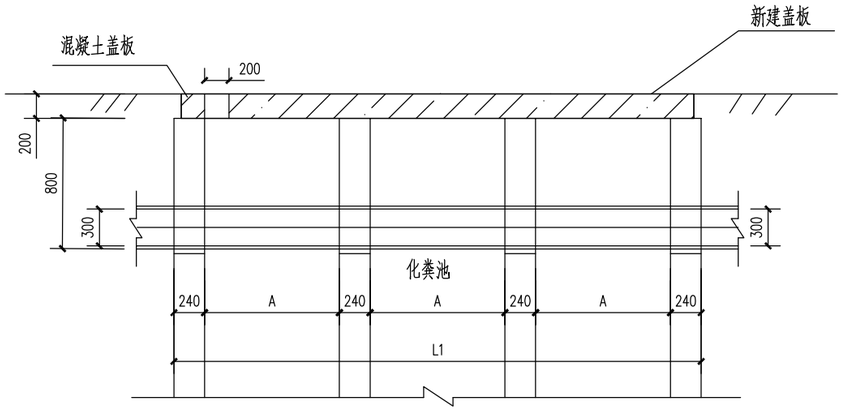

剖面1

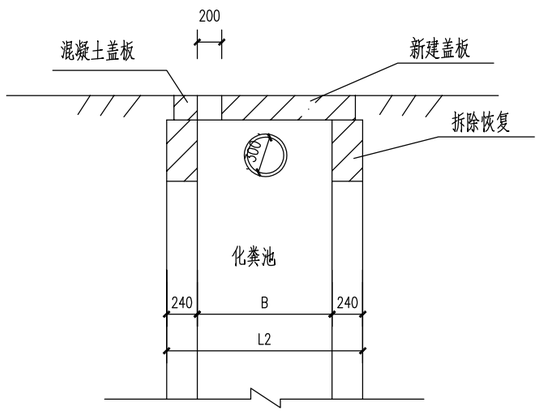

剖面2

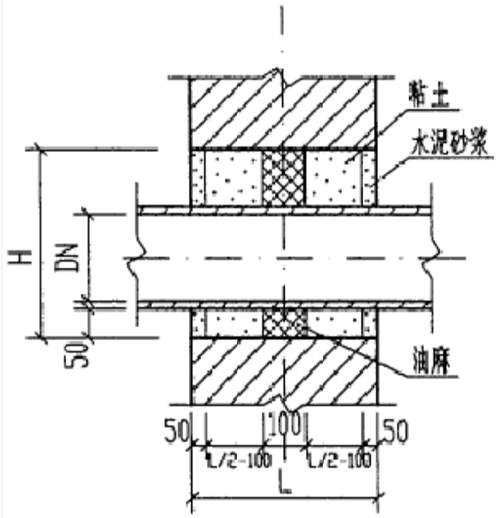

管道穿砖壁预留洞

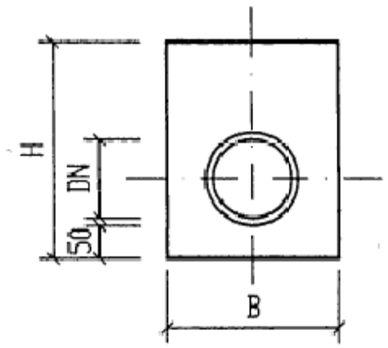

井(池)壁留洞立面图

化粪池尺寸表

编号	A(mm)	B(mm)	L1(mm)	L2(mm)	隔数
1	1000	1500	3960	1980	3

说明：

1、本图尺寸以mm计外，标高以m计。

2、井墙为MU10烧结实心砖砖砌，M7.5水泥砂浆；盖板为C30钢筋混凝土。

3、砖壁预留洞口尺寸H为50cm，B为45cm。

专业	签字	日期	专业	签字	日期
道路			排水		
结构			电气		

科设勘察设计有限公司 KESHE Keshe Survey and Design Co., Ltd.	工程名称 Project	2024年农村生活污水提升治理项目—鸿山镇（邱下村）	项目负责 Design Person in Charge	曾德飞		专业负责 Specialized Person in Charge	童辉		校对 Check	王涛		审定 Approved	陈晓玲		工程编号 Project No.	KS0208	图别 Drawing Sort	施工图
	图名 Drawing Name	化粪池破坏恢复设计图		孙亚芹		制图/设计 Drawing / Design	邹德姣		审查 Examiner	曾朝银		图号 Drawing No.	SS-02-21		版次 Version No.	A	日期 Date	2024.10

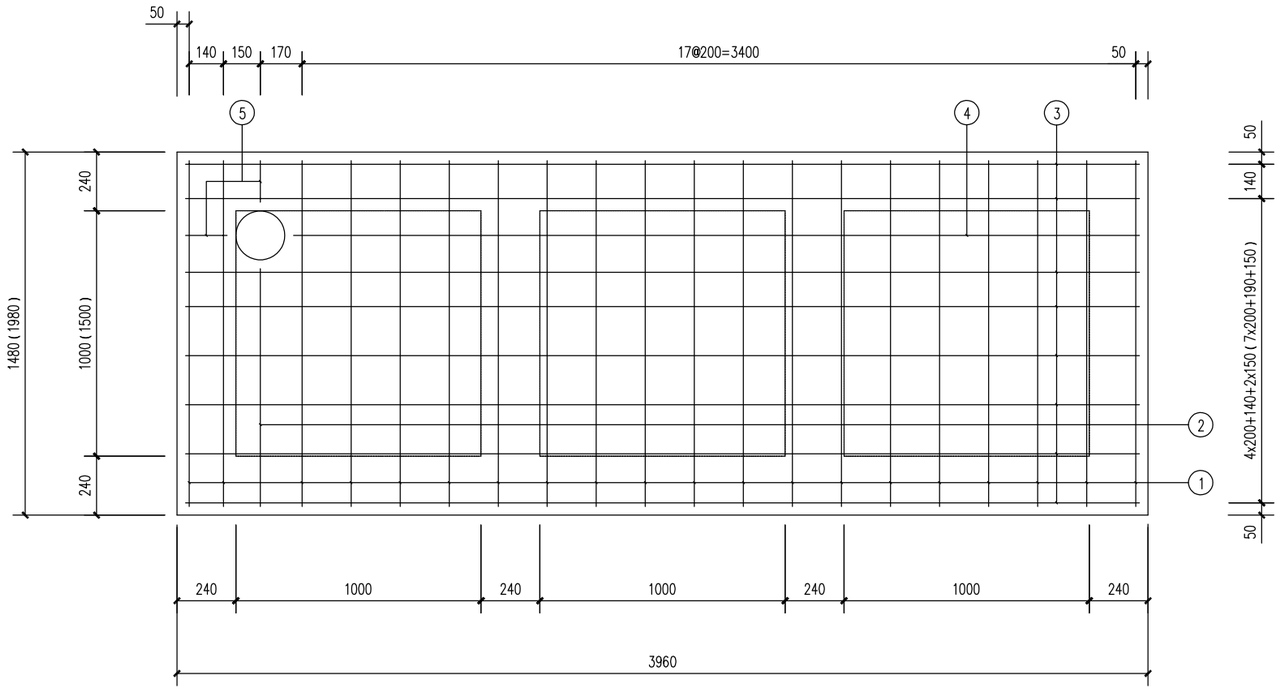

盖板配筋大样图

1:25

盖板钢筋数量表

（3960x1980 两层钢筋）

编号 单位	形式	规格 (mm)	长度 (mm)	数量 (根)	总长 (m)	每米重 (kg/m)	重量 (kg)
1	————	Φ12	1910	40	76.40	0.888	67.84
2	————	Φ12	970	2	1.94	0.888	1.72
3	————	Φ12	3890	20	77.80	0.888	69.09
4	————	Φ12	3450	2	6.90	0.888	6.13
5	————	Φ12	170	4	0.68	0.888	0.60
合计							145.38

说明：

1、本图尺寸单位：mm。

2、混凝土C30，钢筋 φ-HPB300级钢，钢筋Φ-HRB400级钢,混凝土保护层厚度35mm。

3、混凝土净保护层：35;钢筋共2层。

专业	签字	日期	专业	签字	日期
道路			排水		
结构			电气		

科设勘察设计有限公司 KESHE Keshe Survey and Design Co., Ltd.	工程名称 Project	2024年农村生活污水提升治理项目—鸿山镇（邱下村）	项目负责 Design Person in Charge	曾德飞	专业负责 Specialized Person in Charge	童辉	校对 Check	王涛	审定 Approved	陈晓玲	工程编号 Project No.	KS0208	图别 Drawing Sort	施工图
	图名 Drawing Name	盖板配筋大样图		孙亚芹	制图/设计 Drawing / Design	邹德姣	审查 Examiner	曾朝银	图号 Drawing No.	SS-02-22	版次 Version No.	A	日期 Date	2024.10

化粪池设计说明（一）

设计说明：

一、化粪池的选型原则

1新建化粪池选择玻璃钢材质一次性成型的三格化粪池，选型规格要求按照表1执行。玻璃钢材质化粪池具体要求详《玻璃钢化粪池技术要求》（C/JT 409-2012）。

2、玻璃钢化粪池选型参考中国建筑标准设计研究院编制的《玻璃钢化粪池选用与埋设》图集号14SS706第16页进行选型工作。三格化粪池有效容积应根据使用人数、每人每日计算粪便污水量、粪便无害化卫生要求兼性厌氧发酵时间大于等于30d的要求确定。各池贮留粪便的有效时间，1#池不少于20d， 2#池不少于10d，3#池原则要求1#、2#池有效时间之和；在保证1#和2#池共不小于30d有效停留时间情况下，无粪肥取用需求时可适当减小3#池容积。

1#、2#、3#池有效水深不应小于1200mm; 2#池宽度不足500mm可加大至500mm。

根据《福建省农村钢筋混凝土三格化粪池标准设计图集》中计算标准，仅收集粪便污水进行处理，每人每日计算污水量定额按18L计。当服务多人时，适度考虑变化因素，每人每日计算污水量逐步折减至15L。如具体工程设计参数与该图集设定的参数不符时，应另作计算确定。对于污水不易集中收集的分散农户，周边有足够的田地、山地的，户厕粪便污水新建三格化粪池后就地分散处理方式，化粪池出水排入周边田地、山地等消纳利用，污物定期清掏处置。

表1 三格化粪池不同有效容积对应服务人数表

有效容积（m3）	1.5	2	4	6	9	12	16	20
服务人数（人）	2	3-4	5-6	7-8	9-11	12-15	16-20	21-24

二、化粪池设置技术条件

1、当设计计算有效容积大于最大单个产品的有效容积时，宜选用两个或多个化粪池（罐）并联方式设置；各池（罐）有效容积之和应不小于设计计算有效容积，且每个化粪池（罐）的有效容积应相同，相邻罐体外壁净距离应不小于700mm。

2、化粪池（罐）距离地下取水构筑物不得小于30m；埋地式生活饮用水贮水池周围10m以内，不得有化粪池（罐）；化粪池（罐）外壁距建筑物外墙不宜小于5m，并不得影响建筑物基础。

3、含油脂类污、废水不得进入化粪池（罐），以免影响罐中污泥腐化发酵的效果。

4、化粪池（罐）作为医院污水预处理时，应设在消毒之前。

5、化粪池（罐）宜设置在接户管的下游端，便于机动车清掏的位置。

6、化粪池（罐）埋设均按有覆土考虑。覆土深度是指罐顶最高处至设计地面的垂直距离；绿化草地下覆土深度应不小于0.5m，铺砌广场、小区道路下等其他地面下覆土深度应不小于0.7m；最大覆土深度为3.0m，覆土深度还应根据水管设计进埋深和选用罐体的直径、按罐底最大埋深不大于6m的原则确定。

7、化粪池（罐）埋设施工时，应注意埋设地点的地下水位情况。本项目中无地下水情况，是指地下水位在罐底最低处以下；有地下水情况，是指地下水位在罐底以上，最高达设计地面以下0.5m处。当罐顶最高处的覆土深度不小于《玻璃钢化粪池选用与埋设》图集号14SS706第7页表4中的深度时，可不进行抗浮验算、不采取其他抗浮措施；如小于表4中的深度时，需进行抗浮验算，施工还应采取其他抗浮措施。如果具体工程地下水位情况与上述条件不一致时，需另行进行抗浮验算。

8、化粪池（罐）应设通气管。可根据工程具体情况将通气管设置在不影响交通、环境的角落，并应高出地面不小于2m；当设置在建筑物墙边、墙角等隐蔽部位，如其周围4m范围内有门窗时，管口应高出门窗顶0.6m，或引向无门窗的一侧；通气管顶端应设通气管。

9、化粪池（罐）的进水、出水应设置连接检查井与进水管、出水管相接，之间的连接管坡度应与室外污水管道坡度一致，距离宜为1m~3m，连接管宜采用室外埋地塑料排水管，承插式橡胶圈密封接口。

10、化粪池（罐）清掏孔井口采用的井盖及盖座应根据其埋设地点的地面活荷载，如不过车或过车、人行道、绿化带等情况，按照其承载能力考虑选用，具体详见国标图集S501-1、S501-2。

三、施工要求

1、基坑开挖及基础

1.1基坑开挖时，应根据埋设地点场地土质、地下水位等情况。如有地下水或雨季施工时，可采用井点降水或挖集水坑排水，将水降至基坑底0.5m以下，在罐体埋设回填的全部过程中，基坑底不得积水或受冻，且达到抗浮要求后，才可停止降水。

1.2开挖的基坑底尺寸应满足施工操作要求，化粪池（罐）体四周应有不小于400mm的操作面。应根据土质、基坑深度等情况对边坡采取防护措施，确保施工安全。基坑放坡及支护的具体要求应执行国家标准《给水排水管道工程施工及验收规范》GB 50268-2008中的规定。

1.3基坑开挖完成后，应进行钎探，以确定基础持力层是否满足设计要求；还应由建设单位会同设计、勘察、施工监理等共同进行验收。

1.4在地下水位较高、流动性较大的场地内埋设时，当罐体周围土体有可能发生细颗粒土流失的情况下，应沿基坑底部和侧边坡上铺设土工布加以保护，且土工布密度应不小于240g/m^2，具体做法详见结构专业图纸。

1.5在同一埋设区段内，当遇到地基刚度相差较大的不同部位时，应采用换填垫层或其他有效措施减少罐体的差异沉降；垫层厚度应视现场条件确定，但应不小于300mm。

1.6当基坑采取机械开挖时，应挖至基础设计底标高以上200mm，然后采取人工开挖方式，挖至设计标高。开挖好后，不得扰动基地原状土。

1.7当原状土为软弱土（fak<80kPa）或已被扰动时，应进行相应的地基处理，具体做法详见结构专业图纸。

1.8化粪池（罐）基础采用中粗砂或级碎石土弧基础。基础及地基处理的具体做法详见结构专业图纸。

2、罐体安装

2.1安装罐体时，应在地面上先检查其外观：外表面应平整光滑、无鼓包、无裂缝及损坏情况；并按设计核对其型号、长度、直径等内容。

2.2化粪池（罐）设置位置及埋设深度应符合具体工程设计。

2.3罐体清掏孔井筒宜采用塑料、玻璃钢等材质的污水检查井筒；也可采用预制钢筋混凝土、非粘土砖砌体等污水检查井筒。

2.4化粪池（罐）就位、临时支撑牢固后，应进行闭水试验。将罐体内水面注至设计最高水位，24小时后无渗漏为合格，方可进行下一步工作。

2.5化粪池（罐）就位后应进行检查，确保水平；闭水试验后及时回填，并防止其发生位。

3、回填

3.1基坑回填之前，罐内水位应达到设计水位。从罐体底部至顶部以上0.5m的范围内，必须采用人工回填，严禁用机械推土回填。

专业	签字	日期	专业	签字	日期
给排水			道路		
电气			结构		

科设勘察设计有限公司 KESHE Keshe Survey and Design Co., Ltd.	工程名称 Project	2024年农村生活污水提升治理项目—鸿山镇（邱下村）	项目负责 Design Person in Charge	曾德飞		专业负责 Specialized Person in Charge	童辉		校对 Check	王涛		审定 Approved	陈晓玲		工程编号 Project No.	KS0208	图别 Drawing Sort	施工图
	图名 Drawing Name	化粪池设计说明（一）		孙亚芹		制图/设计 Drawing / Design	邹德姣		审查 Examiner	曾朝银		图号 Drawing No.	SS-02-23		版次 Version No.	A	日期 Date	2024.10

化粪池设计说明（二）

3.2罐体土弧基础中心角2α（最小为90°）范围内罐底腋角部位，必须采用中砂或粗砂填充密实，与罐壁紧密接触，不得用土或其他材料填充。

3.3罐体四周回填应从两侧同时进行分层、对称回填、夯实，确保罐体不产生倒。每层 回填土厚度应不大于200mm，且每层回填土夯实后均应取样检测，并满足密实度要求。 具体做法详见结构专业图纸。

3.4罐体顶部上0.5m以上范围的基坑回填，如采用机械回填时，应从其两倒同时进行， 并夯实碾压。

3.5回填时，基坑内应无积水，不得带水回填，不能回填淤泥、有机物和冻土；回填土必 须进行过筛，无尖角石块和建筑垃圾等。

3.6基坑回填时，严格控制罐体的竖向变形。当罐体顶部覆土较厚时，应在罐体内部设置 有效的临时竖向支撑或采取预变形等措施。回填时，可利用罐体胸腔部分回填压实过程 中出现的罐体竖向反向变形，来抵消一部分垂直荷载引起的罐体竖向变形，但必须将其 控制在允许的罐体竖向变形范围内。

3.7回填施工前，应编制回填施工组织设计。

4、罐体检验

4.1化粪池（罐）就位回填后应进行变形检验。基坑回填至设计标高后，在12h-24h内应 测量罐体直径竖向的初始变形量，并计算罐体直径的竖向初始变形率，其值不得超过罐 体直径竖向允许变形率的2/3。

4.2罐体直径的竖向初始变形量可采用圆形心轴或闭路电视等方法进行检验，测量偏差不 应大于1mm。

4.3当罐体直径的竖向初始变形率大于允许变形率的2/3、且罐体本身尚未损坏时，可按 下列程序进行纠正，直至符合要求为止：

（1）挖出基坑回填土至露出罐体85%的直径高度。罐顶以上0.5m范围内及罐侧土必须 采用人工挖掘；

（2）检查罐体，有损伤的应进行更换或修复；

（3）按回填要求，重新夯实罐体底部的回填材料；

（4）采用合适的回填材料，按要求的密实度重新回填密实；

（5）复核罐体直径的竖向初始变形率。

四、其他

1、凡本说明未及之处，施工时应遵照相关的施工及验收规范、标准的要求进行。

专业	签字	日期	专业	签字	日期
道路			排水		
结构			电气		

科设勘察设计有限公司 KESHE Keshe Survey and Design Co., Ltd.	工程名称 Project	2024年农村生活污水提升治理项目—鸿山镇（邱下村）	项目负责 Design Person in Charge	曾德飞		专业负责 Specialized Person in Charge	童辉		校对 Check	王涛		审定 Approved	陈晓玲		工程编号 Project No.	KS0208	图别 Drawing Sort	施工图
	图名 Drawing Name	化粪池设计说明（二）		孙亚芹		制图/设计 Drawing / Design	邹德姣		审查 Examiner	曾朝银		图号 Drawing No.	SS-02-23		版次 Version No.	A	日期 Date	2024.10

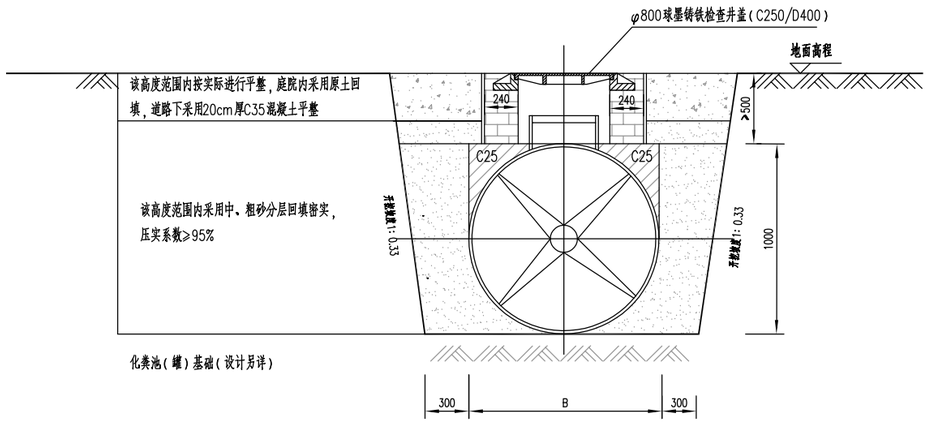

化粪池大样及回填土要求

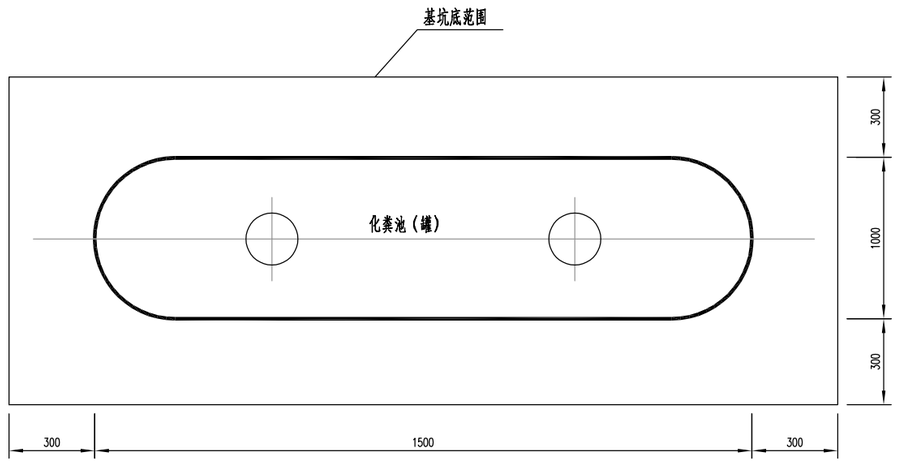

基础平面图

备注：

1、图中所标尺寸单位除标高为m外，其余均为mm;

2、井墙用M10水泥砂浆砌MU10砖;

3、抹面、勾缝、座浆均用1：2防水水泥砂浆。

4、化粪池上方砖砌检查井井盖庭院及绿化带下采用 φ800球墨铸铁检查井盖（C250），车行道下 φ800球墨铸铁检查井盖（D400）.

5、原土要求：素土、含砂量较高的素土，当含有碎石时，其粒径不宜大于40mm，土料中不得夹有砖、瓦和大石块。不得使用淤泥、耕土、冻土、膨胀性土以及有机质含量大于5%的土，且回填土不应有腐蚀性。

6、通气管采用DN100的球墨铸铁排水管或内外涂塑钢管，引至不影响交通、环境的隐蔽处。做法参《玻璃钢化粪池选用与埋设》图集号14SS706第46页。

7、化粪池（罐）基础（设计另详）。

8、化粪池具体尺寸以采购为准。

专业	签字	日期	专业	签字	日期
道路			排水		
结构			电气		

科设勘察设计有限公司 Keshe Survey and Design Co., Ltd.	工程名称 Project	2024年农村生活污水提升治理项目—鸿山镇（邱下村）	项目负责 Design Person in Charge	曾德飞		专业负责 Specialized Person in Charge	童辉		校对 Check	王涛		审定 Approved	陈晓玲		工程编号 Project No.	KS0208	图别 Drawing Sort	施工图
	图名 Drawing Name	化粪池埋设大样图		孙亚芹		制图/设计 Drawing / Design	邹德姣		审查 Examiner	曾朝银		图号 Drawing No.	SS-02-24		版次 Version No.	A	日期 Date	2024.10

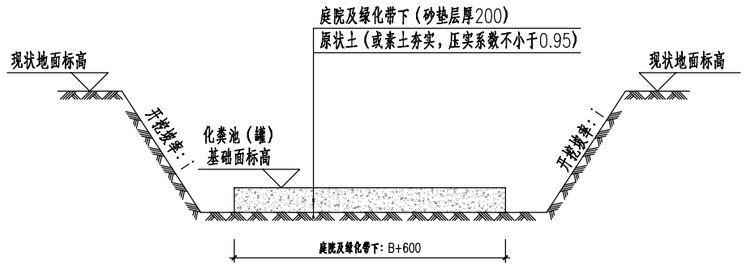

A型基础剖面图

适用于非淤泥、碎石（卵石）原状土
（或素土夯实，压实系数不小于0.95）

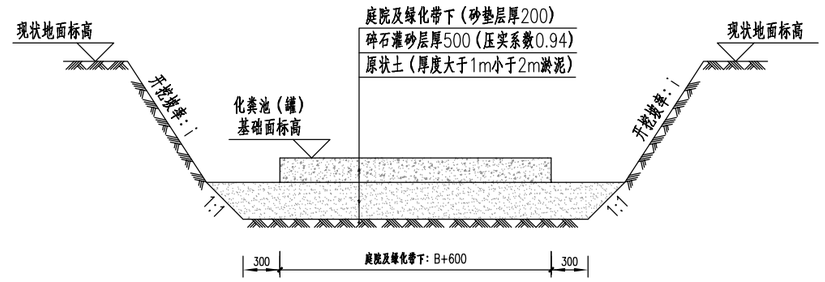

A型基础地基处理措施

适用于厚度大于1m小于2m淤泥土层

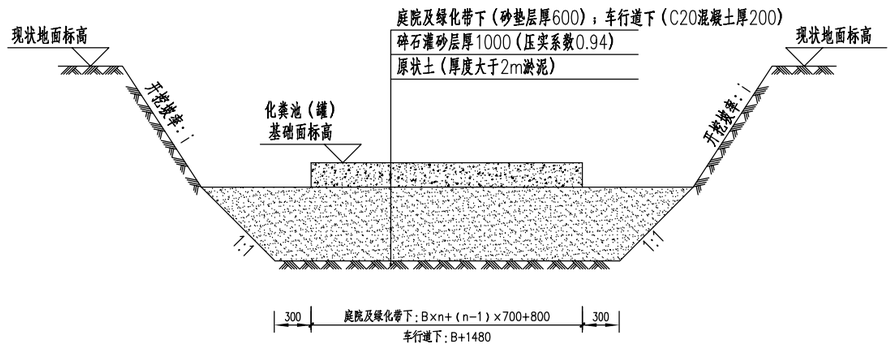

A型基础地基处理措施

适用于厚度大于2m淤泥土层

开挖坡率表

土质 \ 坡率	i（高宽比）
中密砂土	1:1.0
淤泥	1.1.0
杂填土	1:0.5
轻砂质粘土	1:0.67
碎石类土	1:0.5
粘土	1:0.33

注：
1. A型基础：适用于一般场地土、无地下水；
2. 基础长度、宽度与基坑底尺寸一致，n为化粪池（罐）个数。
3. 化粪池（罐）敷设在良好的原状土地基或经处理后回填密实的地基土上，地基承载力特征值不小于80KPa。
4. 施工中应注意边坡稳定，施工期间基槽边坡地面不得堆土，严禁大型机械在基槽侧运行或施工。
5. 及时做好基坑(槽)抽排水，严禁基坑(槽)长期泡水，遇有地下水时，应采用可靠的降水措施，将地下水降至槽底以下不小于0.5m,做到干槽施工。
6. 开挖施工及排水过程中应注意保持土壤的原状结构,避免扰动或超挖基底,应做到基槽一开挖立即进行基础施工,不得使基底暴露过久,基底设计标高以上0.2m土层不得提前挖除,应在基础施工的同时方可挖除。若基底土壤已受扰动或超挖,必须给予夯填级配中砂碎石并找平。
7. 当管道在现有道路下施工时，若采用破路施工，则管道施工完毕后路面应按原道路设计标准予以修复。
8. 化粪池罐顶最小覆土深度要求详图集14SS706第7页表4，如果覆土不满足要求，另详通知设计人员处理。
其余未注明构造均按图集14SS706执行。

专业	签字	日期	专业	签字	日期
道路			排水		
结构			电气		

科设勘察设计有限公司 KESHE Keshe Survey and Design Co., Ltd.	工程名称 Project	2024年农村生活污水提升治理项目—鸿山镇（邱下村）	项目负责 Design Person in Charge	曾德飞	专业负责 Specialized Person in Charge	童辉	校对 Check	王涛	审定 Approved	陈晓玲	工程编号 Project No.	KS0208	图别 Drawing Sort	施工图
	图名 Drawing Name	化粪池地基处理		孙亚芹	制图/设计 Drawing / Design	邹德姣	审查 Examiner	曾朝银	图号 Drawing No.	SS-02-25	版次 Version No.	A	日期 Date	2024.10

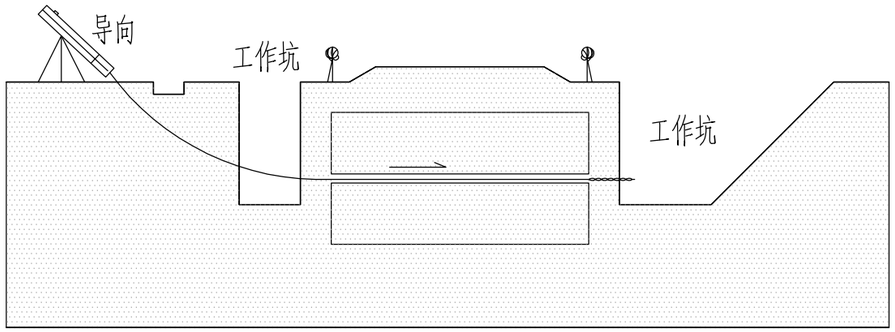

第一工序

导向

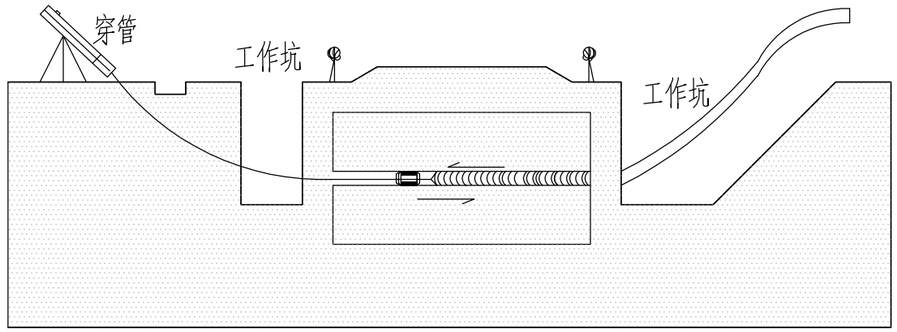

第三工序

拉管

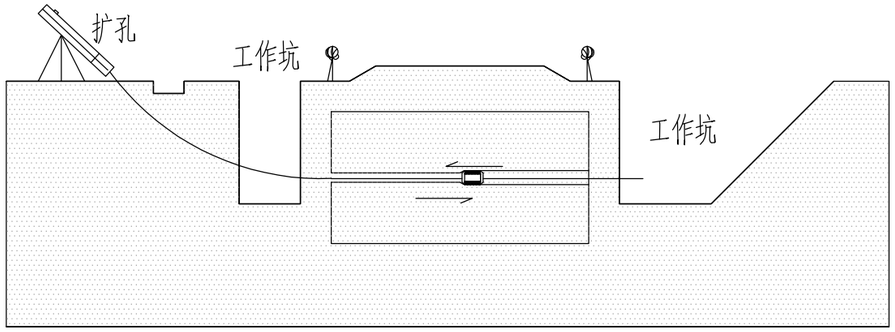

第二工序

扩孔

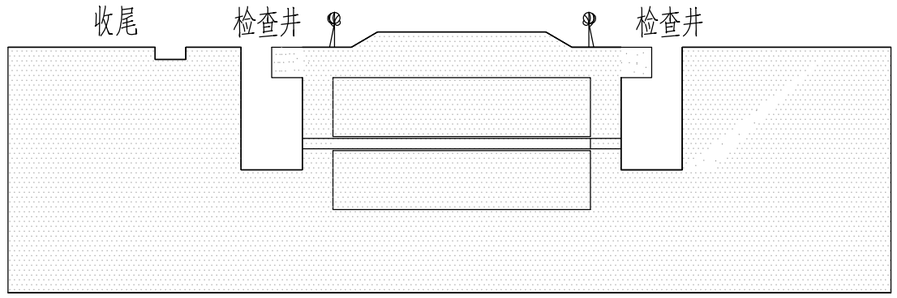

第四工序

井砌筑

导向钻孔牵引穿管工作原理

专业	签字	日期	专业	签字	日期
道路			排水		
结构			电气		

科设勘察设计有限公司 KESHE Keshe Survey and Design Co., Ltd.	工程名称 Project	2024年农村生活污水提升治理项目—鸿山镇（邱下村）	项目负责 Design Person in Charge	曾德飞		专业负责 Specialized Person in Charge	童辉		校对 Check	王涛		审定 Approved	陈晓玲		工程编号 Project No.	KS0208	图别 Drawing Sort	施工图
	图名 Drawing Name	拉管大样图（一）		孙亚芹		制图/设计 Drawing / Design	邹德姣		审查 Examiner	曾朝银		图号 Drawing No.	SS-02-26		版次 Version No.	A	日期 Date	2024.10

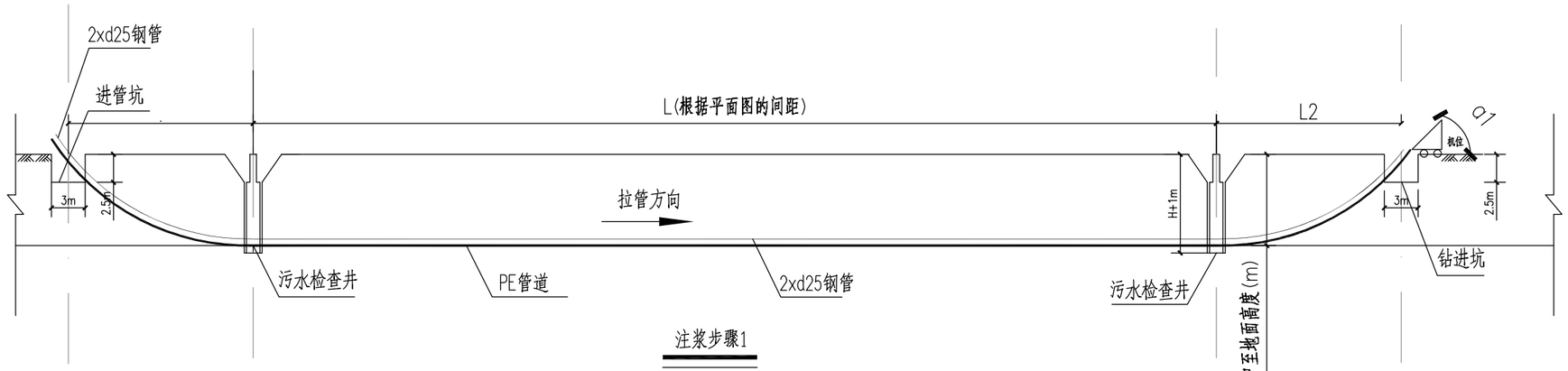

注浆步骤1

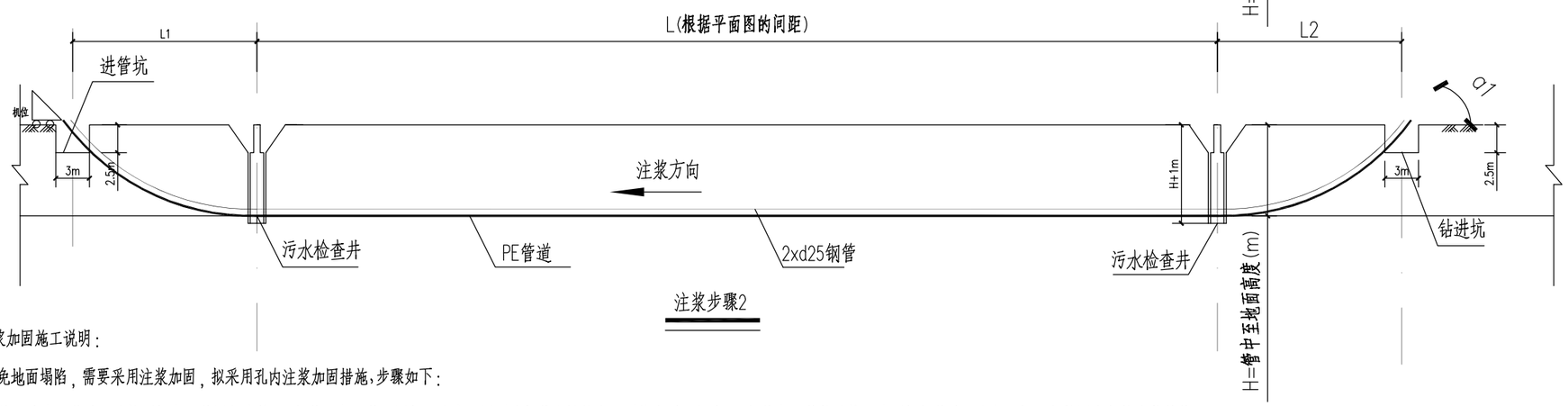

注浆步骤2

拖拉管注浆加固施工说明：

为了避免地面塌陷，需要采用注浆加固，拟采用孔内注浆加固措施，步骤如下：

1.拉管施工前在PE管前段连接两根与PE管同长度的d25钢管，与PE管一同拉入土中一同到达拉管设计终点。到终点后，解除d25钢管与PE管的连接，在两根钢管前面各加一根6m长的同直径的注浆花管

2.移动拉管机到进管坑，和d25钢管连接并回拽。每拽6m，把钢管和拉管计连接取消，换成和高压注浆泵连接，注入1:0.3:0.3水泥、粉煤灰浆液(1.0MPa)，从而置换触变泥浆，补充PE管周围的空隙。然后再换再拉，反复进行，直到把钢管全部拉出1#接收坑，注浆过程也就全部结束.

3.注浆施工过程中可根据实际情况每3~6m注浆一次，根据注浆量一定大于泥浆量，注浆是尽量保持不要间断。当花钢管拖入地面时一定要用堵头堵死，防止浆液从花管前段流出。

4.本图不列入本次设计文件的内容，仅作为工程量计算控制使用，施工单位应根据《给水排水管道工程施工及验收规范》GB 50268-2008、本设计内容及投标承诺，作出施工组织设计和重点施工方法施工设计，并提交有关单位核准后进行施工.

专业	签字	日期
排水		
电气		
道路		
结构		

科设勘察设计有限公司 Keshe Survey and Design Co., Ltd.	工程名称 Project	2024年农村生活污水提升治理项目—鸿山镇（邱下村）	项目负责 Design Person in Charge	曾德飞		专业负责 Specialized Person in Charge	童辉		校对 Check	王涛		审定 Approved	陈晓玲		工程编号 Project No.	KS0208	图别 Drawing Sort	施工图
	图名 Drawing Name	拉管大样图（二）		孙亚芹		制图/设计 Drawing / Design	邹德姣		审查 Examiner	曾朝银		图号 Drawing No.	SS-02-26		版次 Version No.	A	日期 Date	2024.10

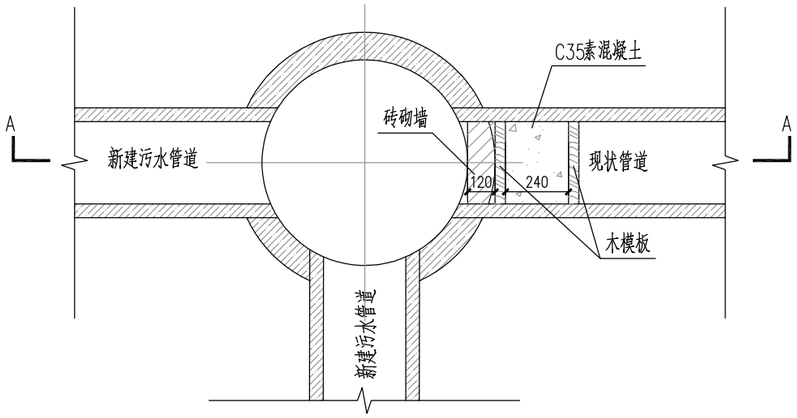

现状管封堵平面图

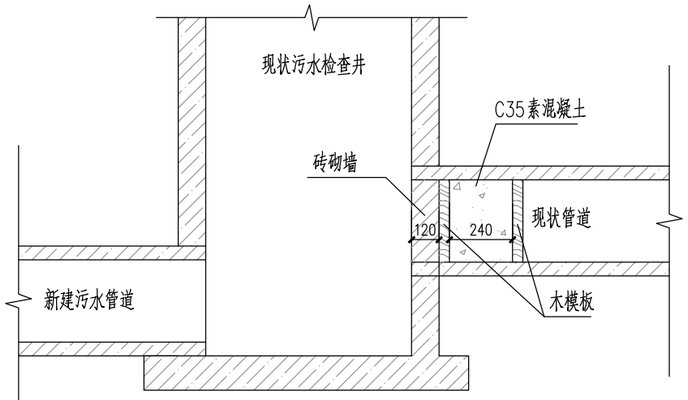

A-A剖面图

说明：

1. 本图标注尺寸单位以mm计。
2. 现状雨水口连接管管径小于300mm时，可不用砖砌墙封堵。
3. 现状管道内部封堵采用混凝土砖，强度等级为MU20。
4. 现状管道为钢筋混凝土管时，新旧混凝土交接处须凿毛或刷毛，并清理干净，不得有灰尘。浇注前8min-20min内，旧混凝土表面用环氧树脂砂浆浸润涂刷。
5. 承重结构用的胶粘剂必须进行粘结抗剪强度检验。检验时，其粘结抗剪强度标准值，应根据置信水平为0.90，保证率为95%的要求确定。
6. 胶粘剂性能均应符合国家标准《工程结构加固材料安全性鉴定技术》规范GB 50728-2011第4.2.2条的规定。
7. 承重结构加固工程中严禁使用不饱和聚酯树脂和醇酸树脂作为胶粘剂。

专业	签字	日期	专业	签字	日期
道路			排水		
结构			电气		

科设勘察设计有限公司 KESHE Keshe Survey and Design Co., Ltd.	工程名称 Project	2024年农村生活污水提升治理项目—鸿山镇（邱下村）	项目负责 Design Person in Charge	曾德飞	专业负责 Specialized Person in Charge	童辉	校对 Check	王涛	审定 Approved	陈晓玲	工程编号 Project No.	KS0208	图别 Drawing Sort	施工图
	图名 Drawing Name	现状管道封堵大样图		孙亚芹	制图/设计 Drawing / Design	邹德姣	审查 Examiner	曾朝银	图号 Drawing No.	SS-02-27	版次 Version No.	A	日期 Date	2024.10

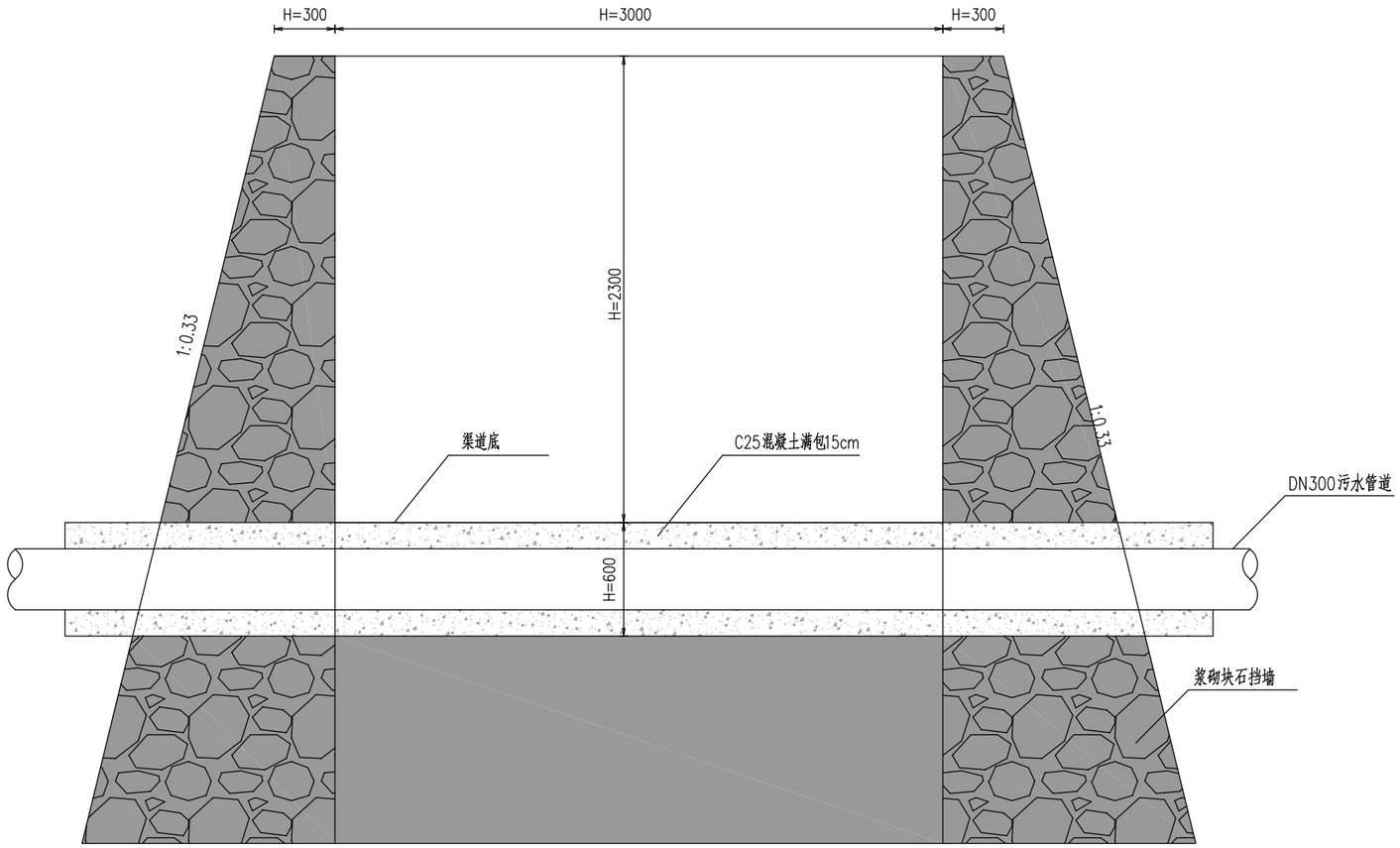

管道横穿渠道大样图

附注：

1. 本图均以mm为单位。
2. 破除渠道底基层以现场开挖实际原状恢复
3. 以现场实际尺寸为准

专业	签字	日期
道路		
结构		
排水		
电气		

科设勘察设计有限公司 Keshe Survey and Design Co., Ltd.	工程名称 Project	2024年农村生活污水提升治理项目—鸿山镇（邱下村）	项目负责 Design Person in Charge	曾德飞		专业负责 Specialized Person in Charge	童辉		校对 Check	王涛		审定 Approved	陈晓玲		工程编号 Project No.	KS0208	图别 Drawing Sort	施工图
	图名 Drawing Name	管道横穿渠道大样图		孙亚芹		制图/设计 Drawing / Design	邹德姣		审查 Examiner	曾朝银		图号 Drawing No.	SS-02-28		版次 Version No.	A	日期 Date	2024.10

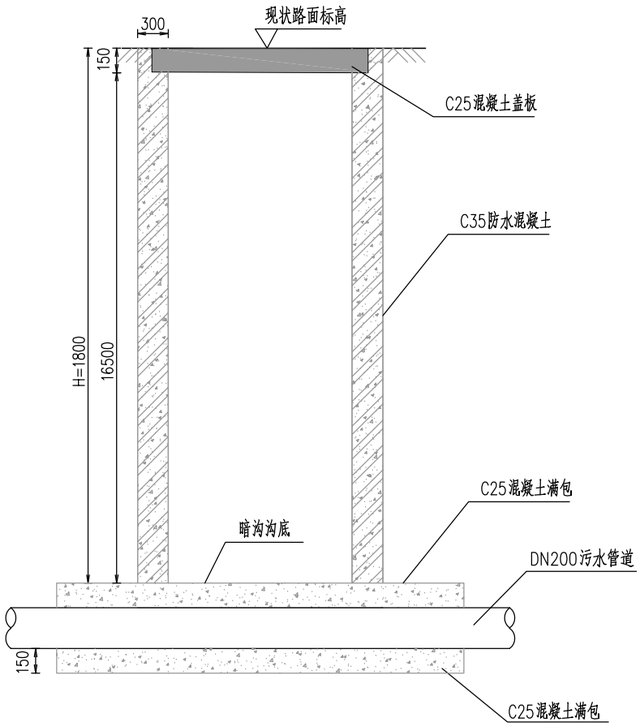

支管穿合流暗沟剖面图

适用于钢筋砼暗沟

附注：

1. 本图均以mm为单位。
2. 破除渠道底基层以现场开挖实际原状恢复
3. 以现场实际尺寸为准
4. 详参02J331-14

专业	签字	日期	专业	签字	日期
道路			排水		
结构			电气		

科设勘察设计有限公司 KESHE Keshe Survey and Design Co., Ltd.	工程名称 Project	2024年农村生活污水提升治理项目—鸿山镇（邱下村）	项目负责 Design Person in Charge	曾德飞		专业负责 Specialized Person in Charge	童辉		校对 Check	王涛		审定 Approved	陈晓玲		工程编号 Project No.	KS0208	图别 Drawing Sort	施工图
	图名 Drawing Name	管道横穿渠道大样图		孙亚芹		制图/设计 Drawing / Design	邹德姣		审查 Examiner	曾朝银		图号 Drawing No.	SS-02-28		版次 Version No.	A	日期 Date	2024.10

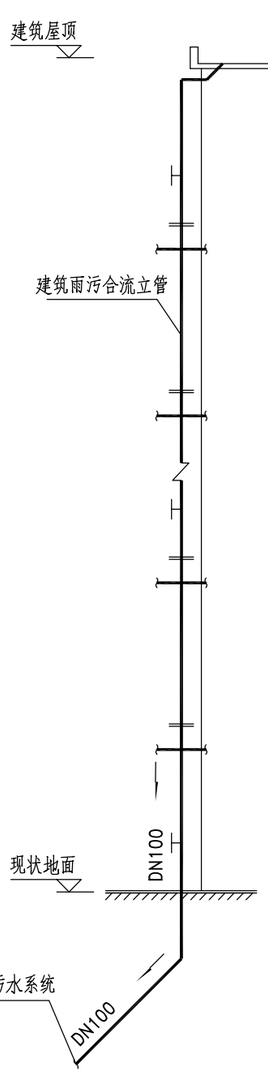

现状建筑单体雨污合流排水立管大样图

==>

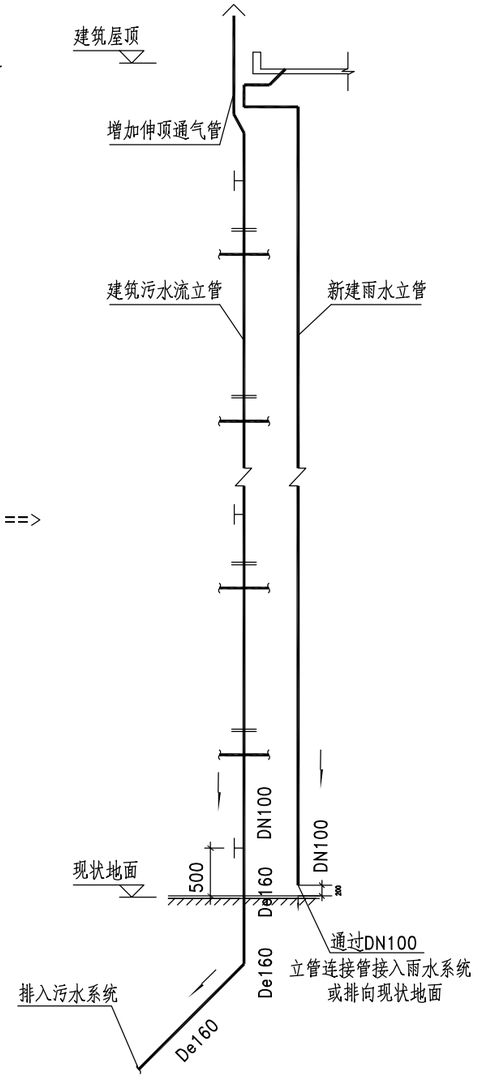

改造后建筑单体雨污分流排水立管大样图

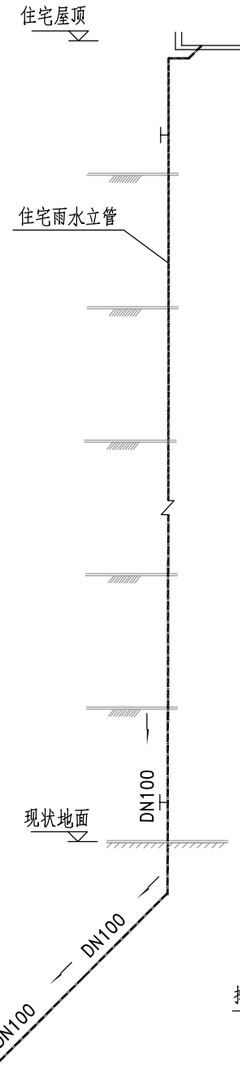

现状底部混接的雨水立管示意图

==>

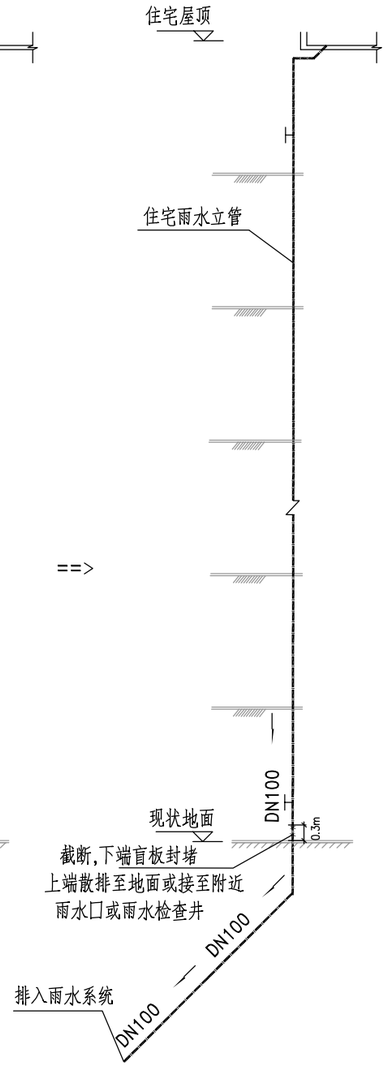

底部混接的雨水立管改造示意图

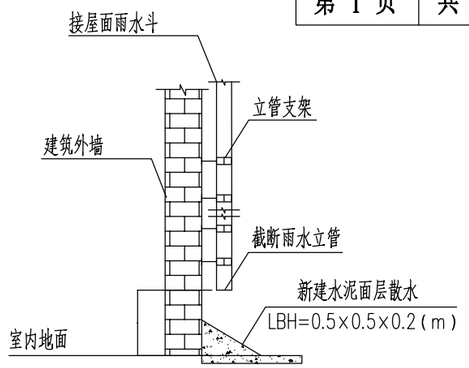

雨水立管断接大样图

说明：

1.对本工程范围内居民住宅的建筑单体合流立管进行分流改造，建筑立管只改造雨污合流的立管，即对卫生间、厨房污水和屋面雨水为同一立管排水的立管进行改造。

2.通气管应高出屋面2.0m，通气管顶端设通气帽。

3.新增雨水立管或现状雨水立管优先考虑就近接入雨水口、雨水管（渠）内，立管连接管采用DN100 UPVC管。无条件就近接出时，可考虑雨水散排，将雨水立管底端距地面200mm断开，散排至地面，如承接散排雨水的地面排水不畅，应结合现场情况进行微地形改造或者敷设暗沟加强排水。

4. 排水管采用硬聚乙烯（PUC-U）管及管件，承插粘接，管径DN100（内径）。管材及管件执行《建筑排水用硬聚乙烯（PVC-U）管材》GBT5836.1-2006、《建筑排水用硬聚乙烯（PVC-U）管件》GBT5836.2-2006。

5.增加的伸顶通气管及雨水立管每隔一定距离应设置管卡，管卡最大间距2m。

6.立管每隔4m设置一个伸缩节。

7.10层及以上层数建筑或建筑高度超过24m的高层建筑，雨水立管从上至下每隔15m设置一个消能装置，做法详见10S406。

8.管道及管件施工做法详见《建筑排水用硬聚乙烯（PVC-U）管道安装》10S406。

9.最终工程量以施工实际发生为准。

10.未尽事宜按《建筑给水排水及采暖工程施工质量验收规范》GB50242-2002执行。

专业	签字	日期	专业	签字	日期
道路			排水		
结构			电气		

科设勘察设计有限公司 KESHE Keshe Survey and Design Co., Ltd.	工程名称 Project	2024年农村生活污水提升治理项目—鸿山镇（邱下村）	项目负责 Design Person in Charge	曾德飞	专业负责 Specialized Person in Charge	童辉	校对 Check	王涛	审定 Approved	陈晓玲	工程编号 Project No.	KS0208	图别 Drawing Sort	施工图
	图名 Drawing Name	立管大样图		孙亚芹	制图/设计 Drawing / Design	邹德姣	审查 Examiner	曾朝银	图号 Drawing No.	SS-02-29	版次 Version No.	A	日期 Date	2024.10

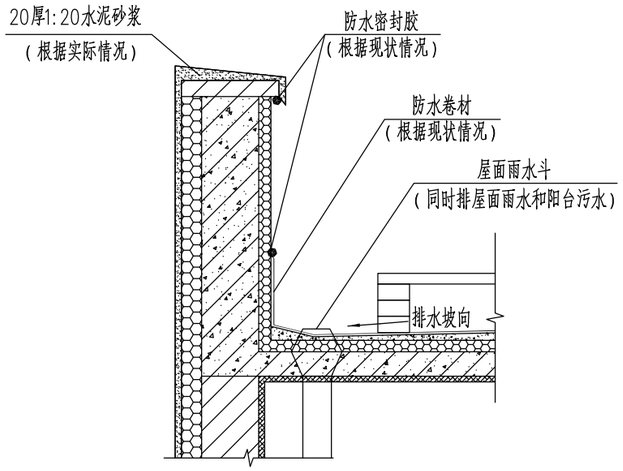

现状屋面雨水排水斗

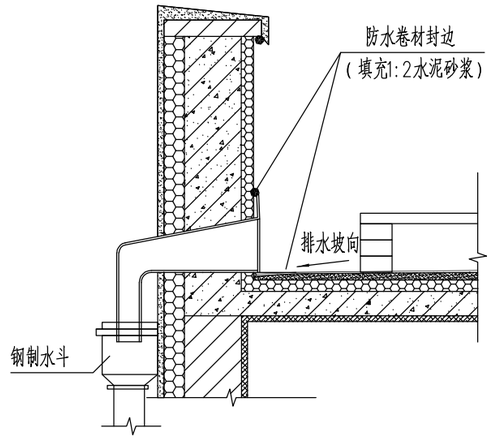

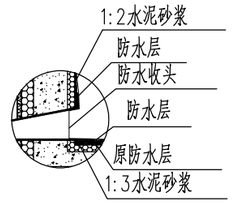

新建侧入式雨水斗

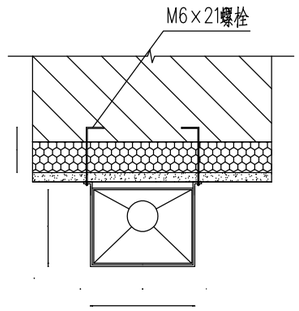

钢制水斗平面图

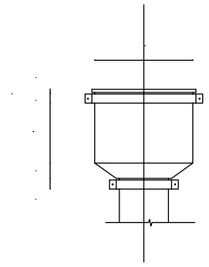

立面图

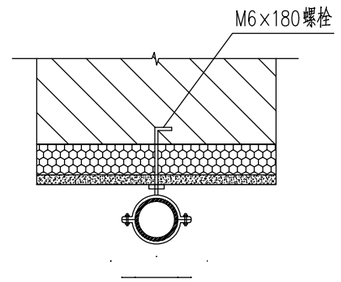

管卡平面图

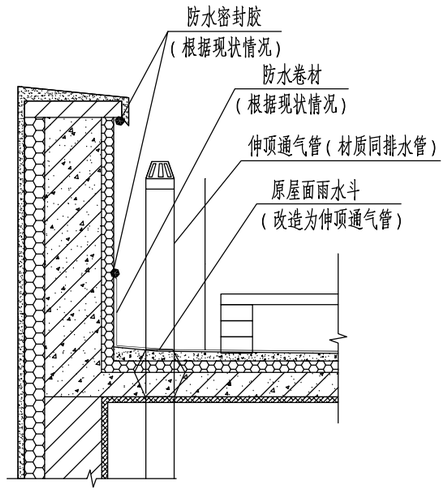

屋面雨水斗改为伸顶通气管示意图

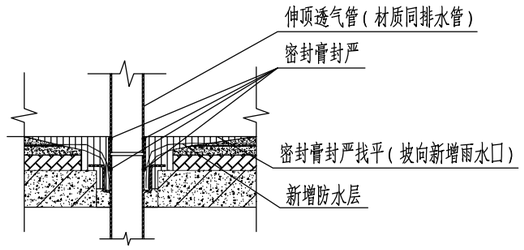

说明：

1. 本图适用于屋面雨水斗改造为排水通气管。
2. 改造后，原合流立管作为污水排水立管。
3. 需在原雨水斗周边新增屋面侧入式雨水斗，根据现场确定两侧增加或者单侧增加。侧入式雨水斗安装参见新建侧入式雨水斗安装图。
4. 非上人屋面H=300mm，上人屋面H=2000mm。
5. 雨水斗改造成伸顶通气管，原雨水斗周边应做好防水密封。
6. 侧入式雨水斗宜就近安装到原屋面雨水斗附近位置。
7. 需要重新做找坡时应注意对原防水层进行保护。
8. 新增防水层与原有防水层搭接宽度不得小于200mm.
9. 安装侧入式雨水斗前应先将防水卷材粘牢，再将雨水斗压入。
10. 侧入式雨水斗安装参见图集《雨水斗选用及安装》09S302 第36页。

专业	签字	日期	专业	签字	日期
道路			排水		
结构			电气		

科设勘察设计有限公司 KESHE Keshe Survey and Design Co., Ltd.	工程名称 Project	2024年农村生活污水提升治理项目—鸿山镇（邱下村）	项目负责 Design Person in Charge	曾德飞		专业负责 Specialized Person in Charge	童辉		校对 Check	王涛		审定 Approved	陈晓玲		工程编号 Project No.	KS0208	图别 Drawing Sort	施工图
	图名 Drawing Name	屋面通气立管及雨水斗改造大样图		孙亚芹		制图/设计 Drawing / Design	邹德姣		审查 Examiner	曾朝银		图号 Drawing No.	SS-02-30		版次 Version No.	A	日期 Date	2024.10